DE FR

V202112

Gas-Pizzaofen / Four à pizza à gaz

Salerno Deluxe

GTIN: 4333692431262

Montageanleitung
Notice de montage

Bewahren Sie die Kurzanleitung zum späteren Nachschlagen auf.
Conservez ce guide afin de pouvoir vous y reporter à tout moment.

Globus Fachmärkte GmbH & Co. KG
Zechenstraße 8
66333 Völklingen Deutschland

Herstelleradresse und Order-Nr. aufbewahren!
Conservez l'adresse du fabricant et le numéro de commande!

AUFBAUANLEITUNG / ERSATZTEILLISTE

(Teilenummer/Beschreibung/Bauteil/Menge)

NOTICE DE MONTAGE / LISTE DE PIÈCES DE RECHANGE

(Numéro de pièce/description/pièce/quantité)

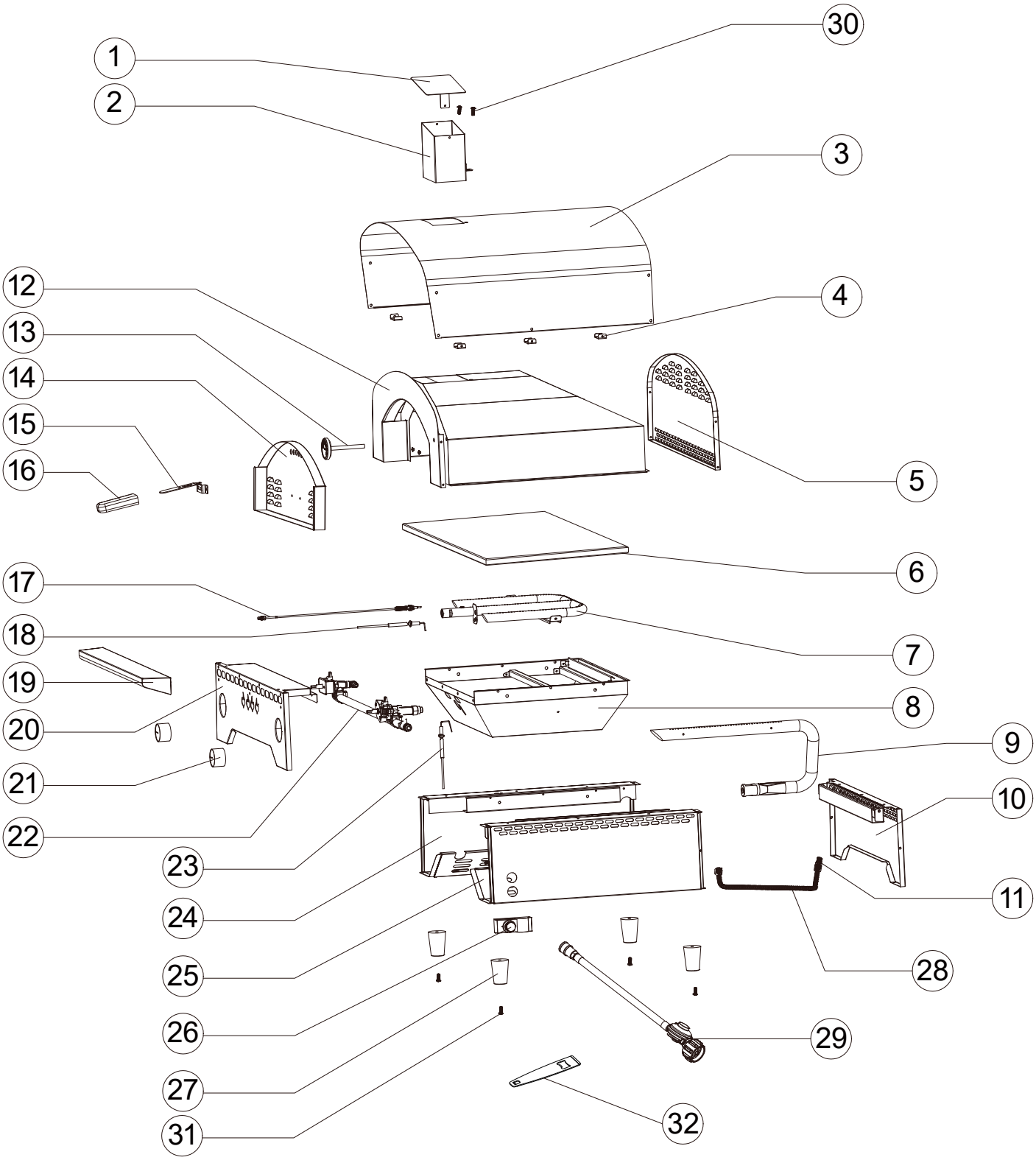

LIEFERUMFANG / CONTENU DE LA FOURNITURE

1	Regenumlenkungsvorrichtung / Dispositif de détournement de la pluie		1
2	Abluftrohreinheit / Unité de tuyau d'air sortant		1
3	Schalendachplatte / Plaque de toit en coque		1
4	Dachträger / Support de toit		4
5	Schalendach-Rückseite / Face arrière du toit en coque		1
6	Pizzablech /Plaque à pizza		1
7	Brenner / Brûleur(s)		1
8	Brennkammer / Chambre de combustion		1
9	Brenner / Brûleur(s)		1
10	Rückwand / Paroi arrière		1
11	Injektor / Injecteur		1
12	Gehäuse der Innenschale / Carter de la coque intérieure		1
13	Thermometer / Thermomètre		1
14	Tür / Porte		1
15	Türgriff / Poignée de porte		1
16	Türgriffabdeckung / Recouvrement de la poignée de porte		1

17	Thermoelement / Thermoélément		1
18	Zündelektrode / Électrode d'allumage		1
19	Frontbalken / Poutre frontale		1
20	Bedienfeld / Tableau de commande		1
21	Knopf / Bouton		2
22	Gasventil-Baugruppe / Ensemble robinets à gaz		1
23	Zündelektrode / Électrode d'allumage		1
24	Linke Platte / Plaque gauche		1
25	Rechte Platte / Plaque droite		1
26	Impulszündung / Allumage par impulsions		1
27	Standfuß / Pied support		4
28	Wellrohr / Tuyau ondulé		1
29	Schlauch & Regler / Flexible et régulateur		1
30	M5x12 Schraube / Vis M5x12		2
31	M4x25 Schraube / Vis M4x25		4
32	Griff / POIGNÉE		1

1

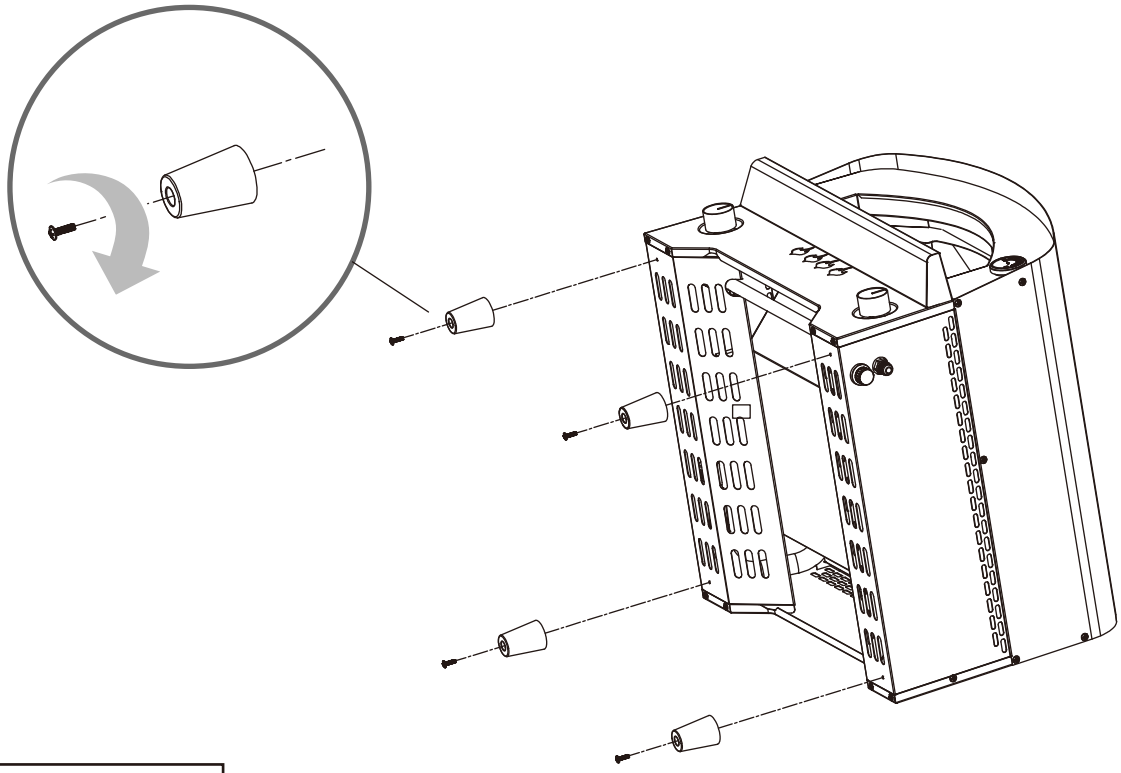

M4 x 25 (4pcs)

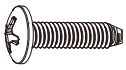

2

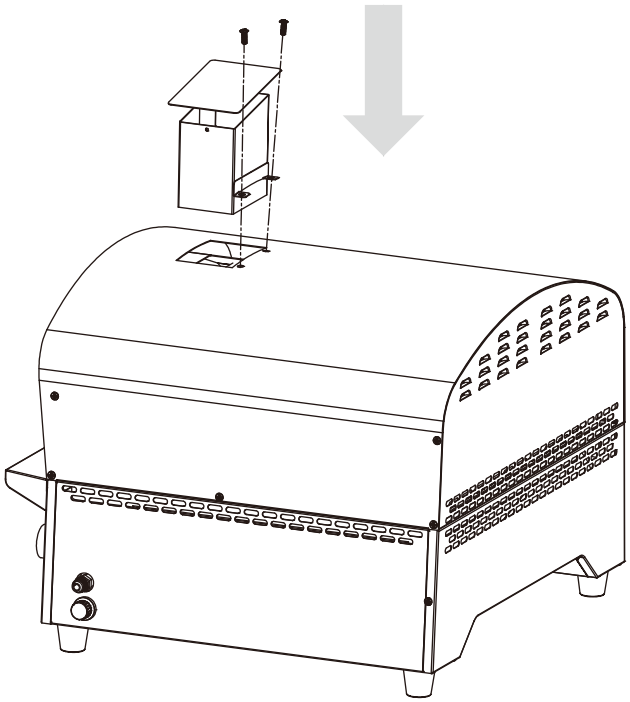

M5 x 12 (2pcs)

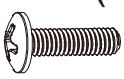

3

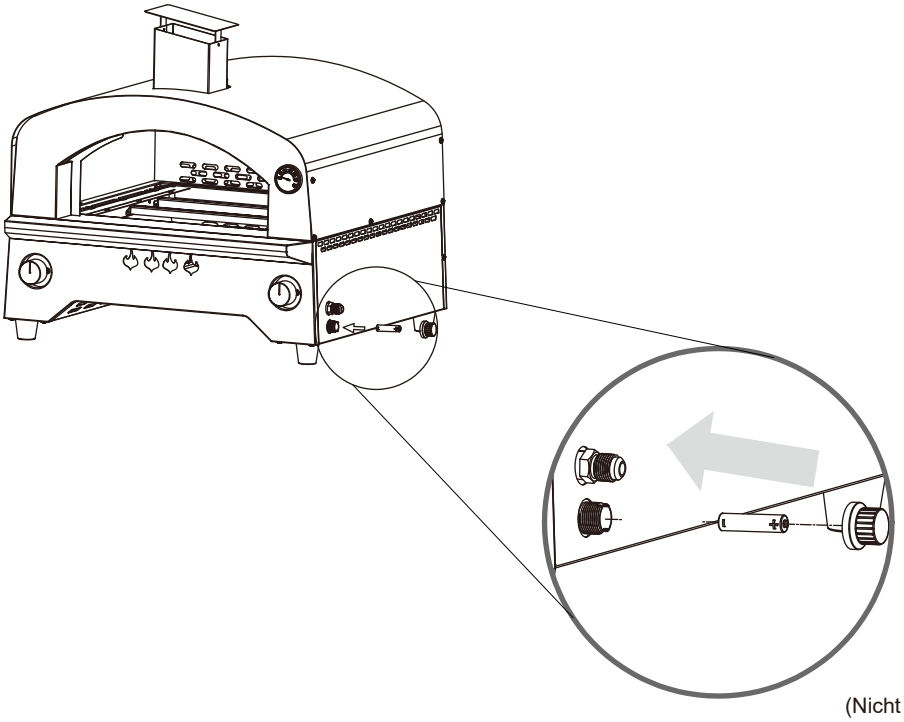

AA Batterie
(Nicht im Lieferumf ang enthalten)

Pile AA
(non fournie)

M4 x 25 (4pcs)

4

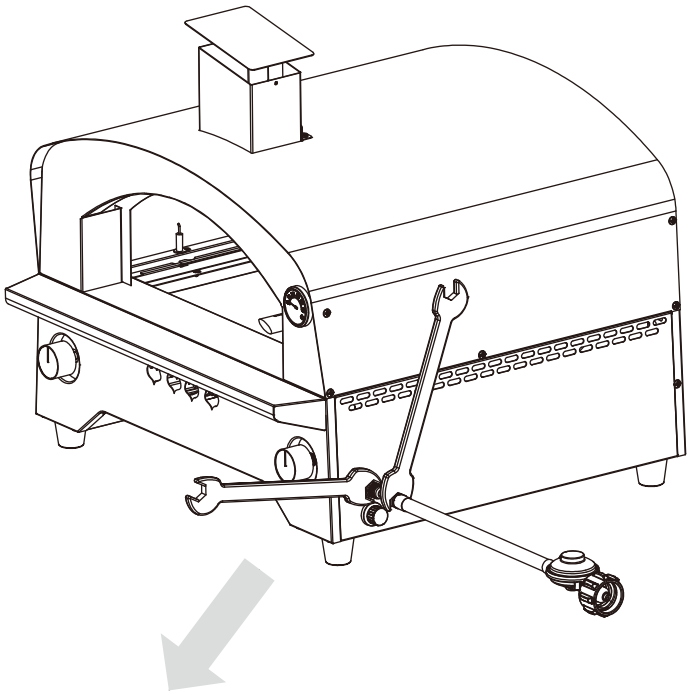

M5 x 12 (2pcs)

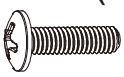

5

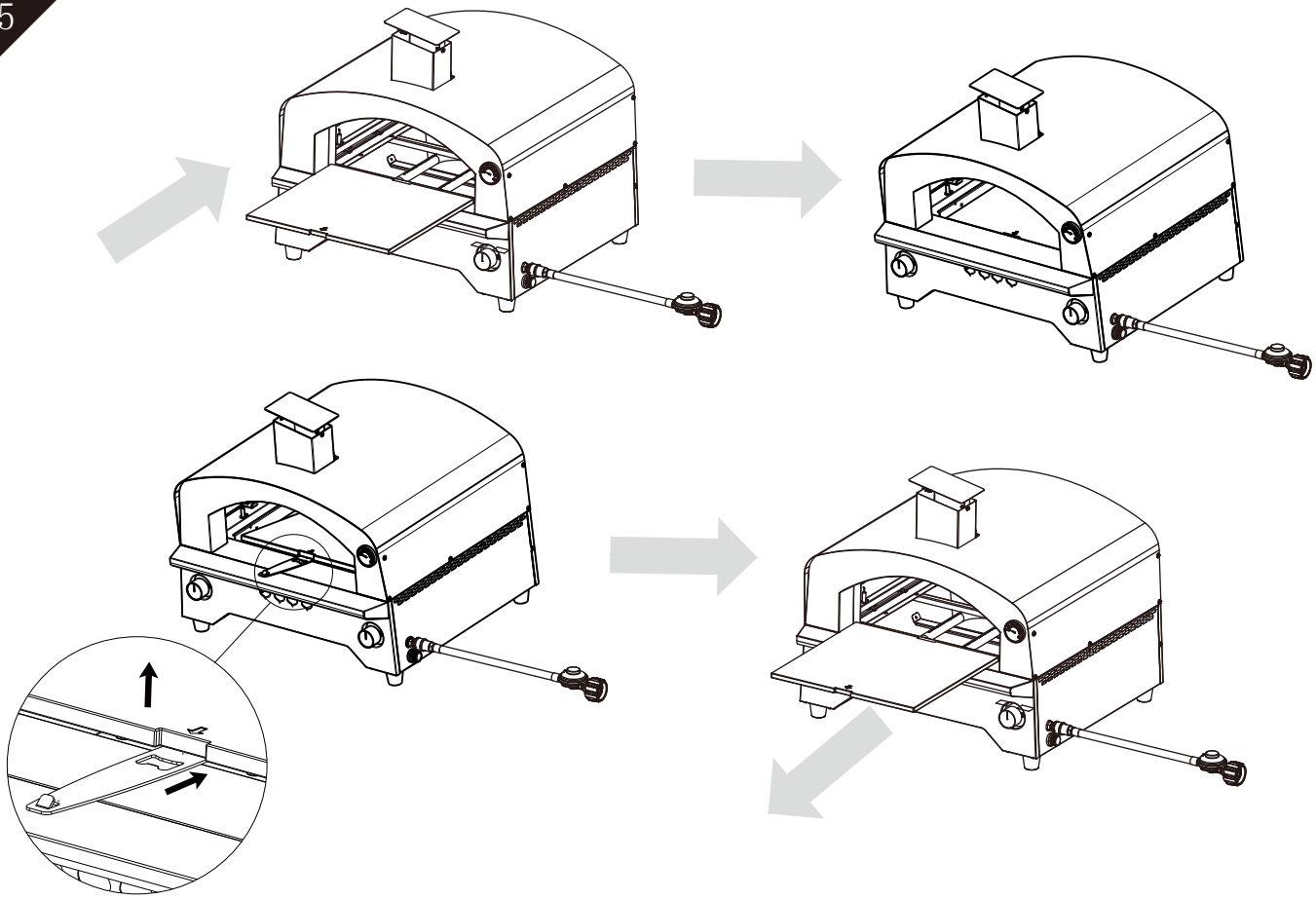
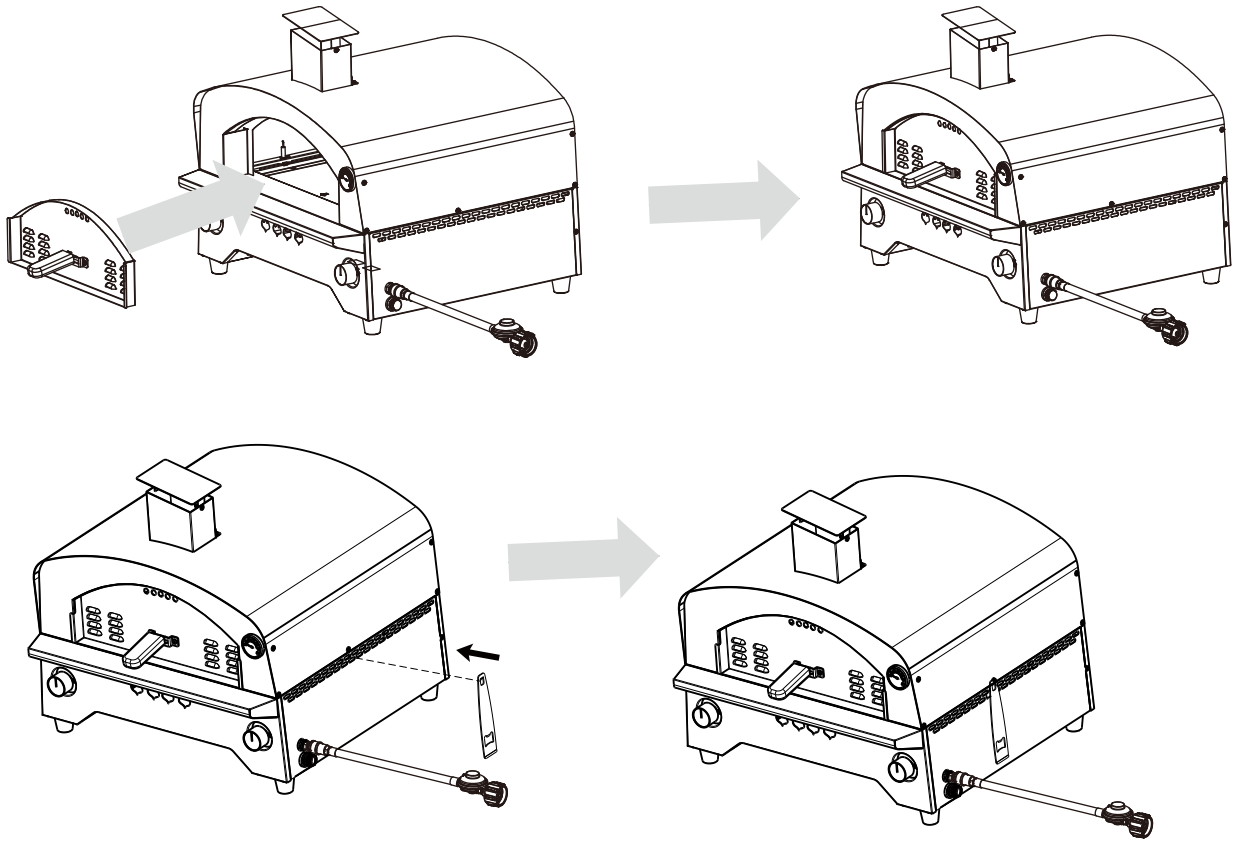
6