A

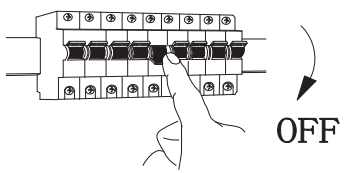

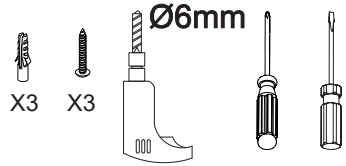

Nicht enthalten(Not included)

B

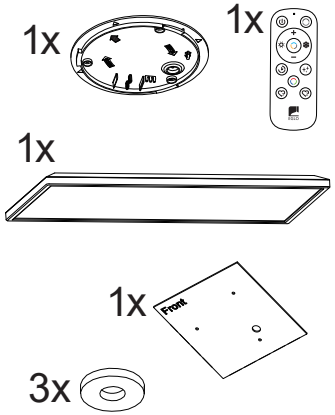

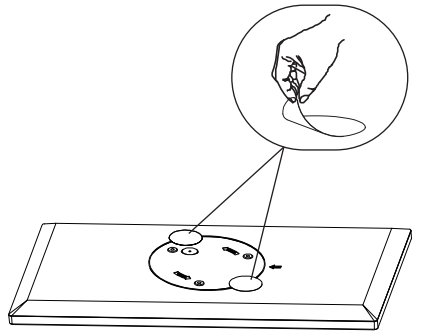

1

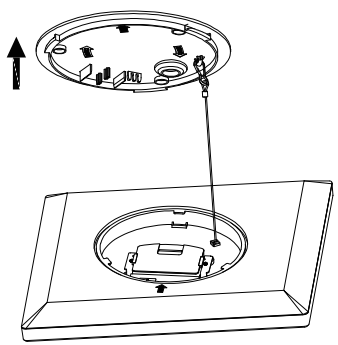

2

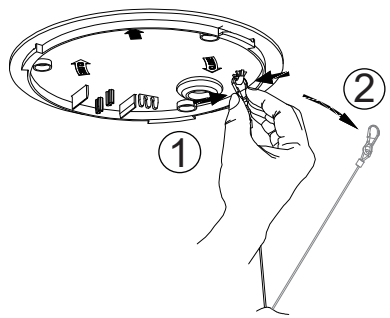

3

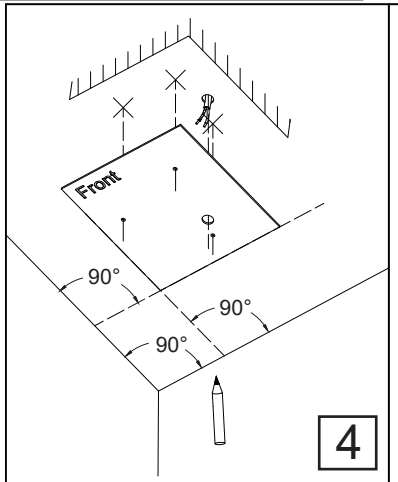

4

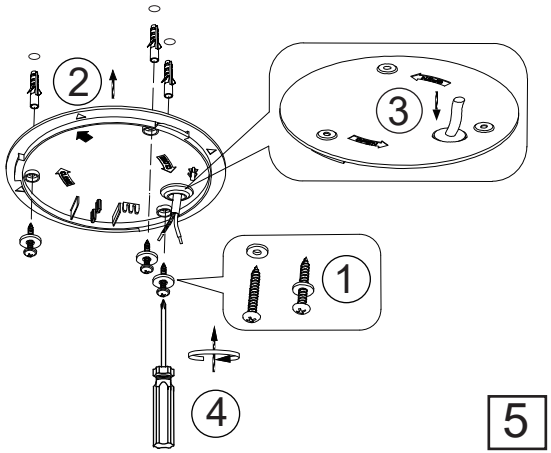

5

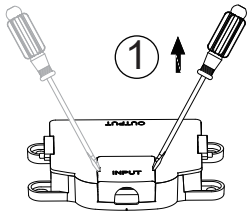

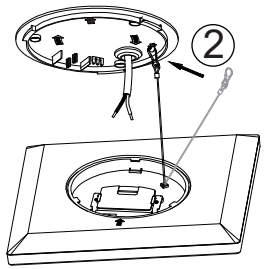

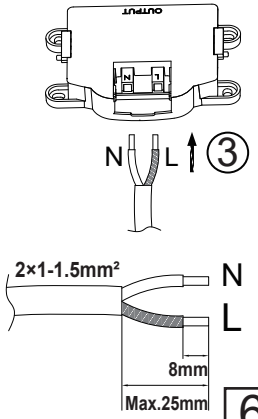

6

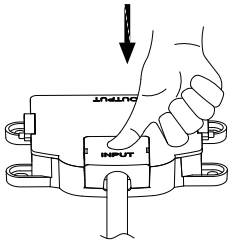

7

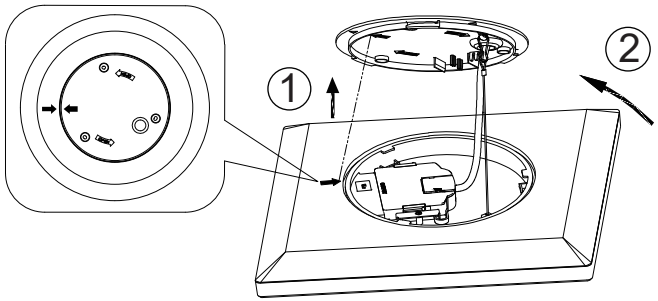

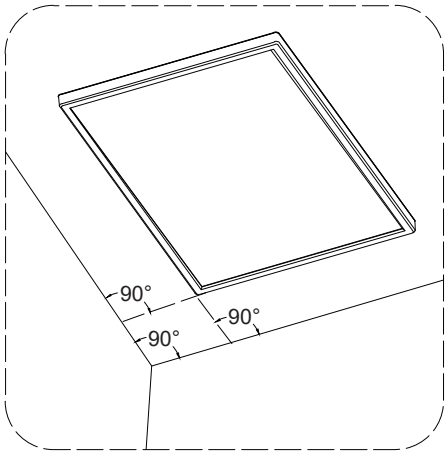

8
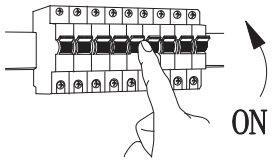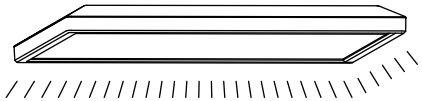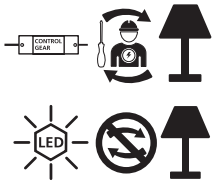
C