EGLO

www.eglo.com Art.-Nr.: 902787

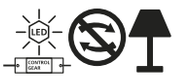

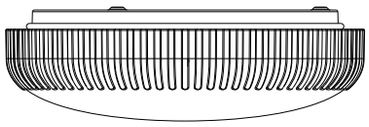

x1

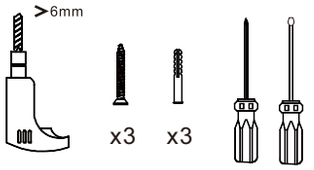

Nicht enthalten(Not included)

A

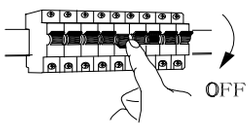

B

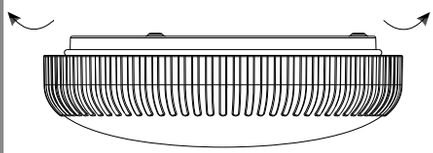

C

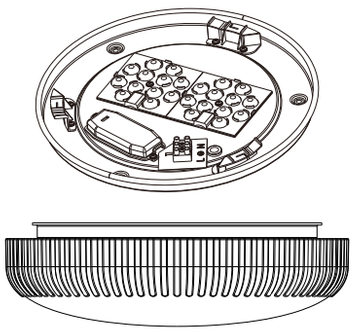

D

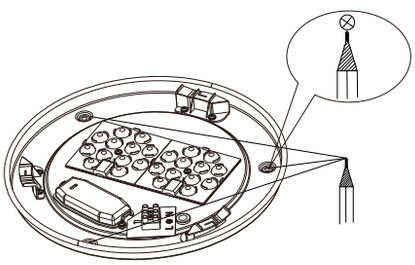

E

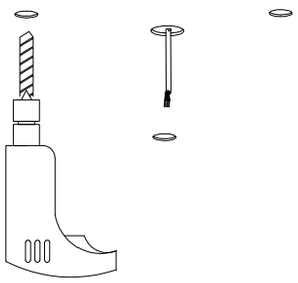

F

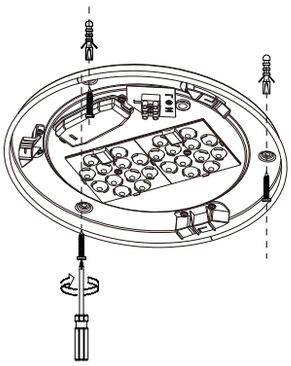

G

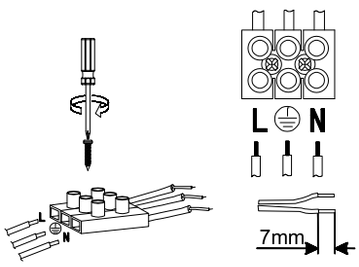

H

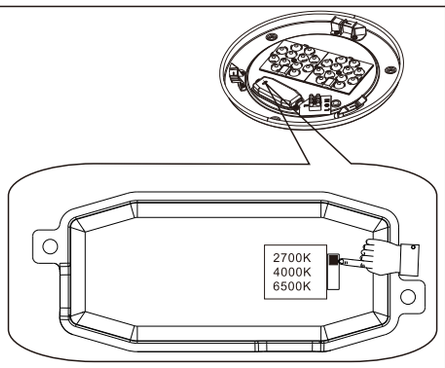

I

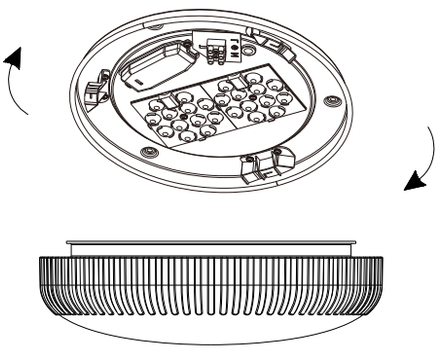

J

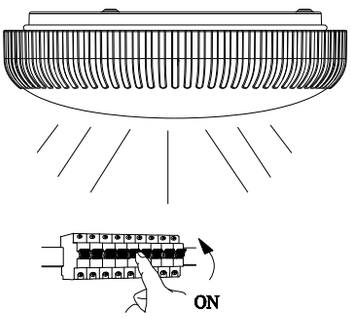

K

L