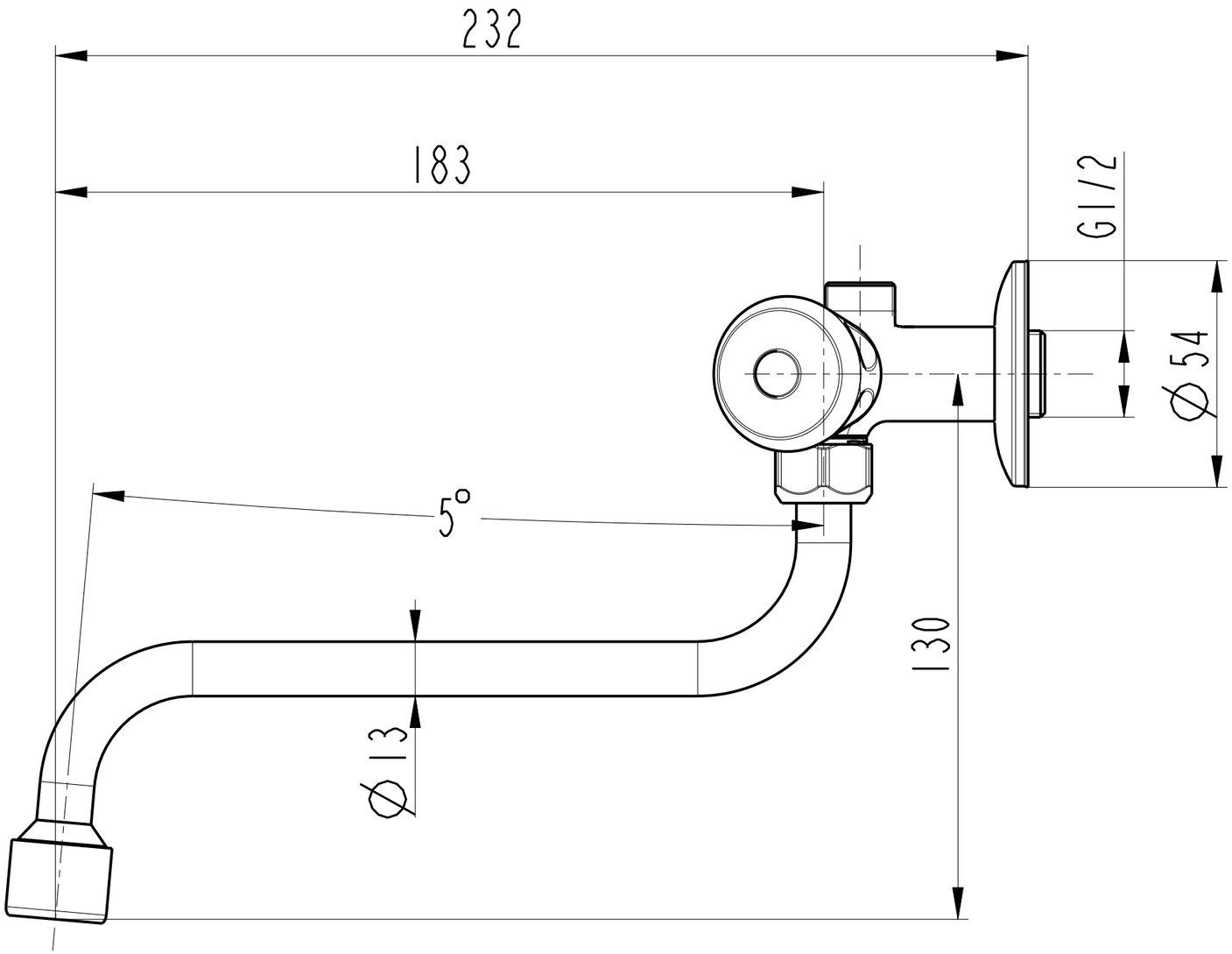
232
183
G1/2
Ø54
5°
130
Ø13

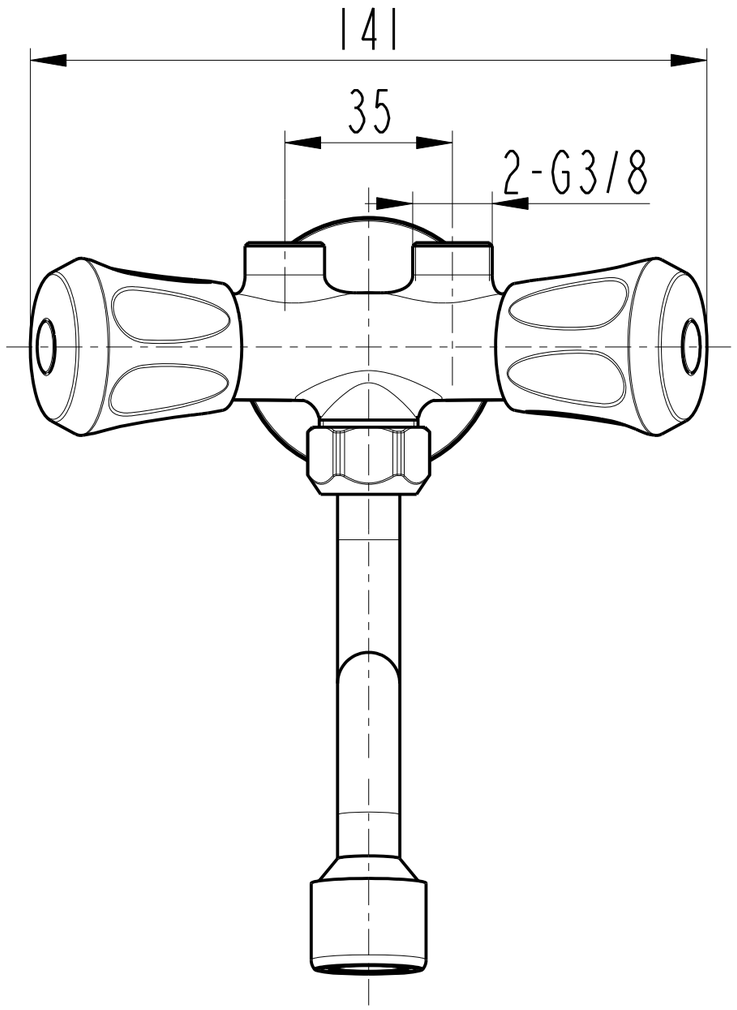
141
35
2-G3/8