Montage-, Bedienungs- und Wartungsanleitung

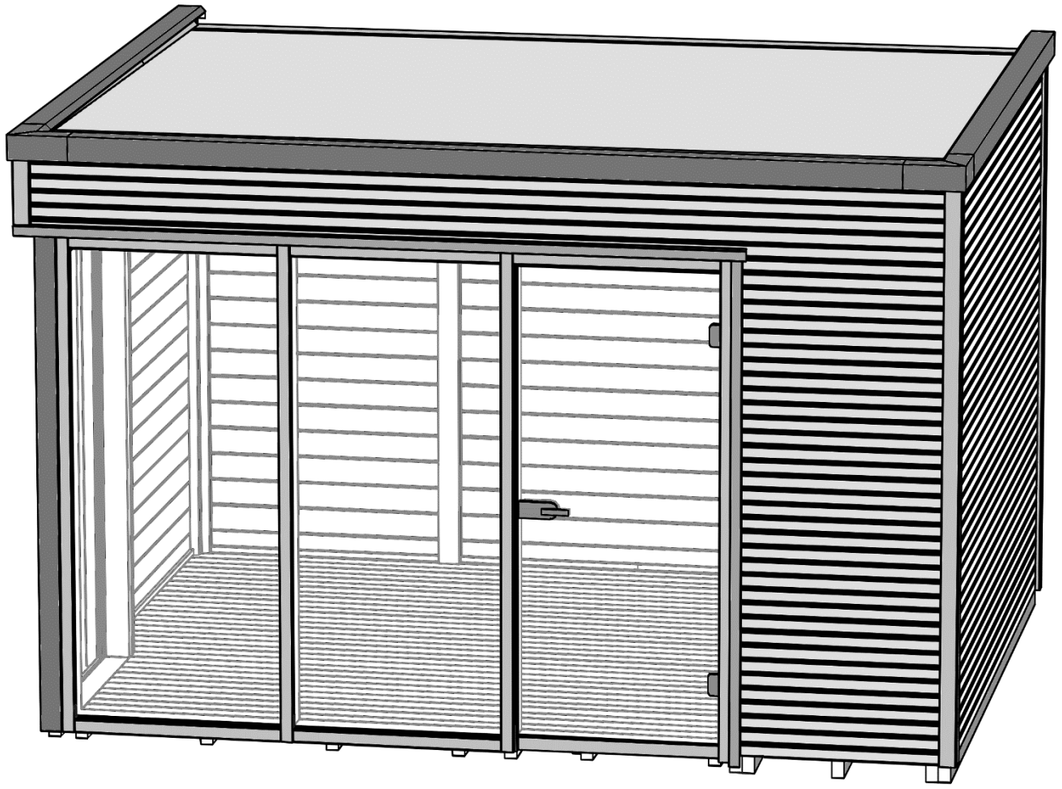

Art.-Nr.: 412.3830.00.00 **Art.-Nr.: 412.3838.00.00**

Stand: 2148

Stückliste

Pos	Bild	Abmessung	Stück		Pos	Bild	Abmessung	Stück	
			412.3830	412.3838				412.3830	412.3838
1	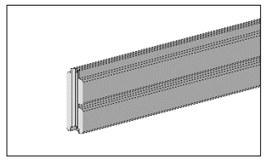	45 / 121 / 3710	23	46	8	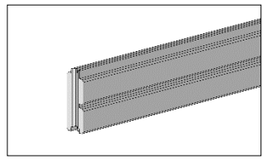	45 / 121 / 1809 45 / 121 / 2609	17 -	- 17
2	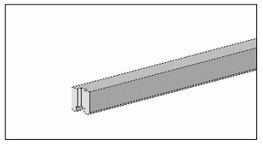	45 / 41 / 3710 45 / 32 / 3710	1 -	- 1	9	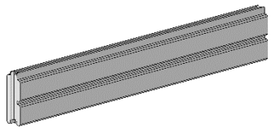	45 / 121 / 819	17	17
3	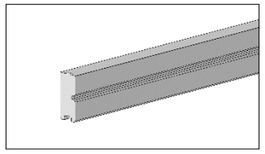	45 / 101 / 3710	1	3	10	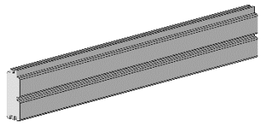	45 / 121 / 819	18	18
4	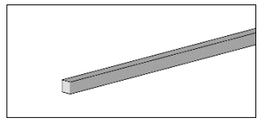	14 / 14 / 1300	16	16	11	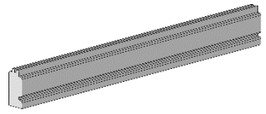	45 / 91 / 818	1	1
5	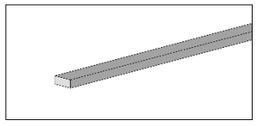	15 / 40 / 1120	5	5	12	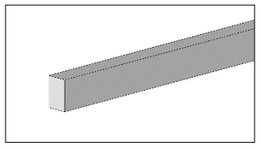	50 / 70 / 2980 50 / 70 / 3780	3 -	- 3
6	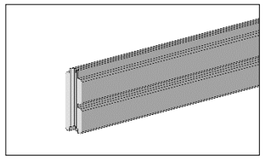	45 / 121 / 2910	23	-	13	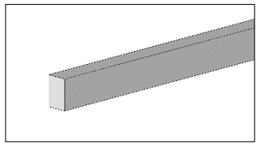	50 / 70 / 2800 50 / 70 / 3600	5 -	- 5
7	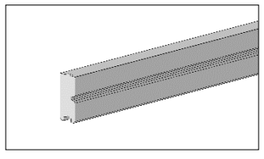	45 / 101 / 2910	2	-	14	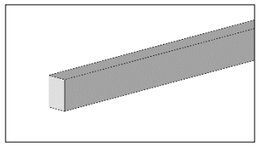	50 / 70 / 2413 50 / 70 / 3213	1 -	- 1

© Copyright HRB 3662

Pos	Bild	Abmessung	Stück		Pos	Bild	Abmessung	Stück	
			412.3830	412.3838				412.3830	412.3838
15	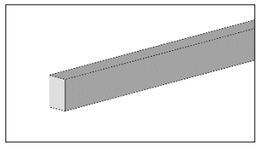	50 / 70 / 1845 50 / 70 / 2645	2 -	- 2	23	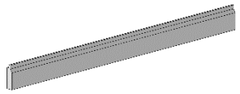	18,5 / 30,5 / 854	1	1
16	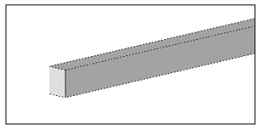	29 / 50 / 1060	2	2	24	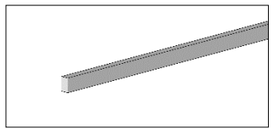	15 / 25 / 2000	4	6
17	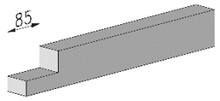	50 / 70 / 500	2	2	25	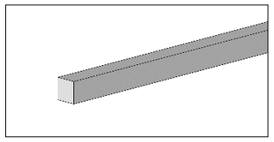	40 / 40 / 2380	9	9
18	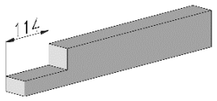	50 / 70 / 500	5	5	26	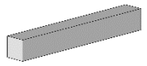	40 / 40 / 310	11	11
19		50 / 70 / 135	2	2	27	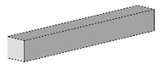	40 / 40 / 332	1	1
20	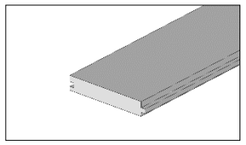	18,5 / 121 / 3710	44	57	28	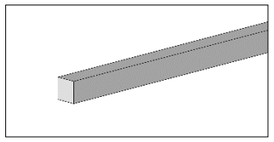	40 / 40 / 921	1	1
21	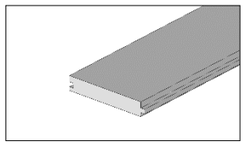	18,5 / 121 / 3564	8	8	29	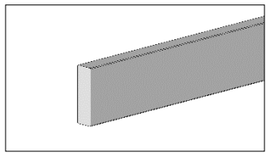	45 / 146 / 2908 45 / 146 / 3708	8 -	- 8
22	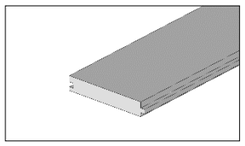	18,5 / 121 / 854	1	1	30	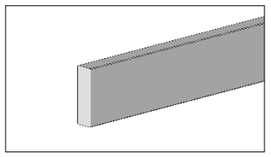	45 / 146 / 2823 45 / 146 / 3623	2 -	- 2

 © Copyright HRB 3662

Pos	Bild	Abmessung	Stück		Pos	Bild	Abmessung	Stück	
			412.3830	412.3838				412.3830	412.3838
31	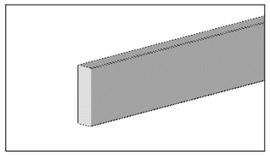	45 / 146 / 3630	2	2	39	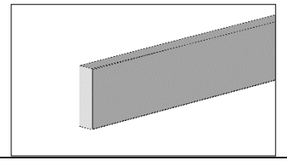	45 / 146 / 684	3	3
32	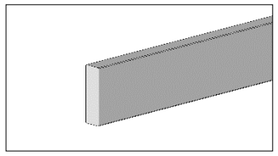	45 / 146 / 3710	1	1	40	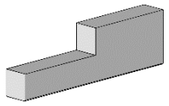	45 / 90 / 323	1	1
33	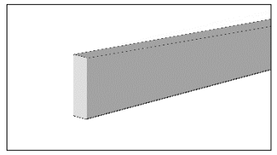	45 / 146 / 1066	1	1	41	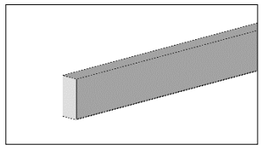	45 / 93 / 2291	3	3
34	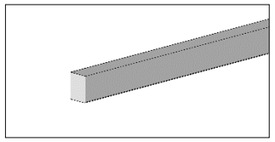	45 / 57 / 3710	1	1	42	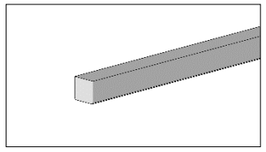	45 / 40 / 2291	3	3
35	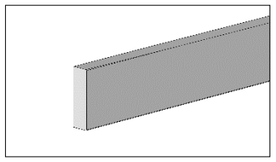	45 / 146 / 931	1	1	43	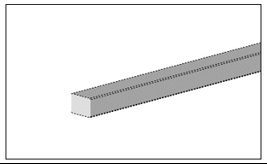	35 / 56 / 2282	1	1
36	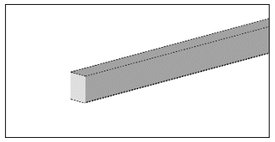	45 / 57 / 931	1	1	44	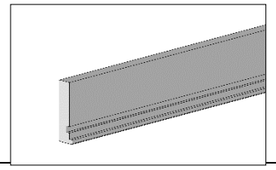	45 / 146 / 2019	2	2
37	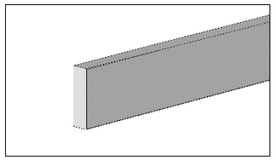	45 / 146 / 634	6	6	45	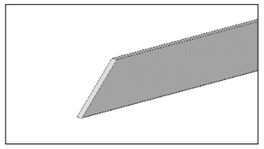	18,5 / 135 / 1111	1	1
38	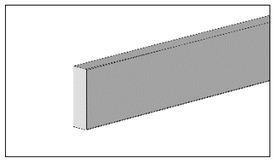	45 / 146 / 578	1	1	46	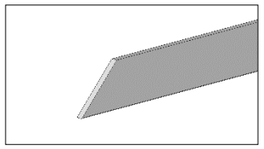	18,5 / 135 / 2901	1	1

© Copyright HRB 3662

Pos	Bild	Abmessung	Stück		Pos	Bild	Abmessung	Stück	
			412.3830	412.3838				412.3830	412.3838
47	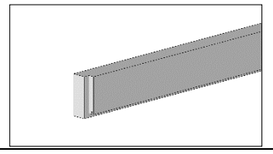	60 / 114 / 1916	1	1	55	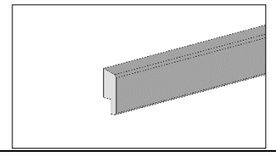	18,5 / 45 / 1190	1	1
48	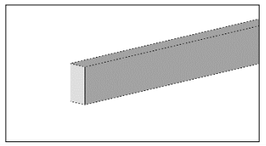	50 / 103 / 1880	1	1	56	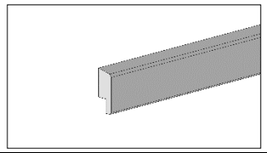	18,5 / 45 / 900	1	1
49	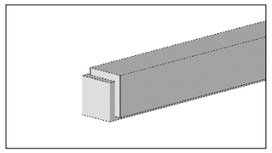	113 / 113 / 1916	1	1	57	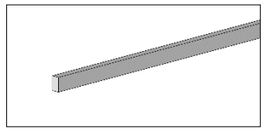	15 / 25 / 842	1	1
50	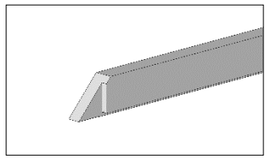	60 / 114 / 1033	1	1	58	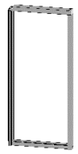	120 / 940 / 2000	1	1
51	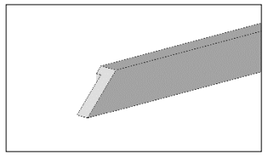	60 / 114 / 1033	1	1	59	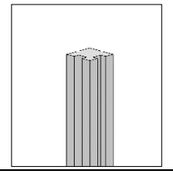	45 / 45 / 2360	3	3
52	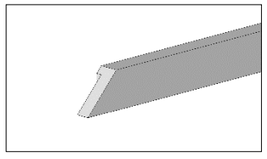	60 / 114 / 1963	1	1	60	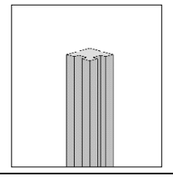	45 / 45 / 400	1	1
53	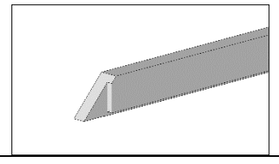	60 / 114 / 1903	1	1	61	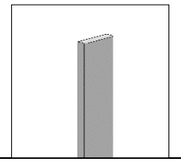	18,5 / 70 / 2440	8	8
54	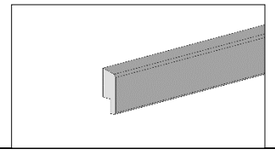	18,5 / 45 / 2980	1	1	62	-	-	-	-

© Copyright HRB 3662

Pos	Bild	Abmessung	Stück		Pos	Bild	Abmessung	Stück	
			412.3830	412.3838				412.3830	412.3838
63	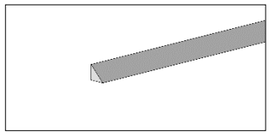	30 / 30 / 1900	6	6	71	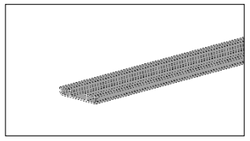	7 / 50 / 856	6	6
64		8 / 895 / 1910	3	3	72	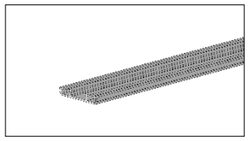	7 / 50 / 836	1	1
65		8 / 833 / 1930	1	1	73	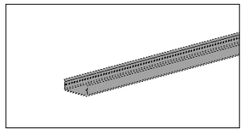	18 / 53 / 2000	6	6
66	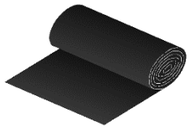	5m²	4	4	74	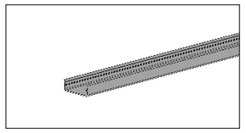	18 / 53 / 856	6	6
67	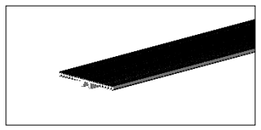	3 / 50 / 2000	1	1	75	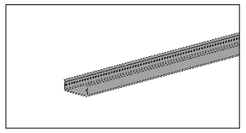	18 / 53 / 836	1	1
68	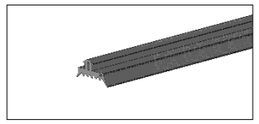	3 / 17 / 860 3 / 17 / 2000	18 4	18 4	76	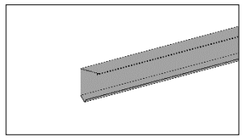	1,5 / 260 / 3370	1	1
69	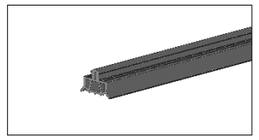	5 / 17 / 2000	9	9	77	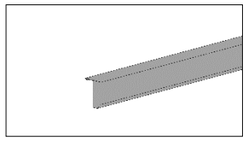	1,5 / 260 / 2885 1,5 / 260 / 3685	1 -	- 1
70	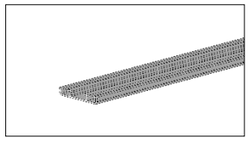	7 / 50 / 2000	6	6	78	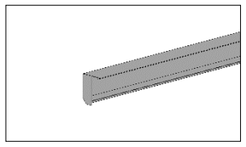	1,5 / 260 / 2885 1,5 / 260 / 3685	1 -	- 1

© Copyright HRB 3662

Pos	Bild	Abmessung	Stück		Pos	Bild	Abmessung	Stück	
			412.3830	412.3838				412.3830	412.3838
79	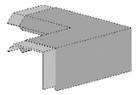	1,5 / 290 / 290	2	2	87		4,0 x 60	90	90
80	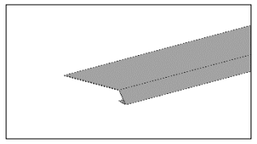	1,0 / 276 / 2000	2	2	88		4,5 x 70	575	575
81	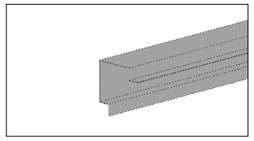	1,0 / 276 / 2000	1	1	89		2,2 x 55	1000	1500
82	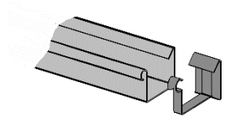		1	1	90		6,5 x 65	76	76
83		6,0 x 150	55	55	91	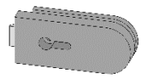		1	1
84		5,0 x 120	30	30	92	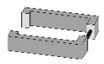		1	1
85		5,0 x 80	250	250	93		30 x 35	1	1
86		6,0 x 60	32	32	94		61 / 86	2	2

© Copyright HRB 3662

Pos	Bild	Abmessung	Stück		Pos	Bild	Abmessung	Stück	
			412.3830	412.3838				412.3830	412.3838
95	K140.1001.0006 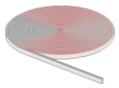	2 / 15 / 30000	1	1	103		2,5 x16	26	26
96	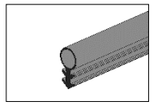	4 / 10 / 5900	1	1	104	-	-	-	-
97	-	-	-	-	105		840 x 1130	1	1
98	-	-	-	-					
99	-	-	-	-					
100		5 / 8	8	8					
101	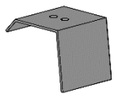	4 / 40 / 260	12	12					
102	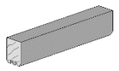	45 / 60 / 300	4	4					

© Copyright HRB 3662

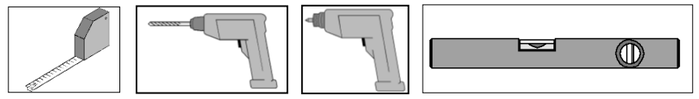

1

2x 84
51
47
4x 84
2x 84
53
49
48
50
52
58
4x 84
2x 84

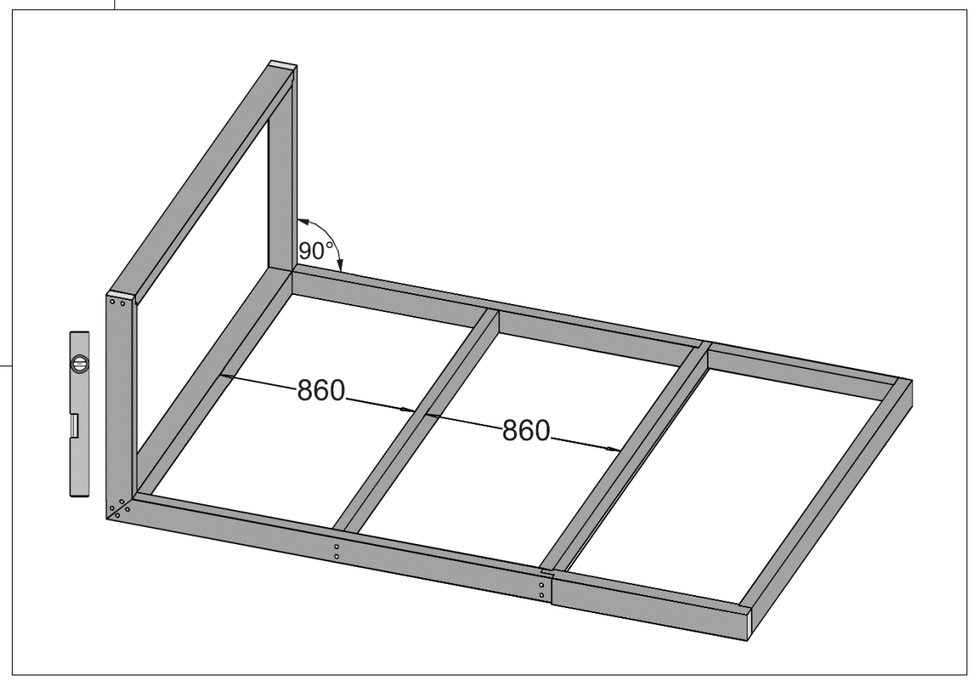

© Copyright HRB 3662

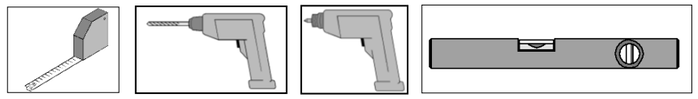

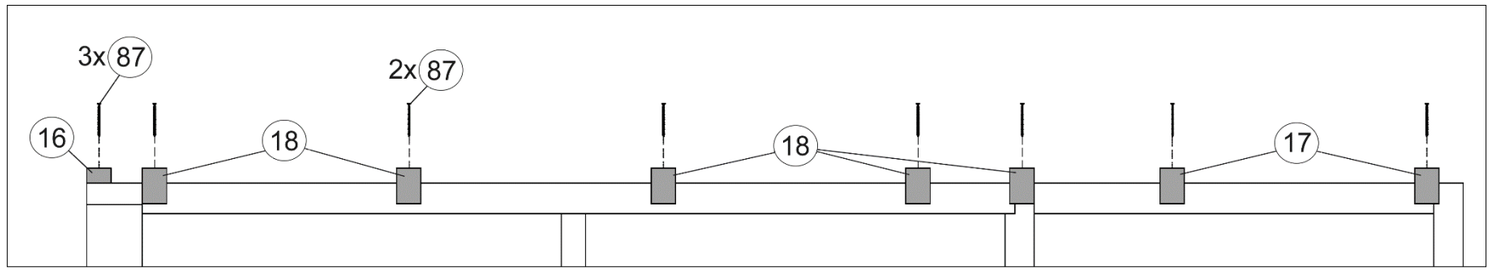

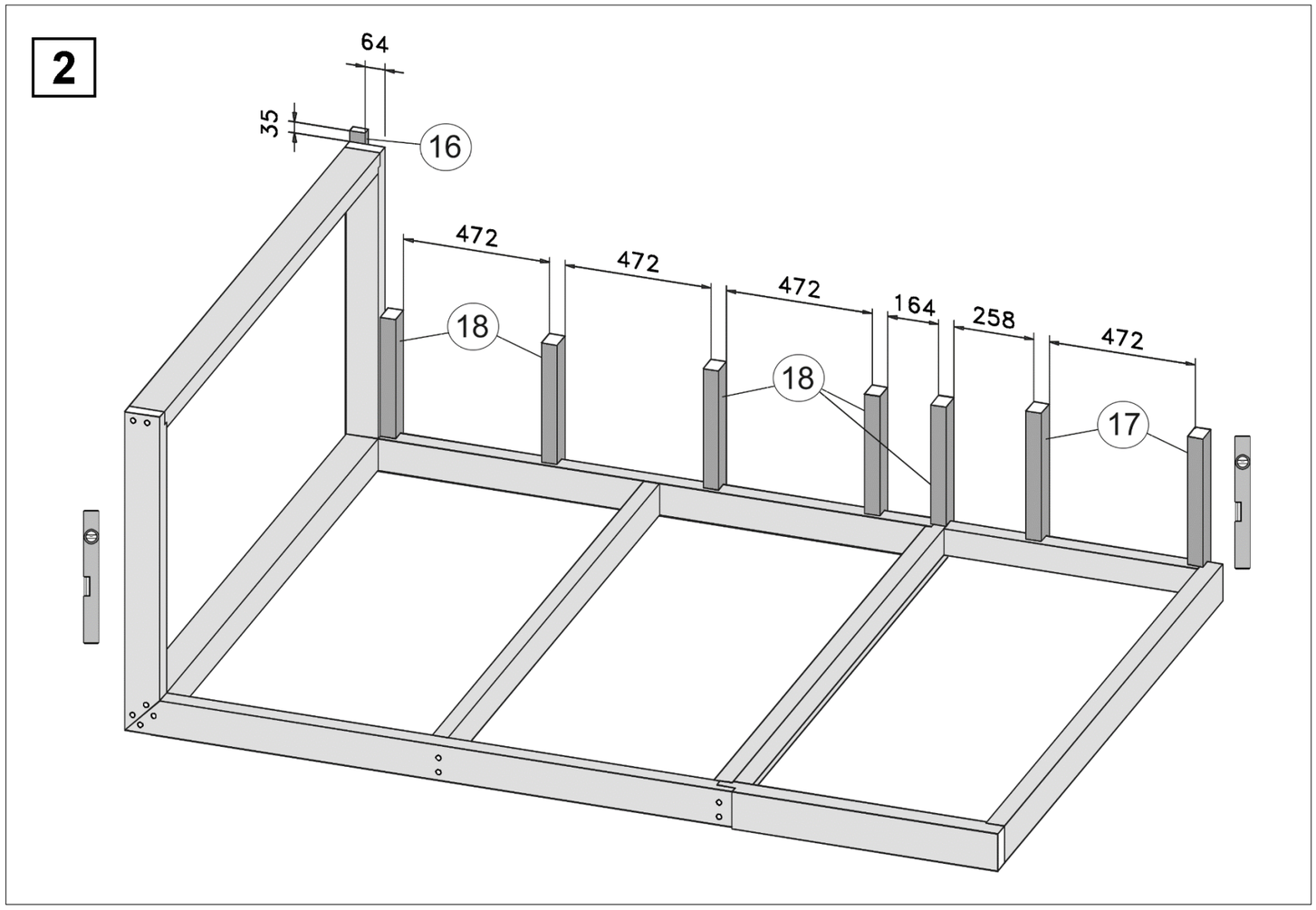

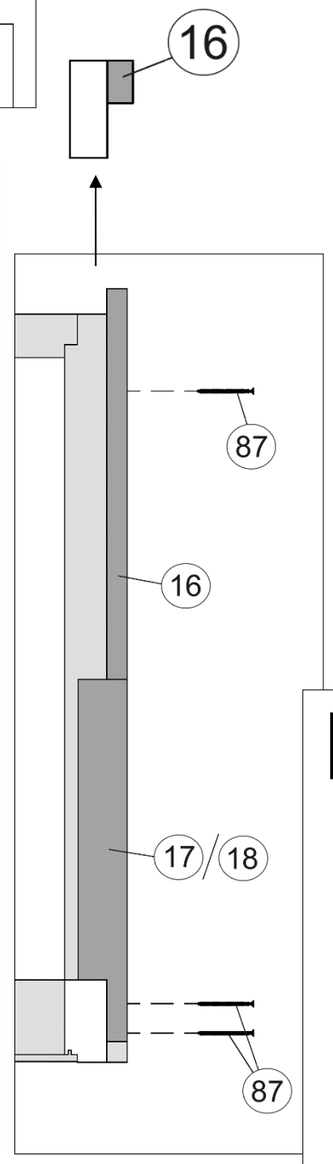

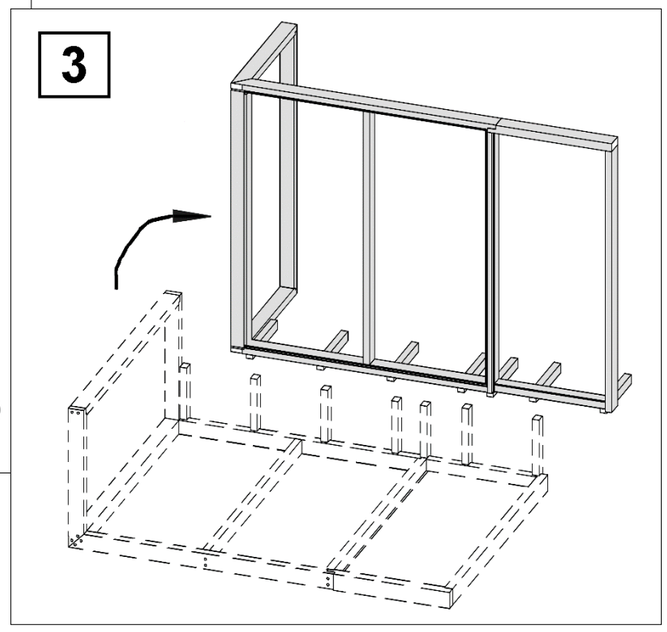

© Copyright HRB 3662

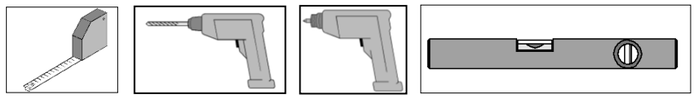

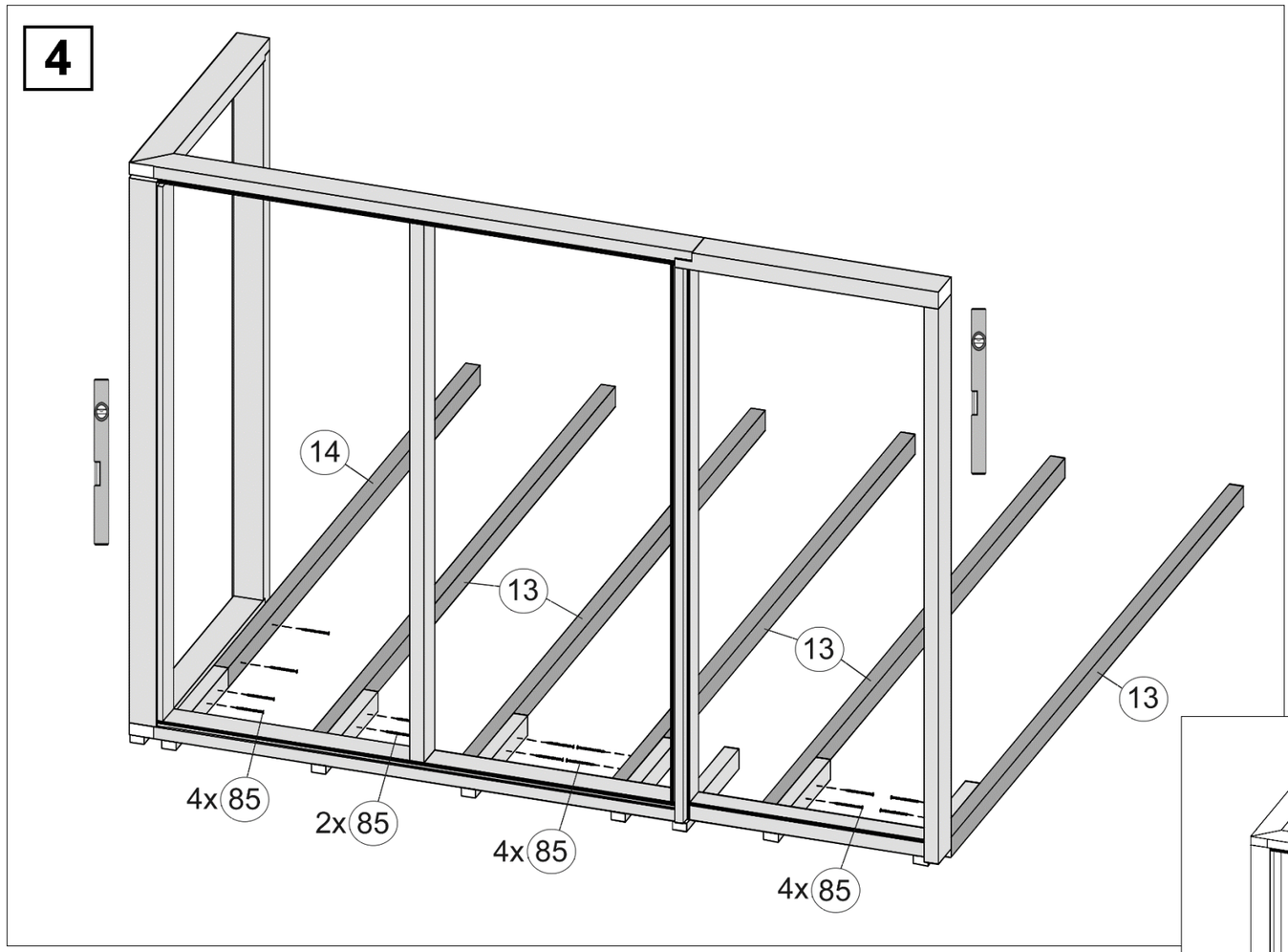

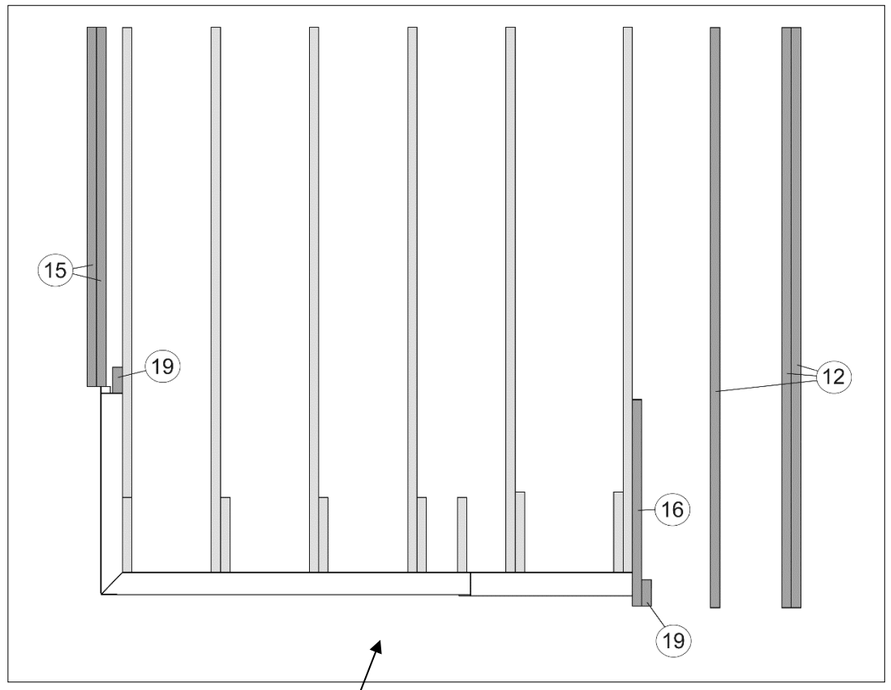

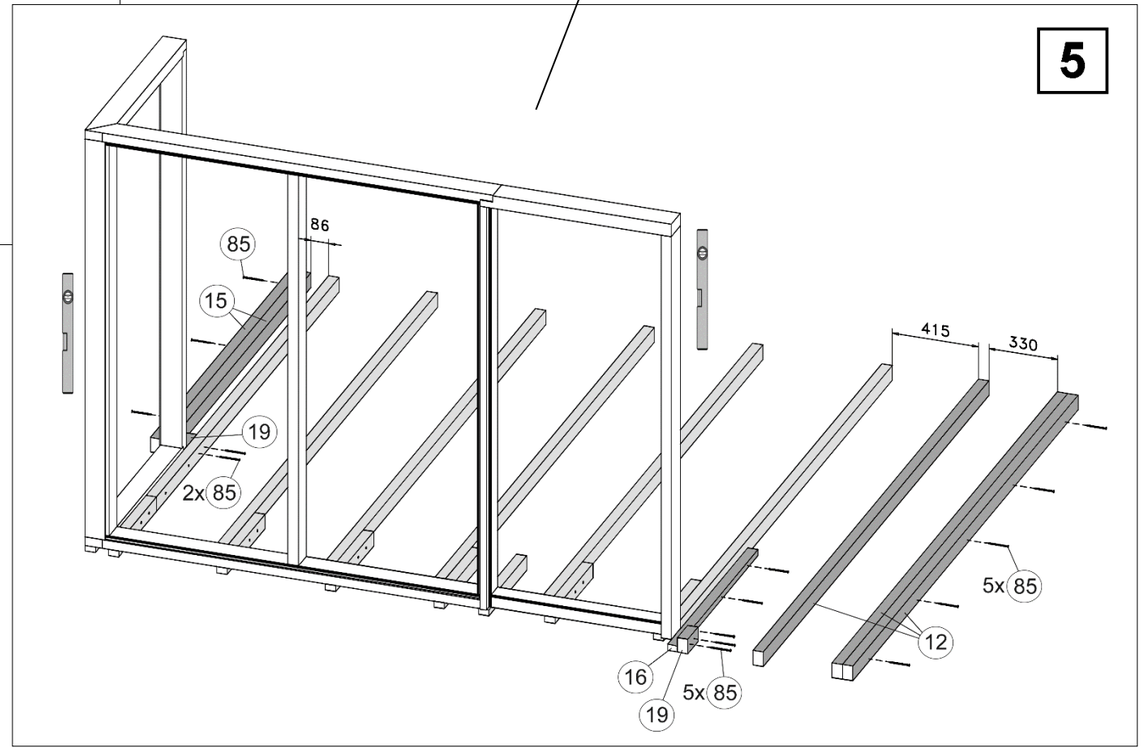

© Copyright HRB 3662

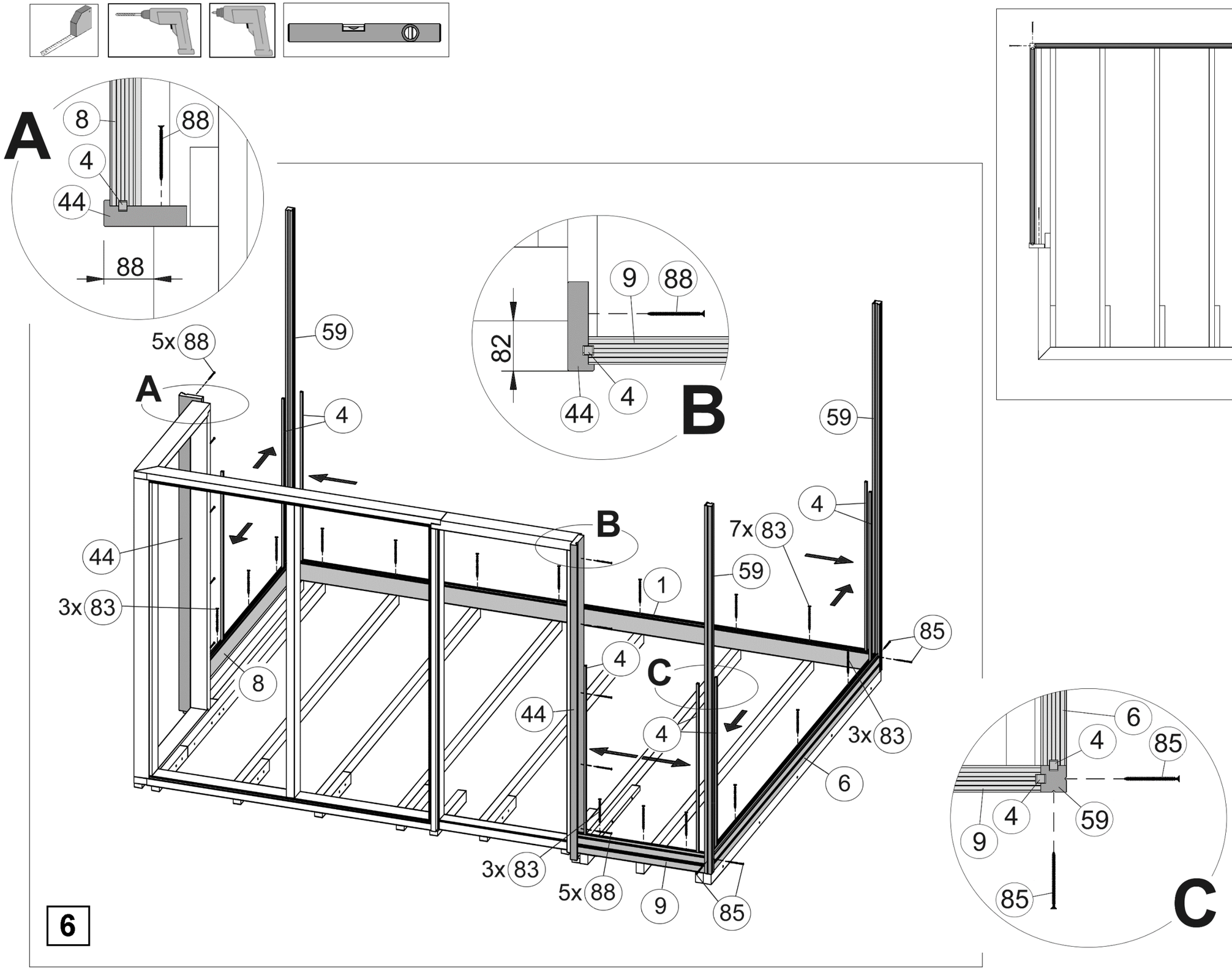
A
8
88
4
44
88
5x 88
A
59
4
44
3x 83
8
B
1
4
44
3x 83
5x 88
9
85
9
88
82
44
4
B
59
4
7x 83
59
85
C
4
3x 83
6
6
4
85
4
59
9
85
C
6

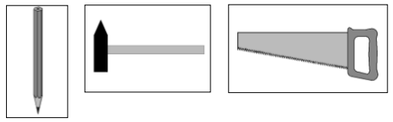

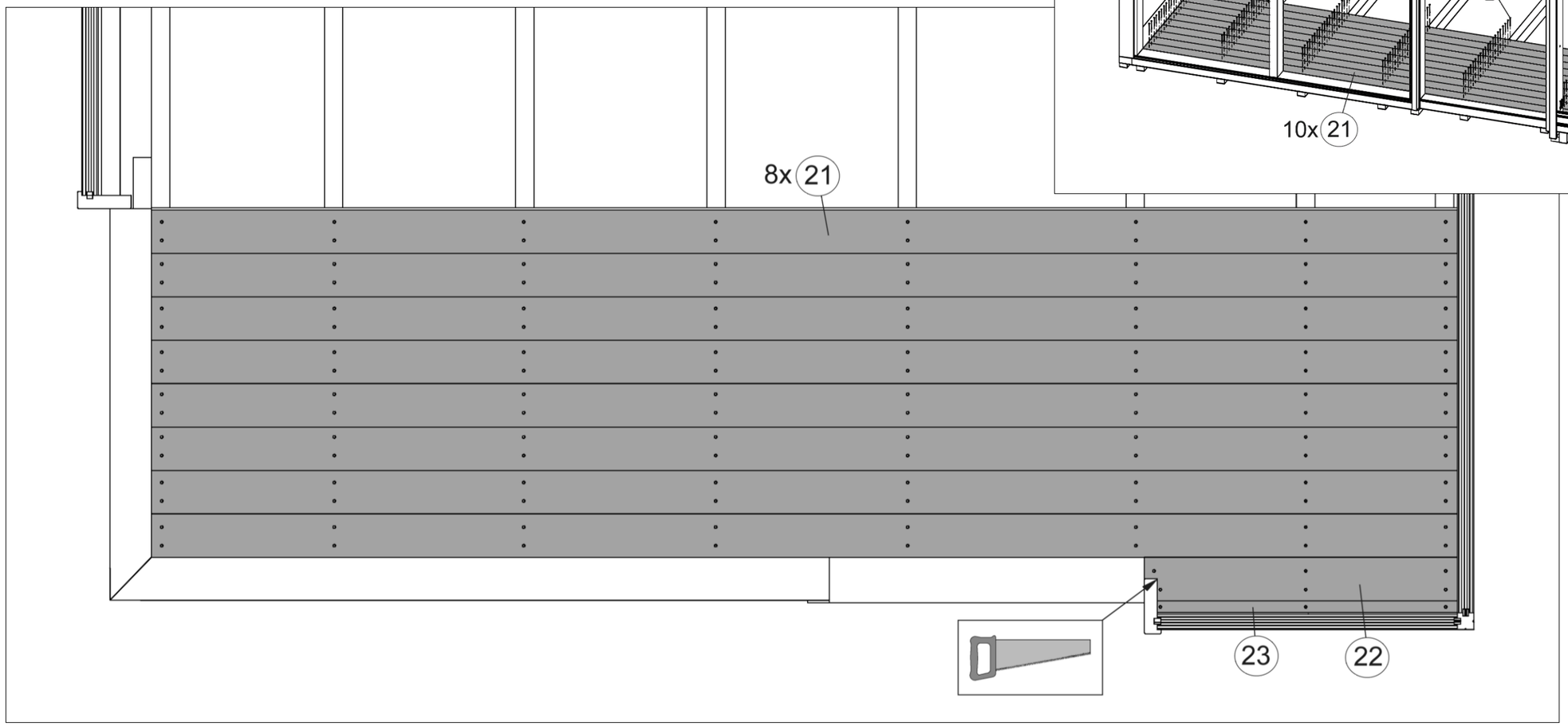

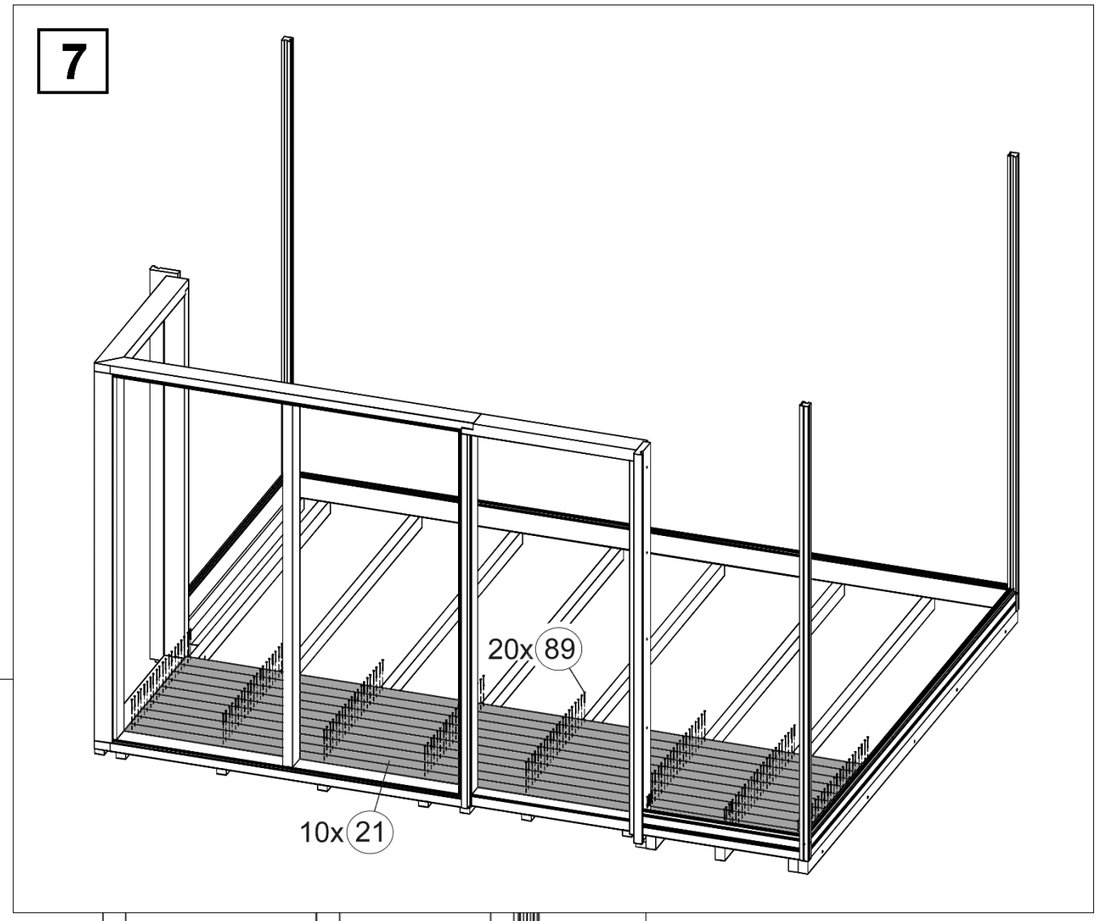

© Copyright HRB 3662

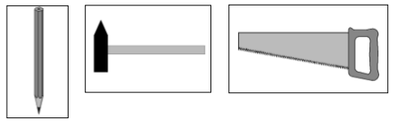

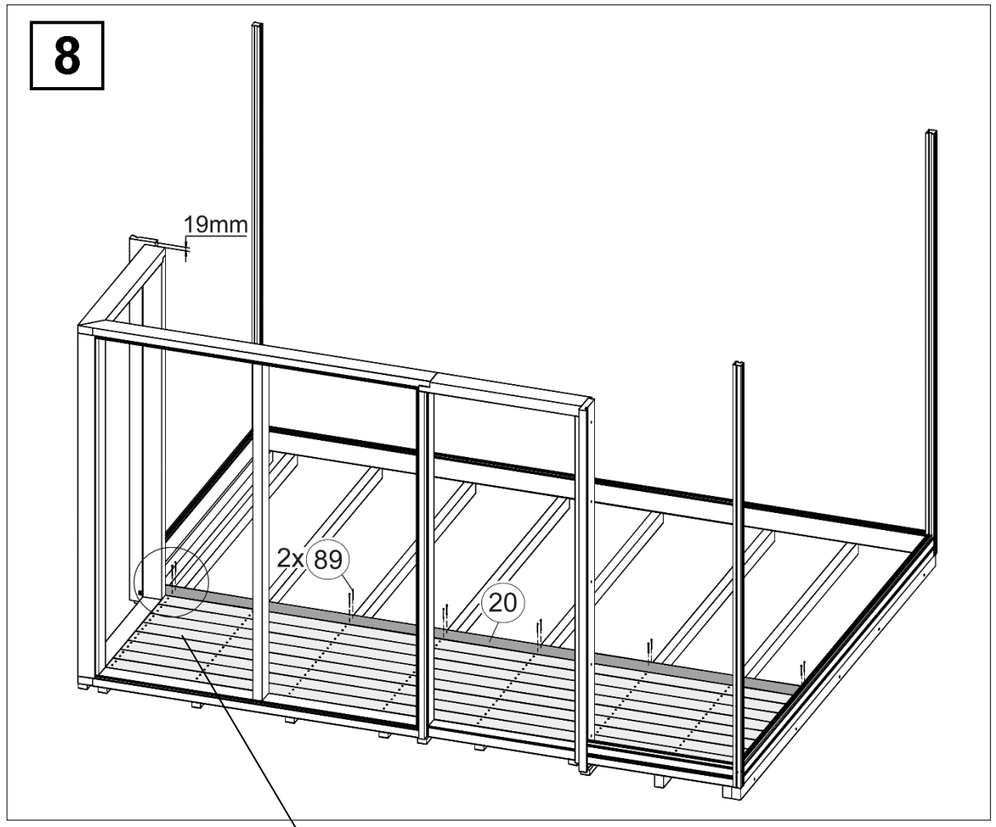

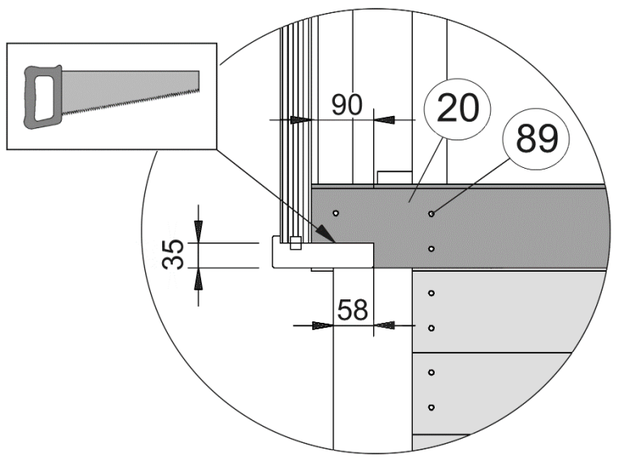

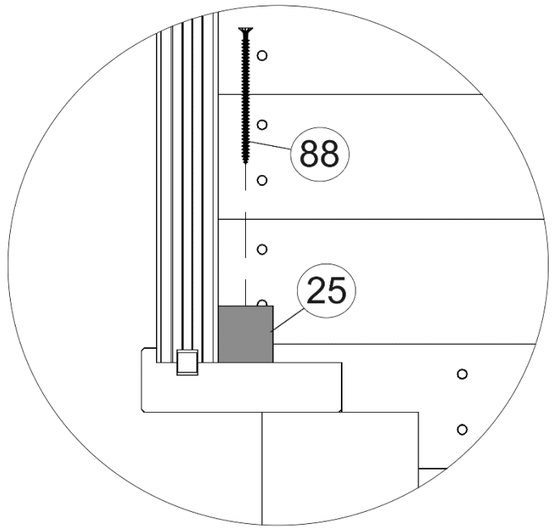

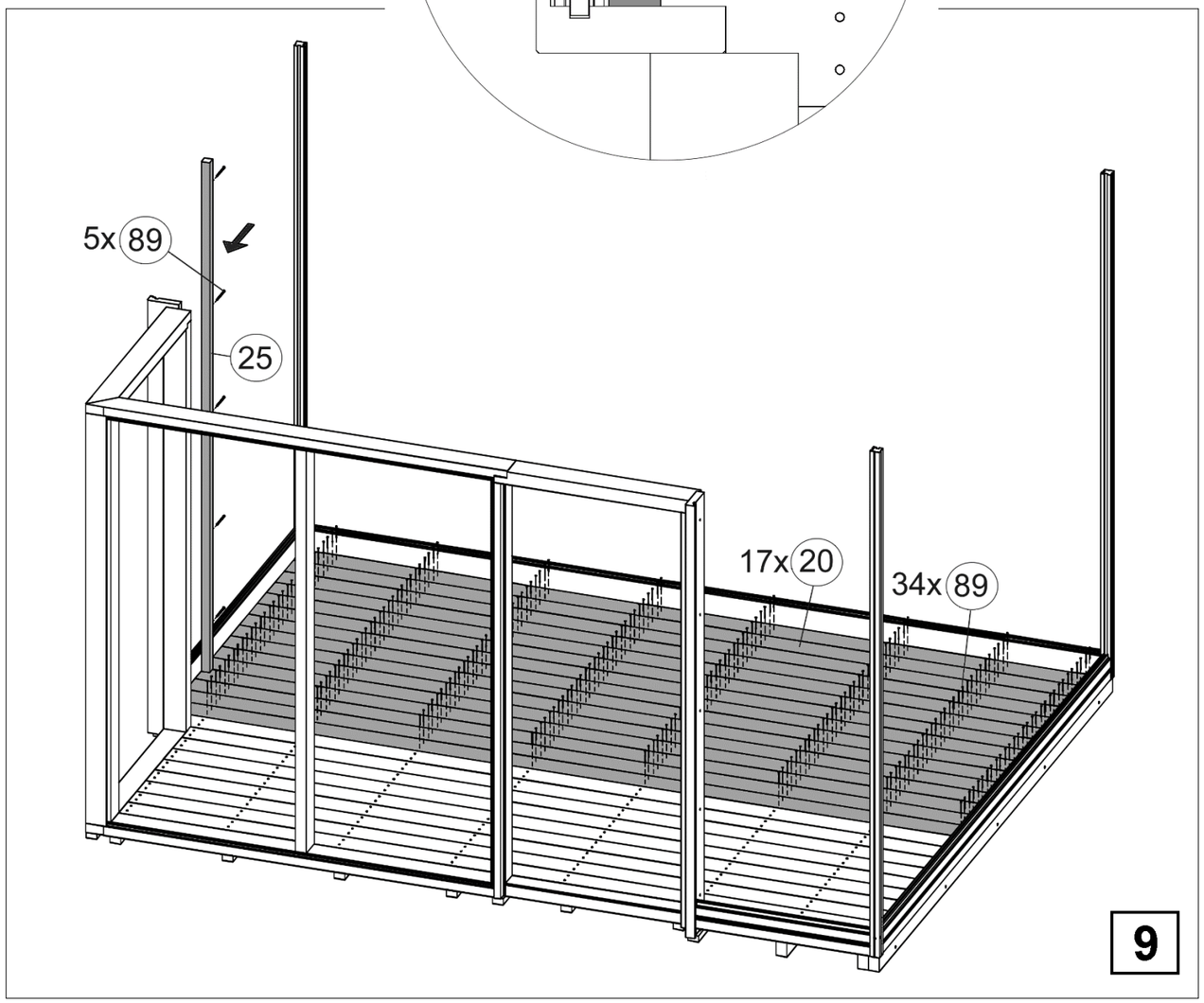

© Copyright HRB 3662

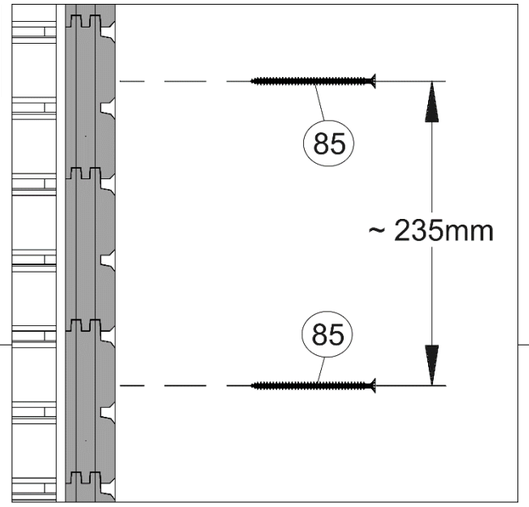

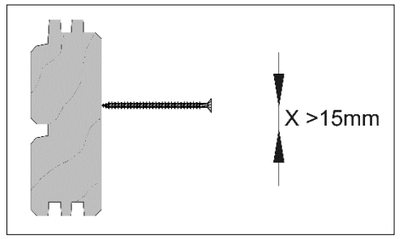

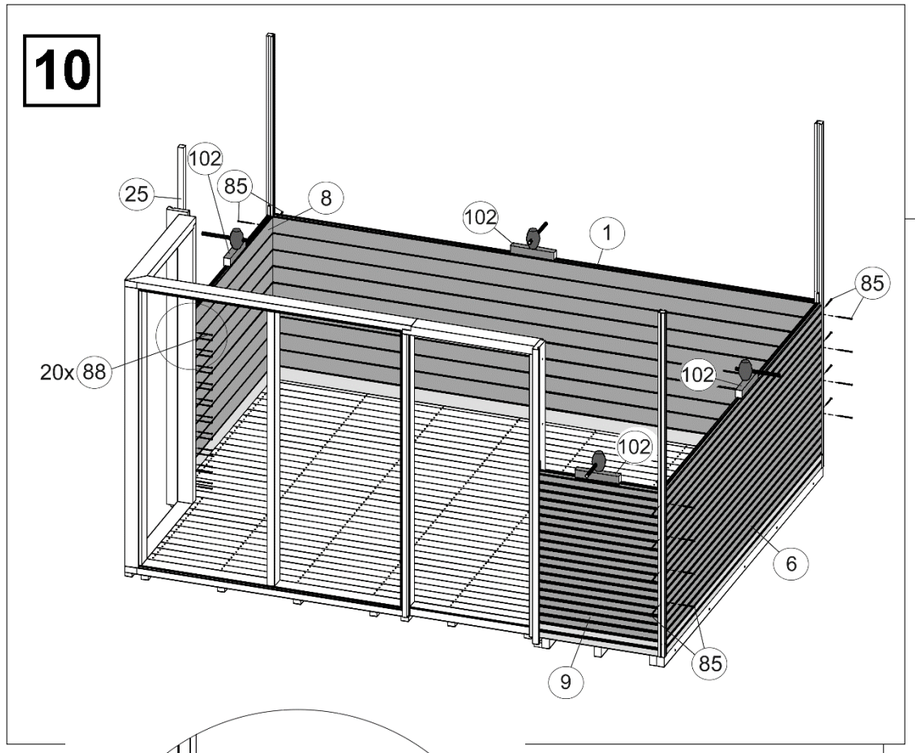

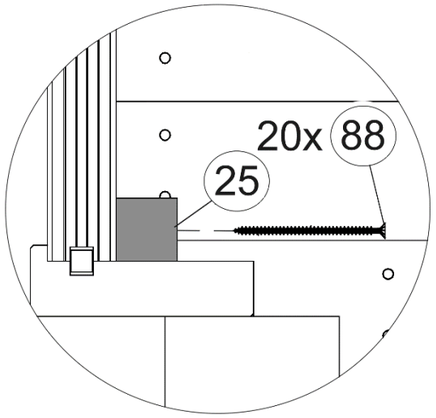

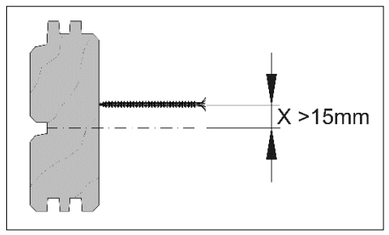

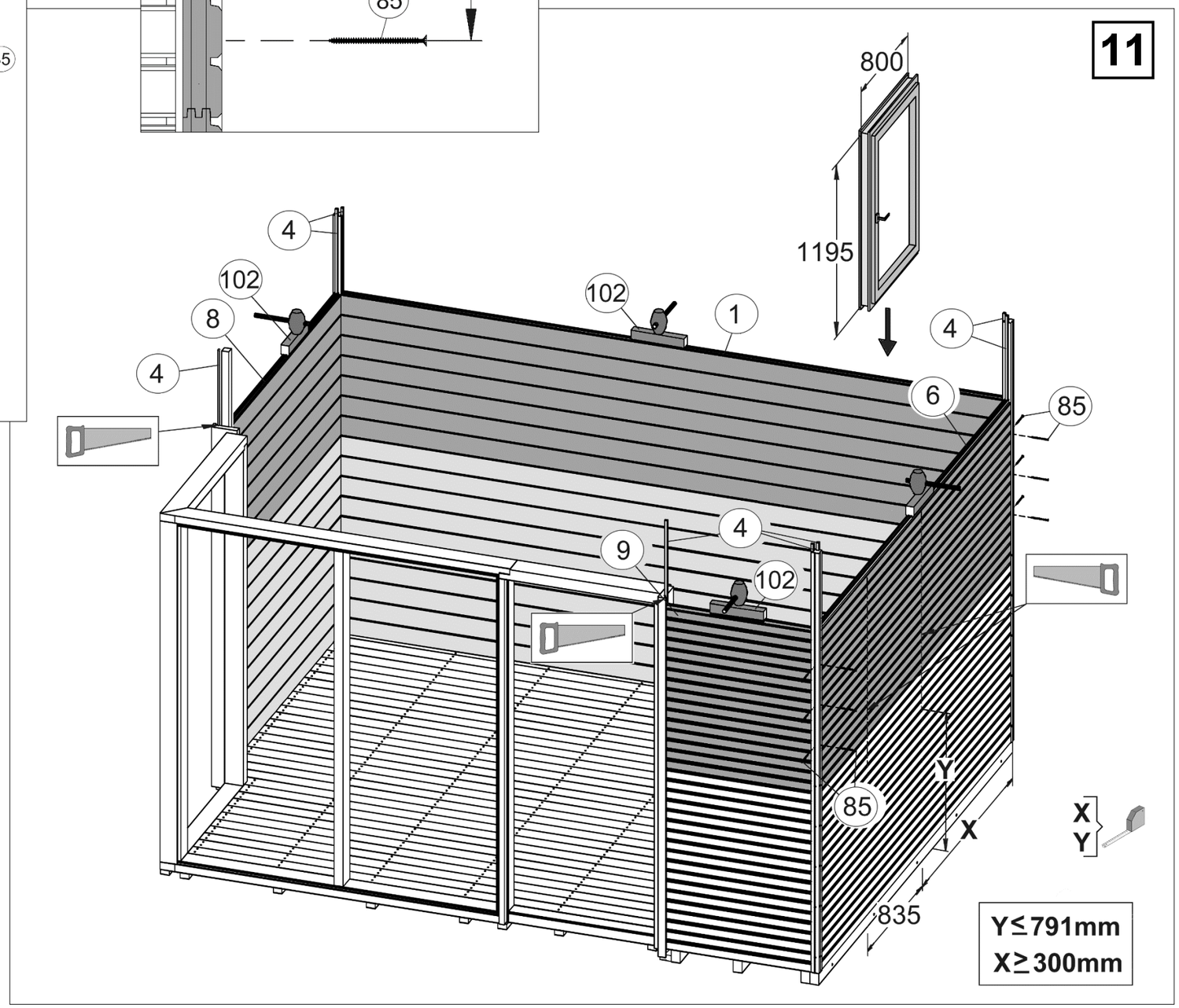

© Copyright HRB 3662

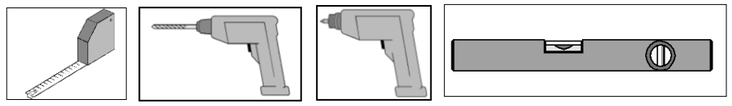

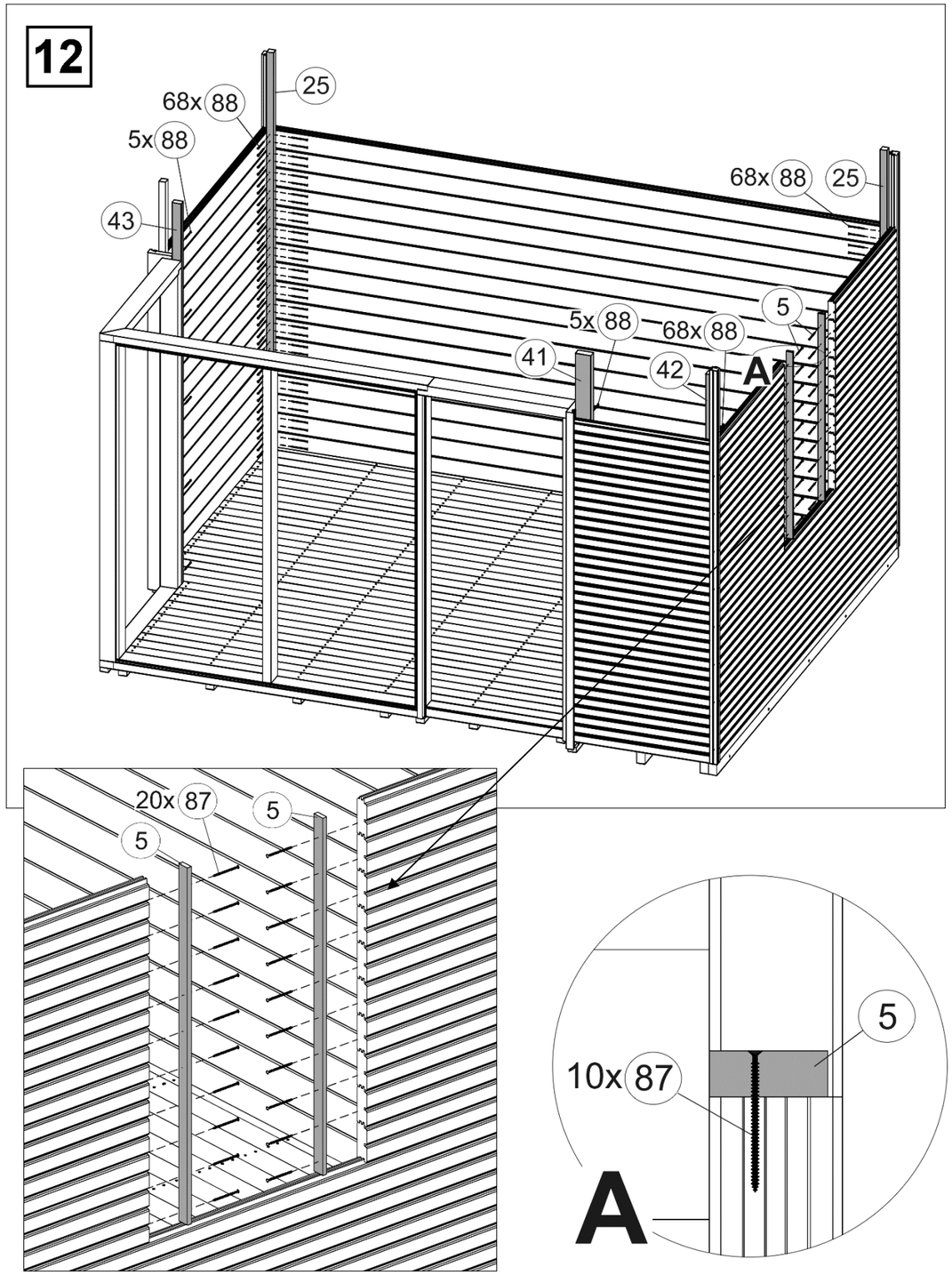

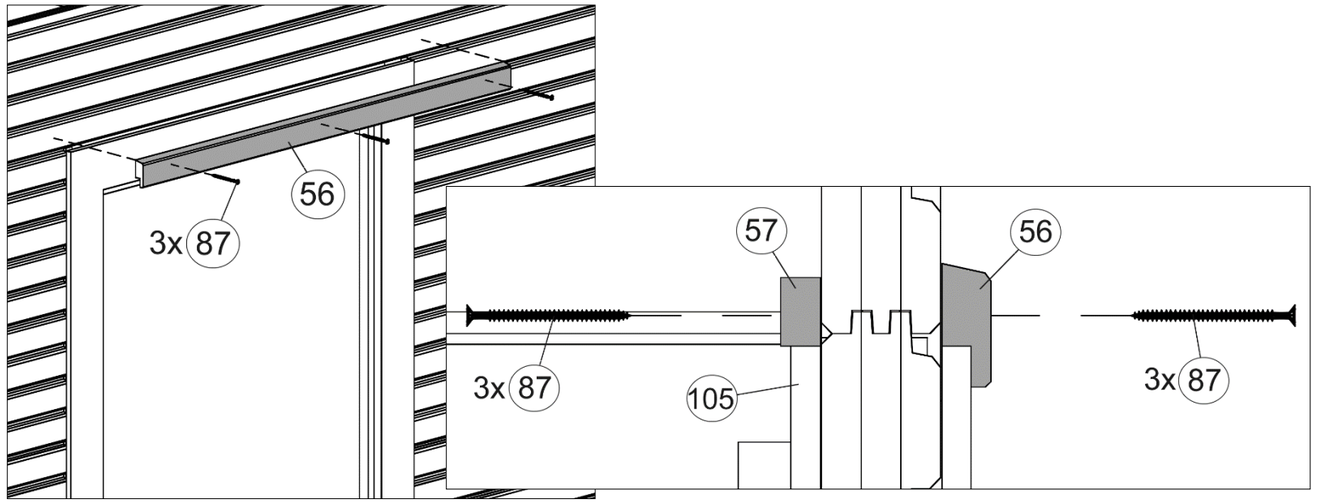

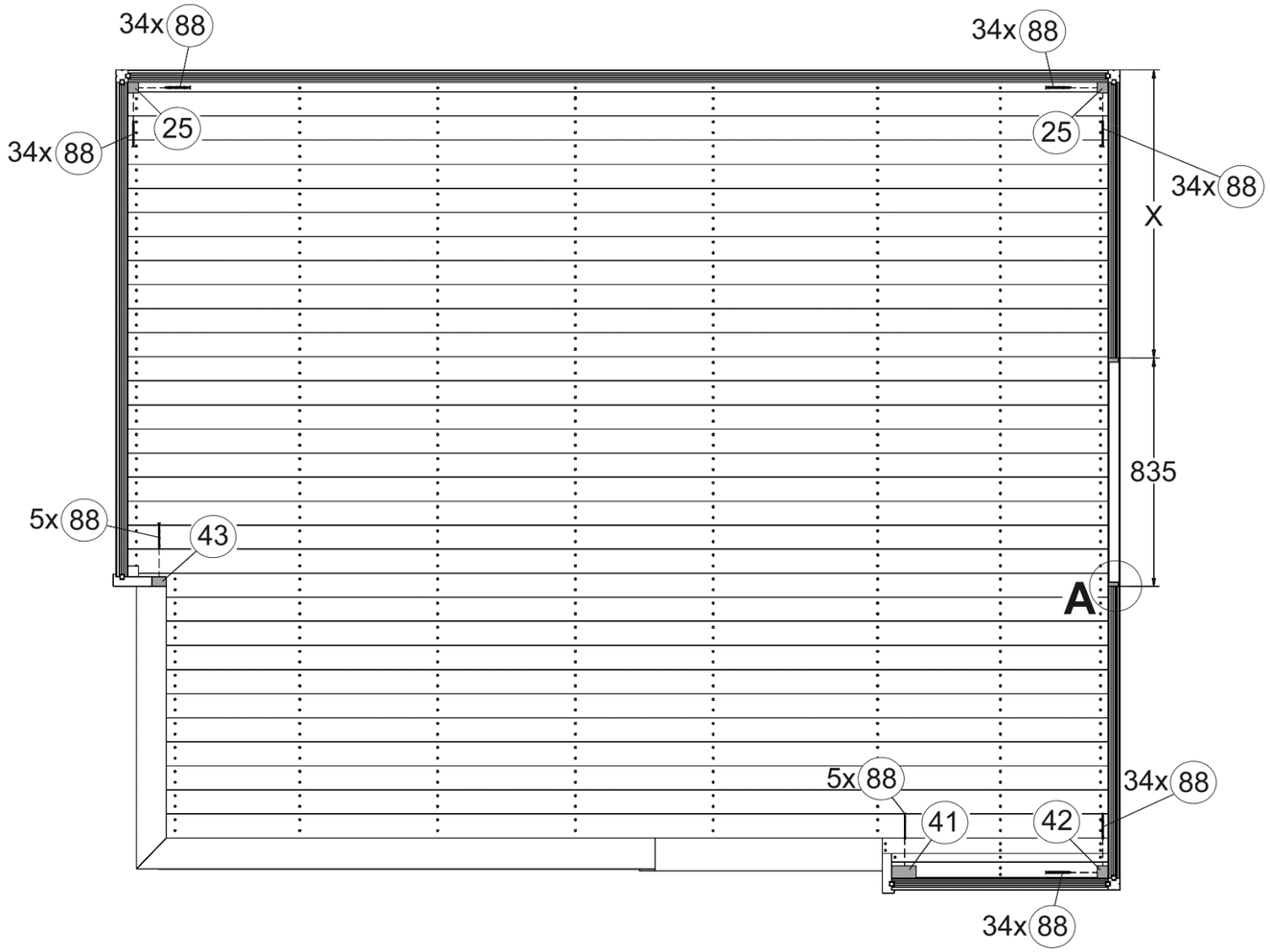

© Copyright HRB 3662

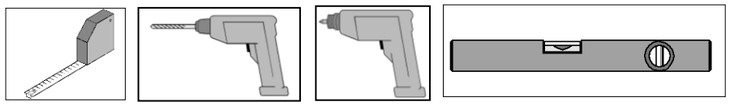

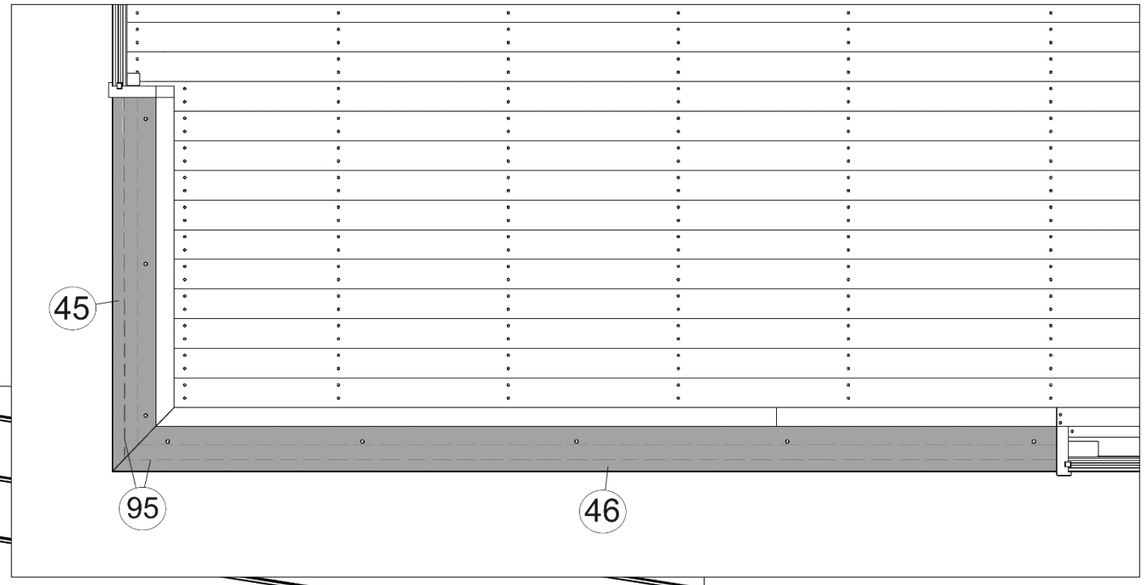

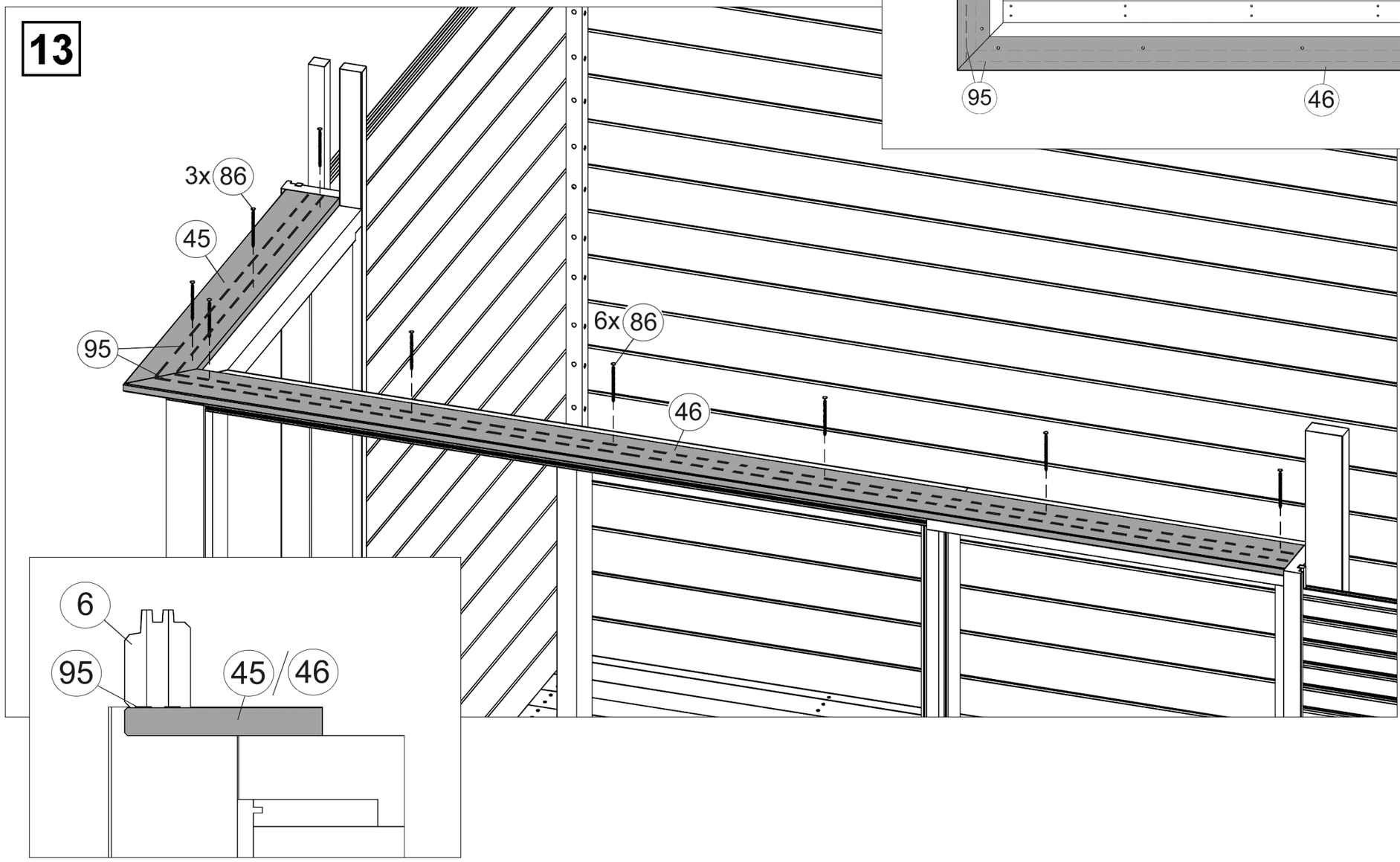

© Copyright HRB 3662

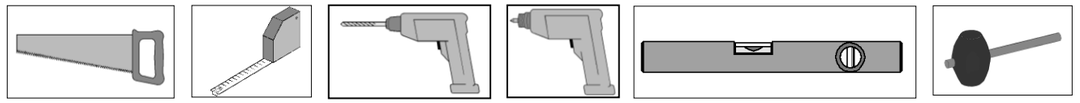

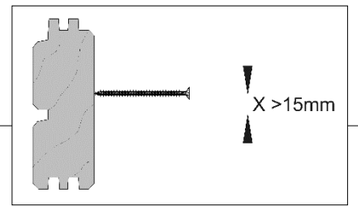

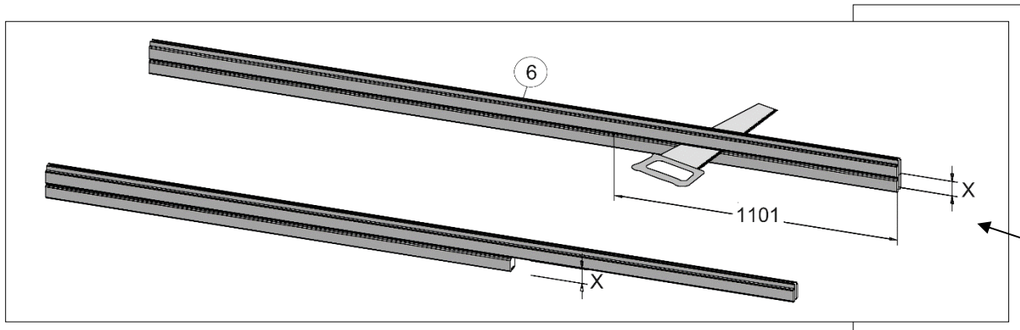

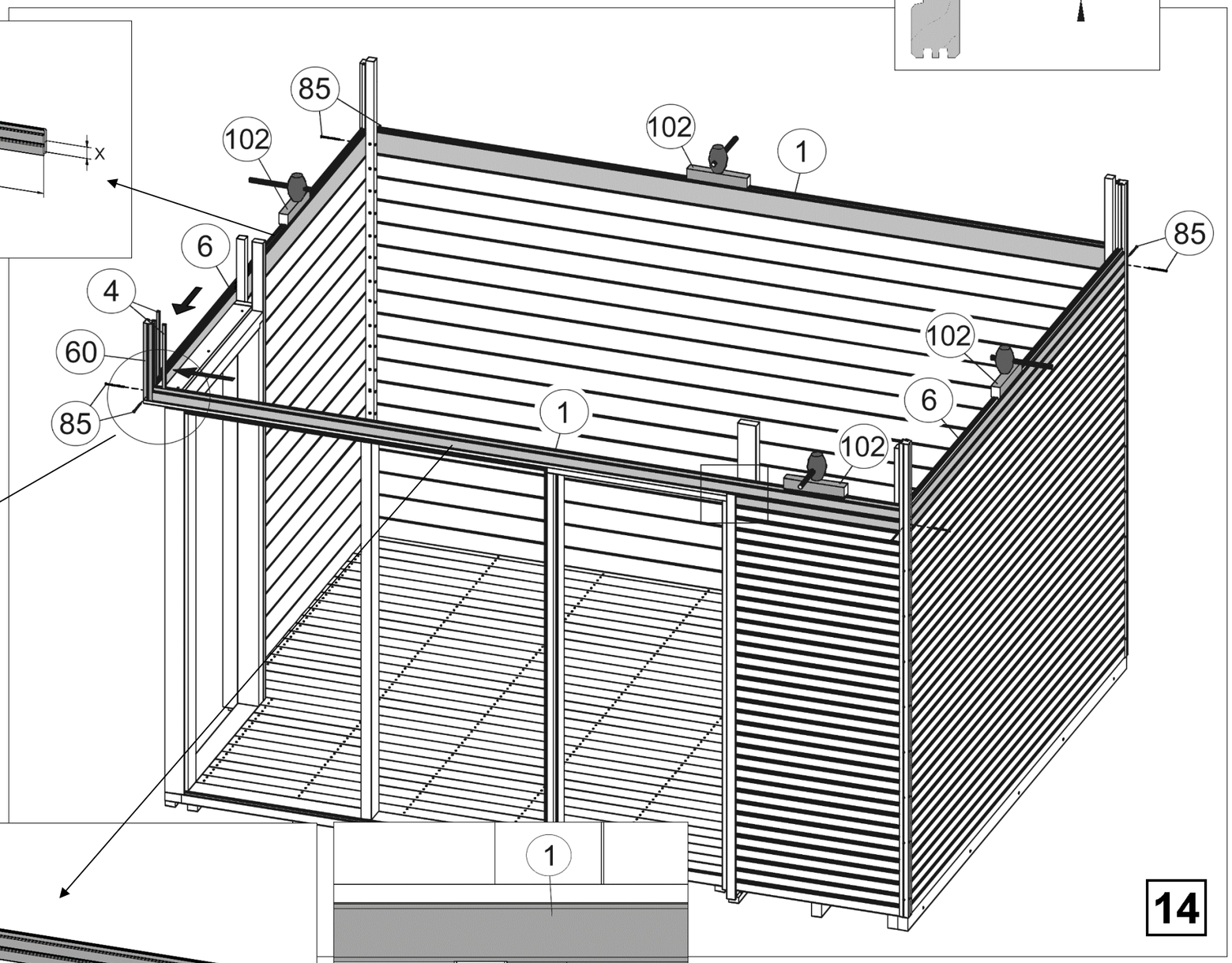

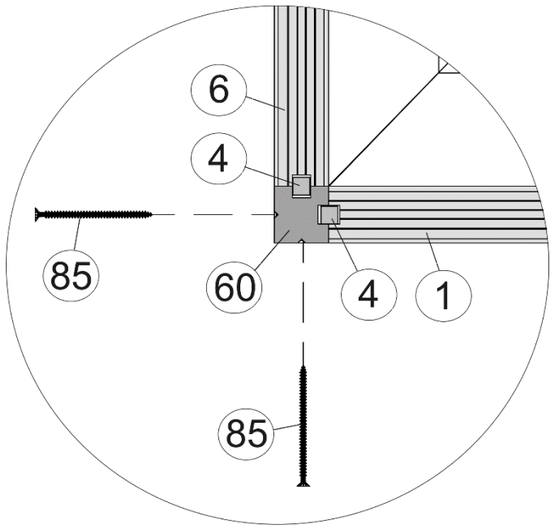

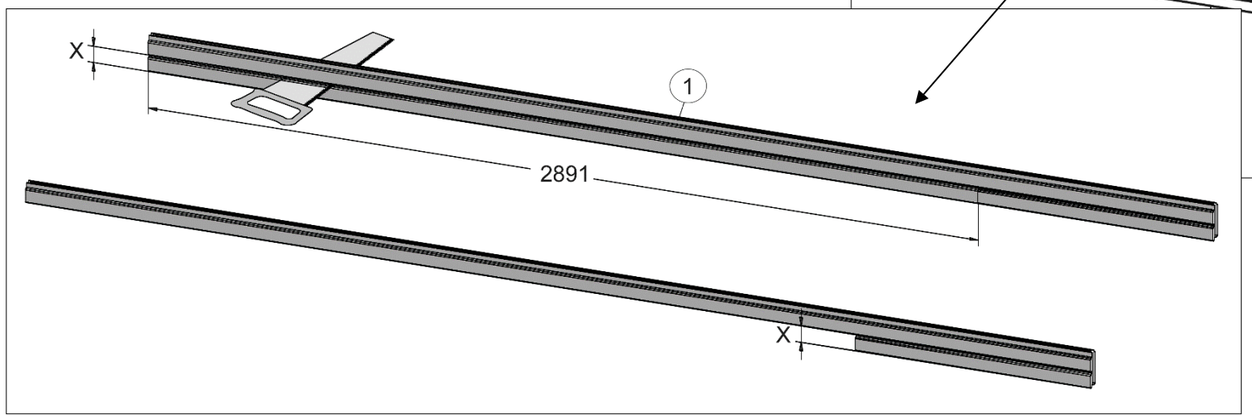

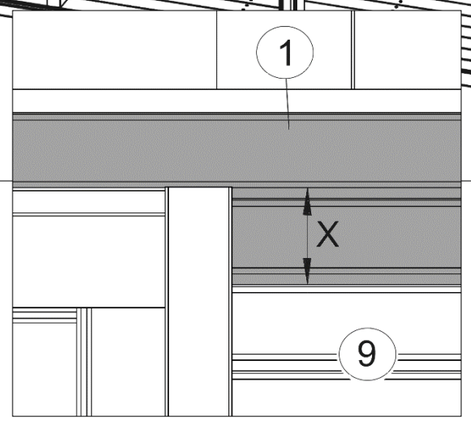

© Copyright HRB 3662

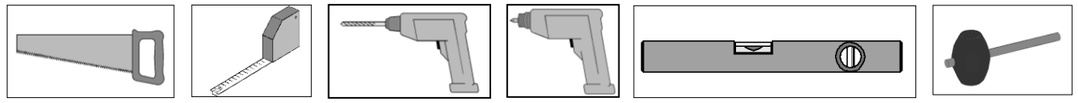

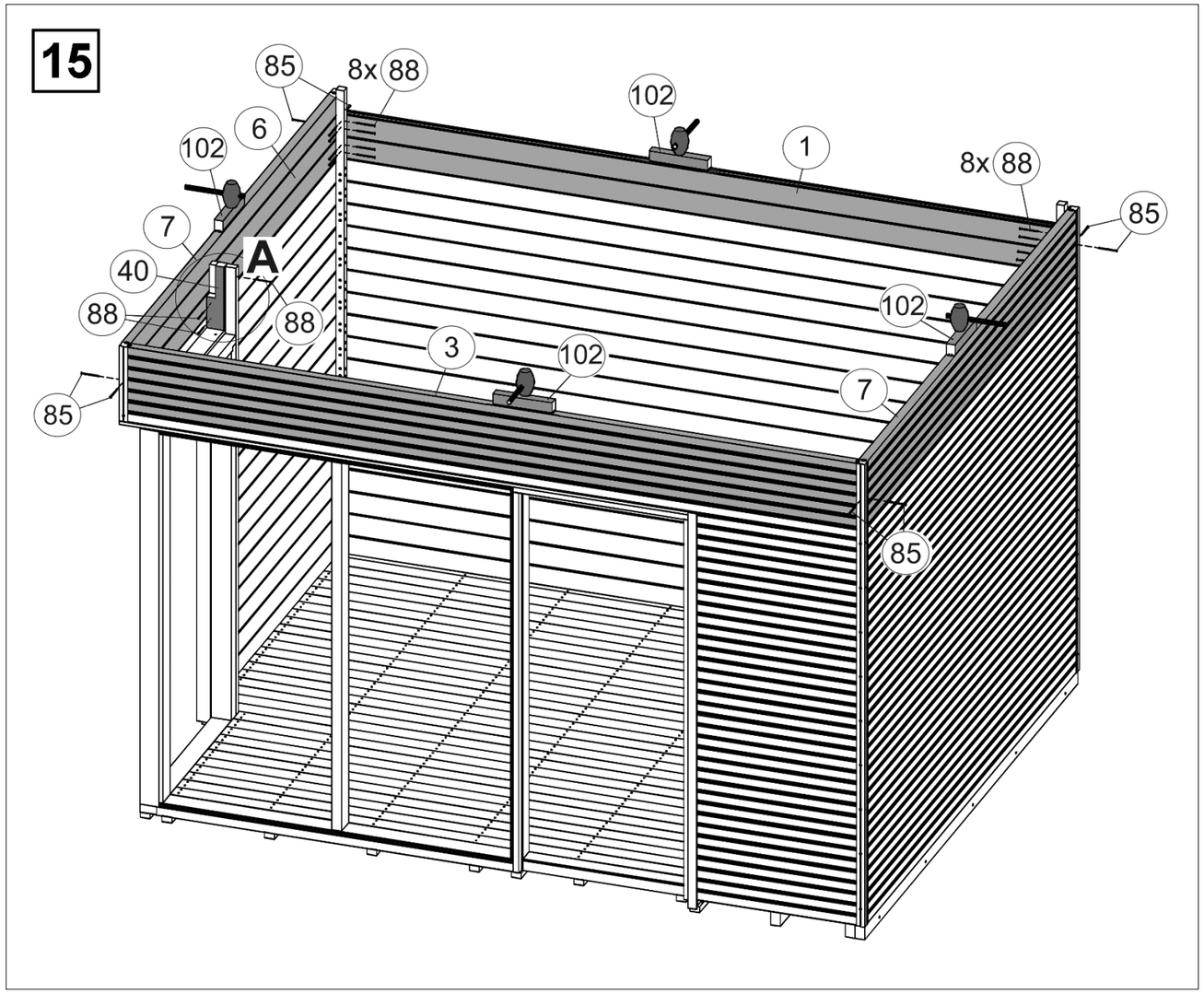
15
85
8x 88
102
6
102
1
8x 88
85
7
A
40
88
88
102
3
102
7
85
85

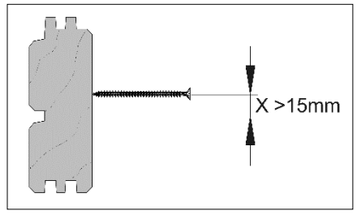
X >15mm

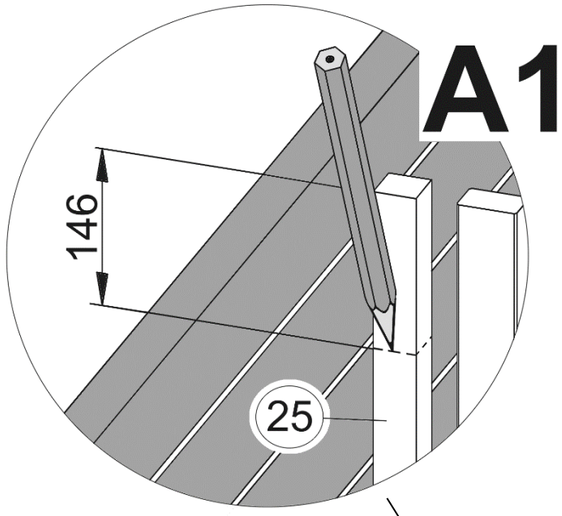
A1
146
25

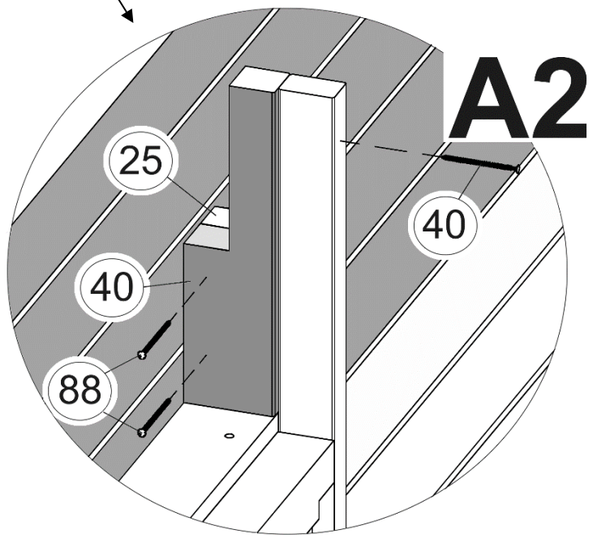
A2
25
40
40
88

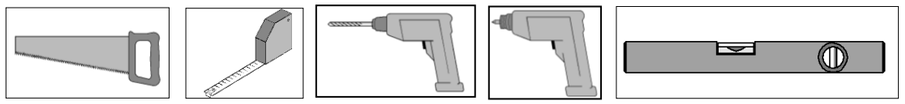

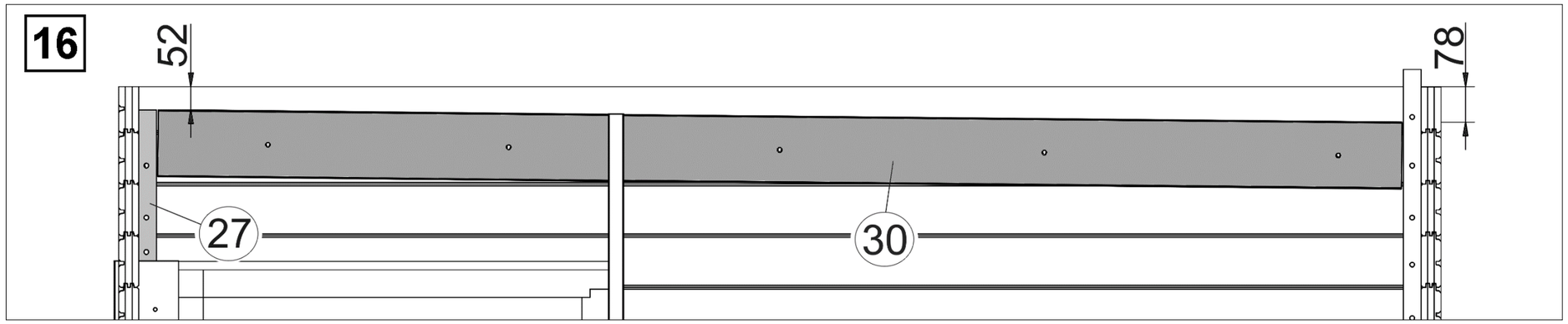

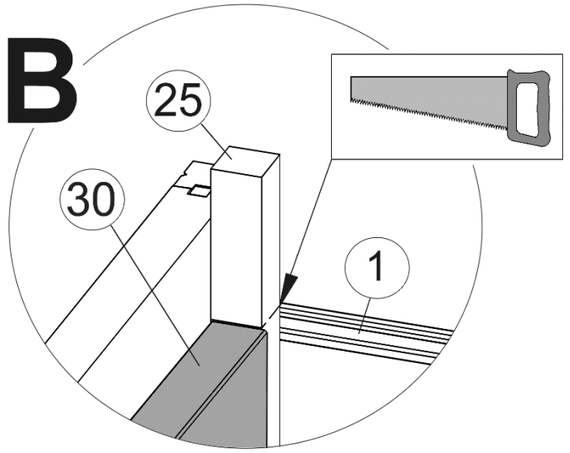

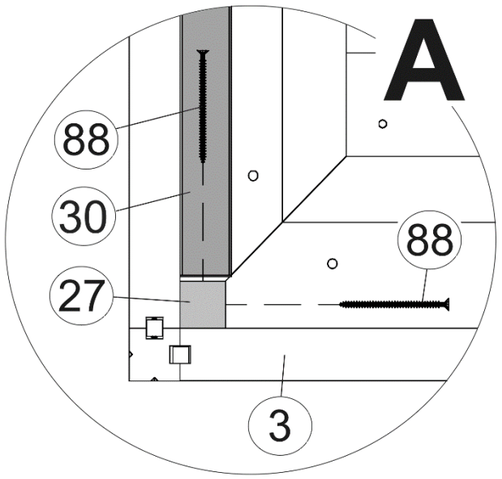

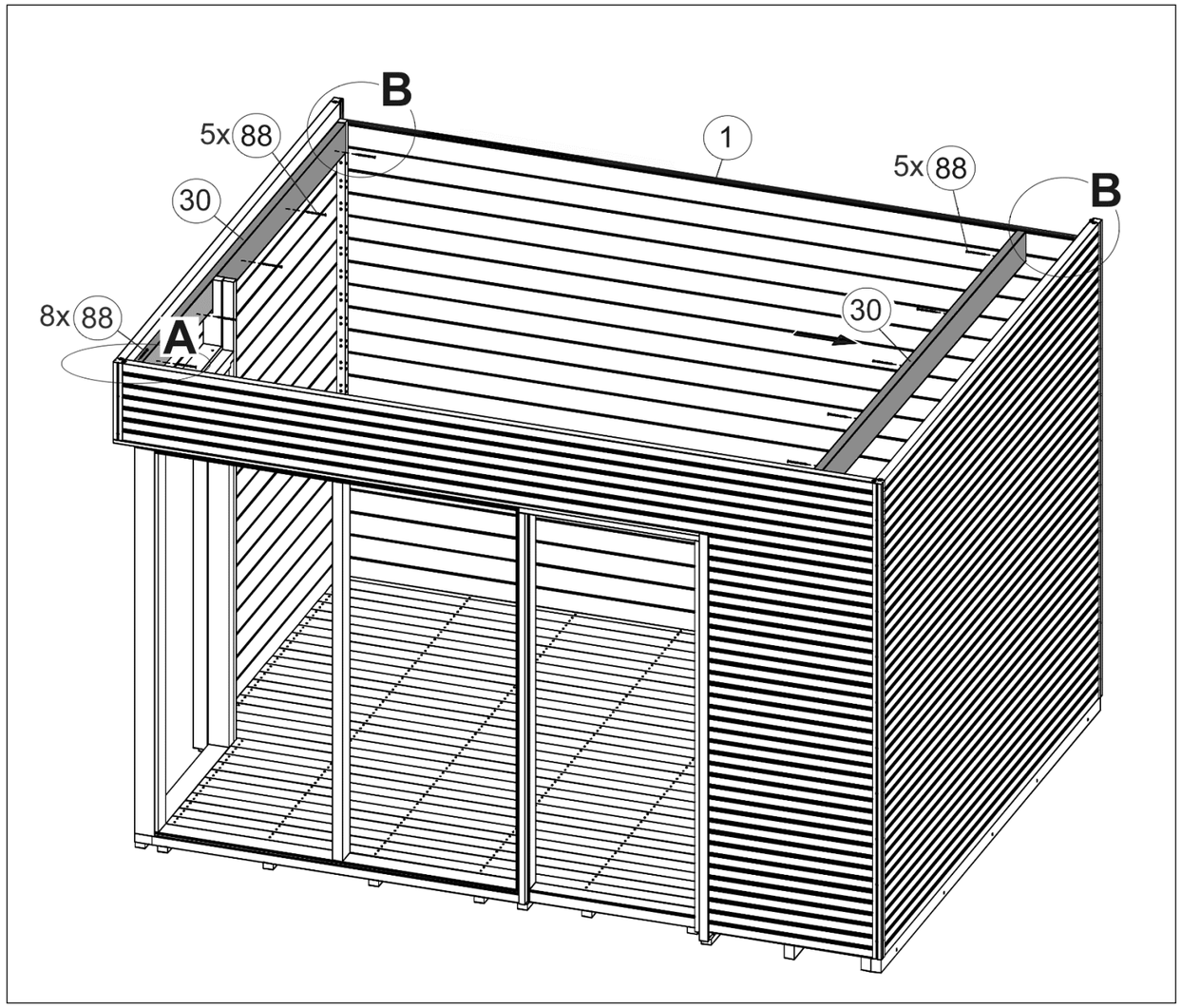

© Copyright HRB 3662

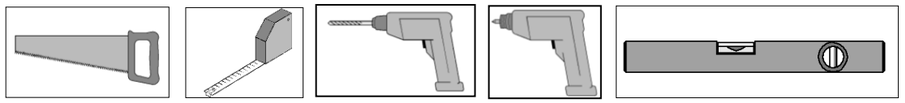

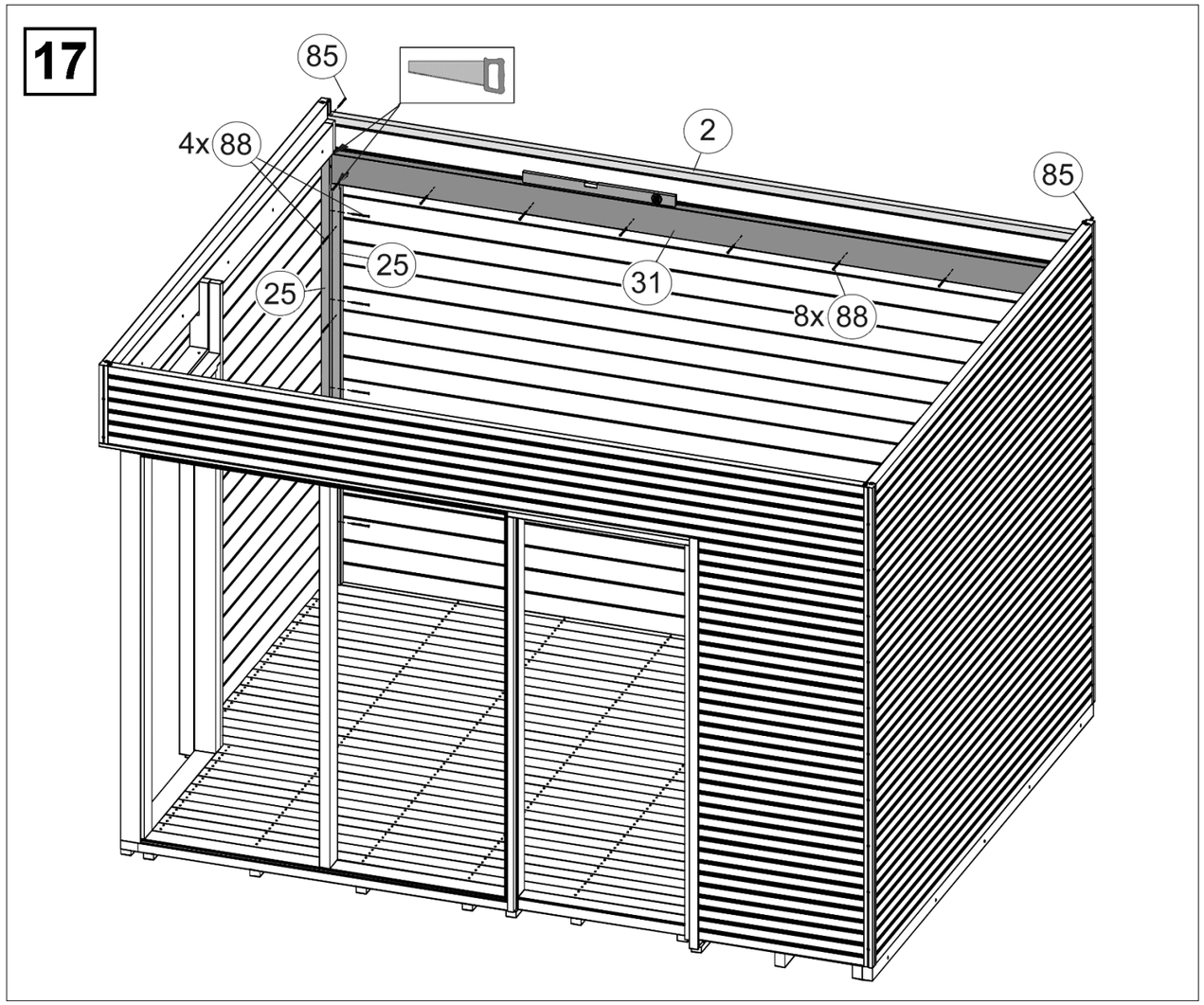
17
85
4x 88
2
85
25
25
31
8x 88

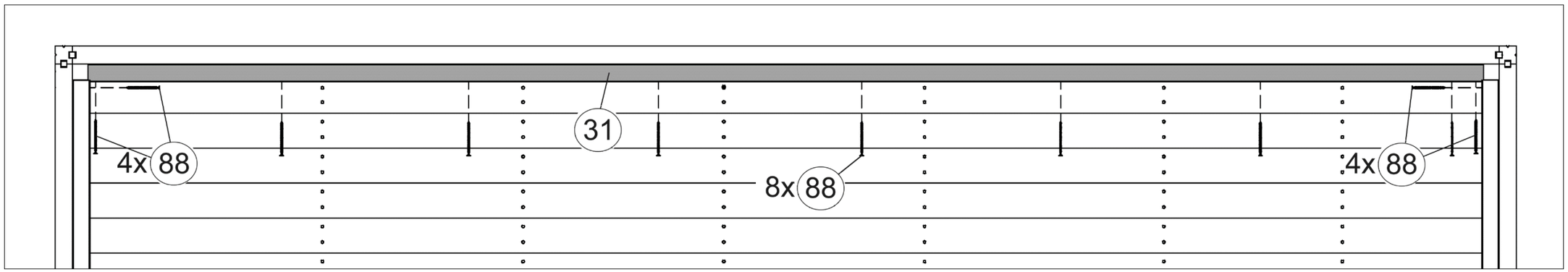
31
4x 88
8x 88
4x 88

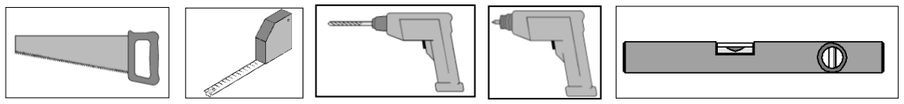

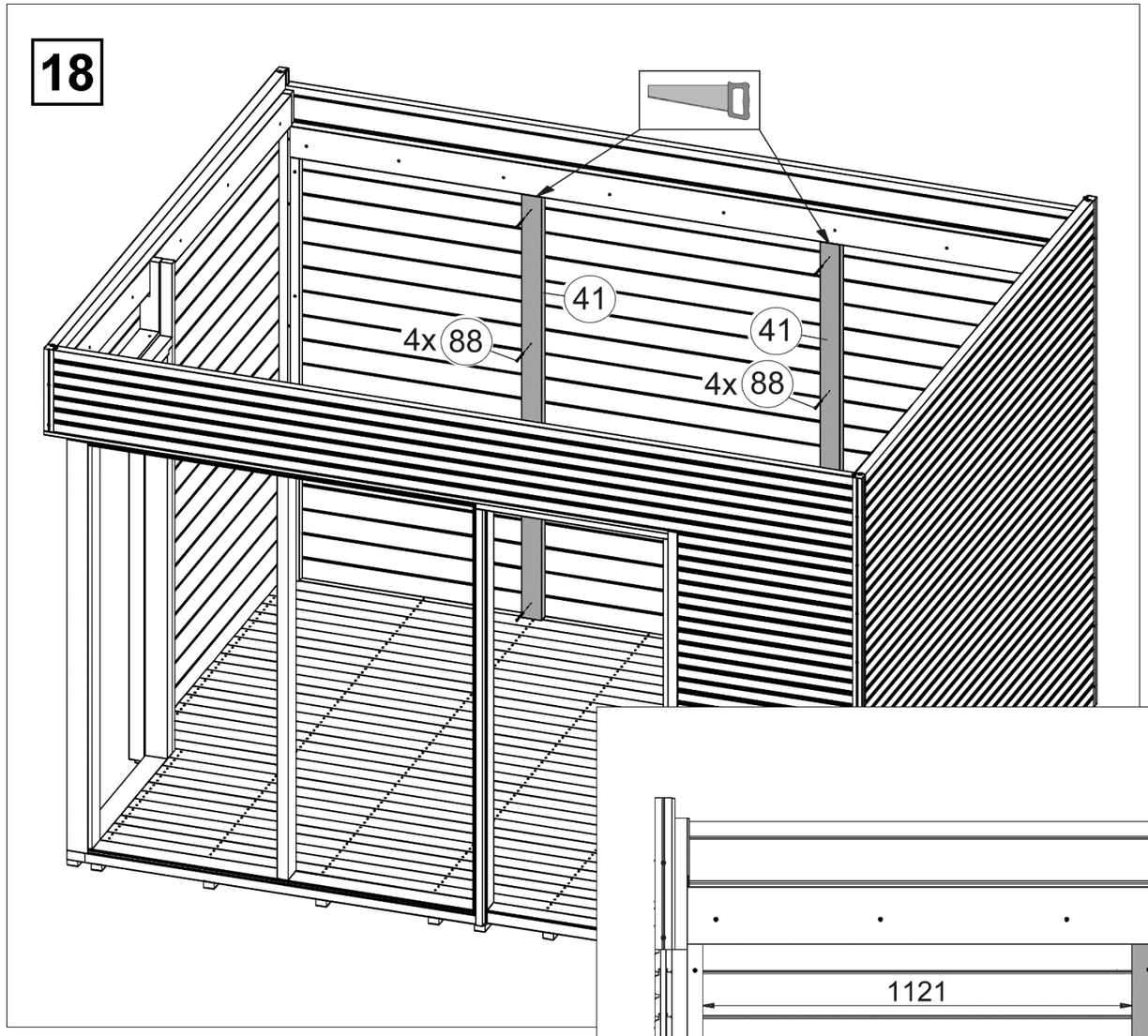
18
41
4x 88
41
4x 88

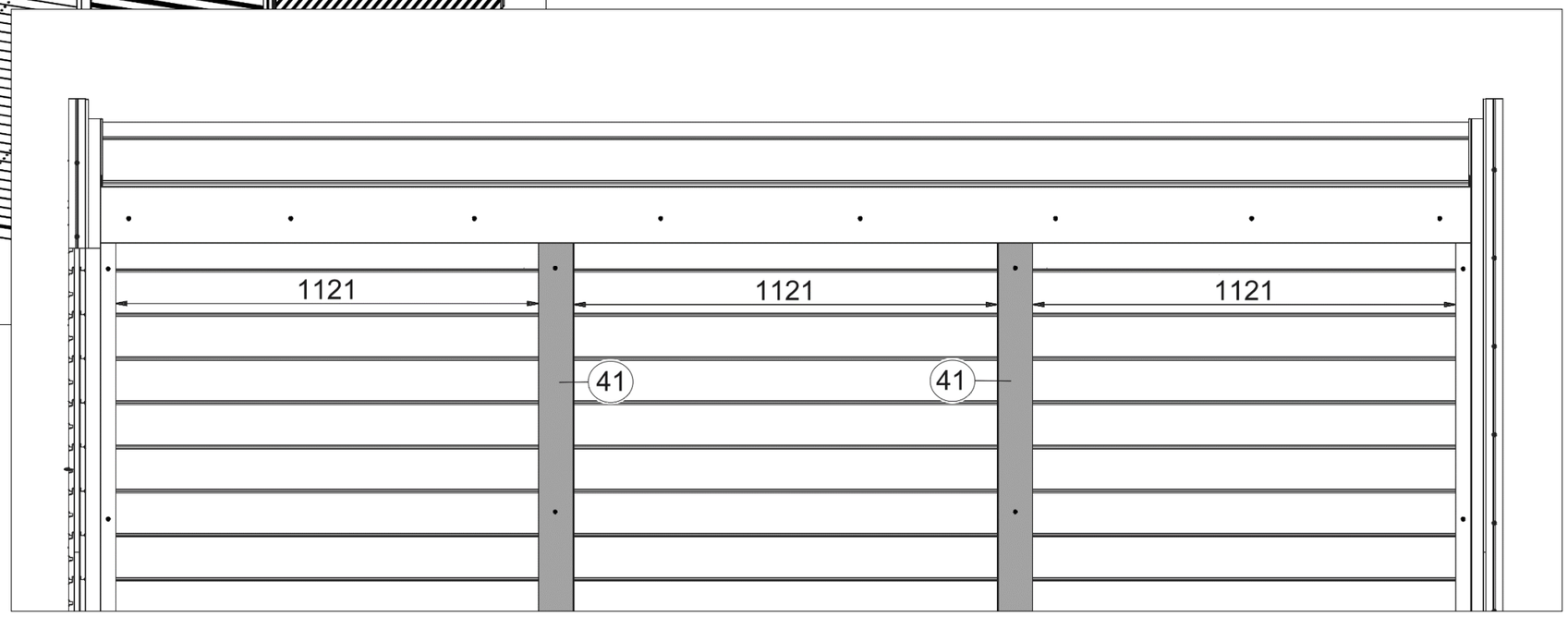
1121
1121
1121
41
41

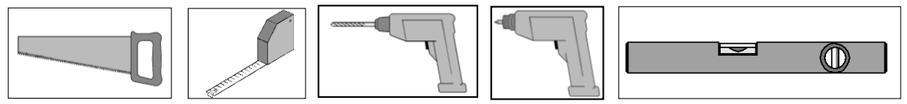

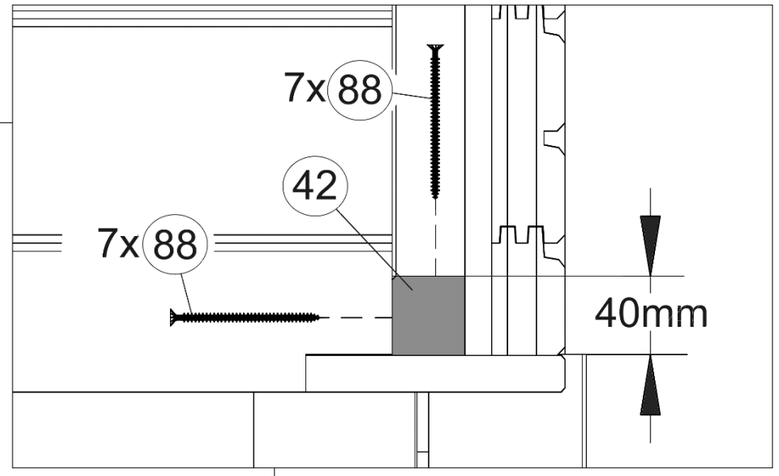

19

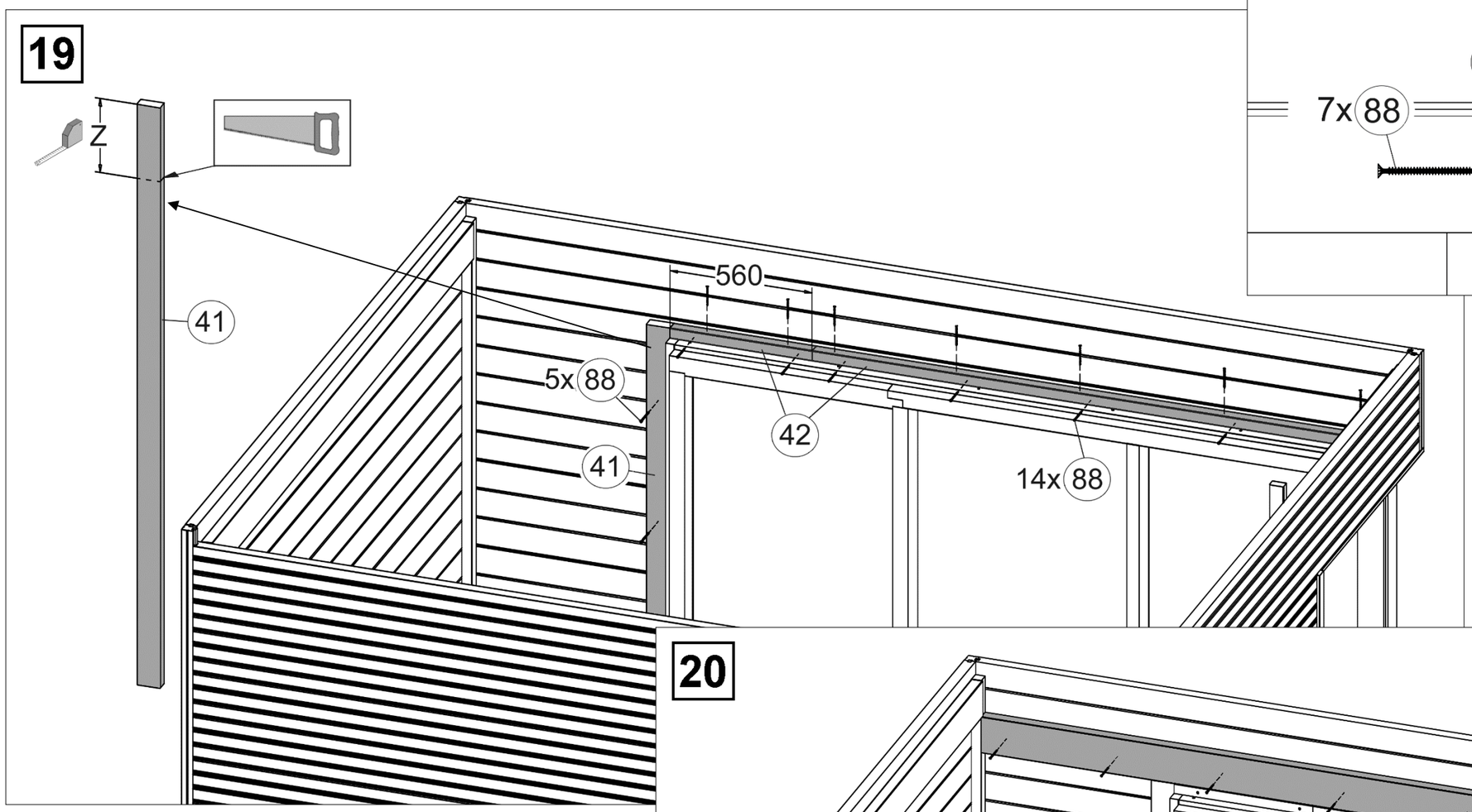

20

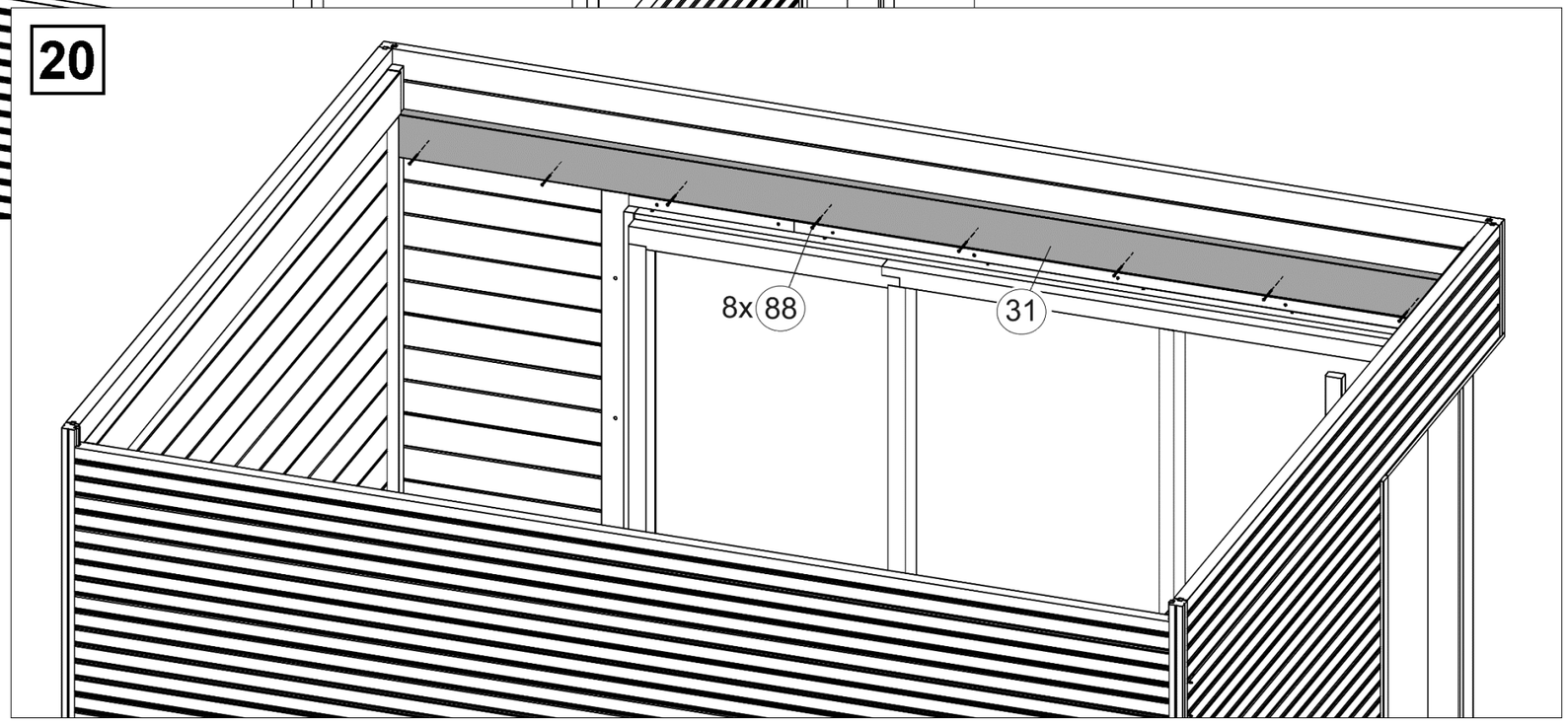

© Copyright HRB 3662

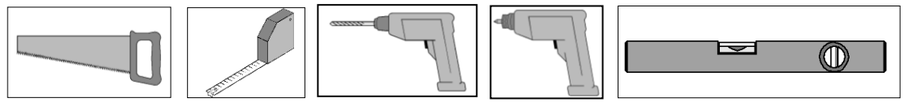

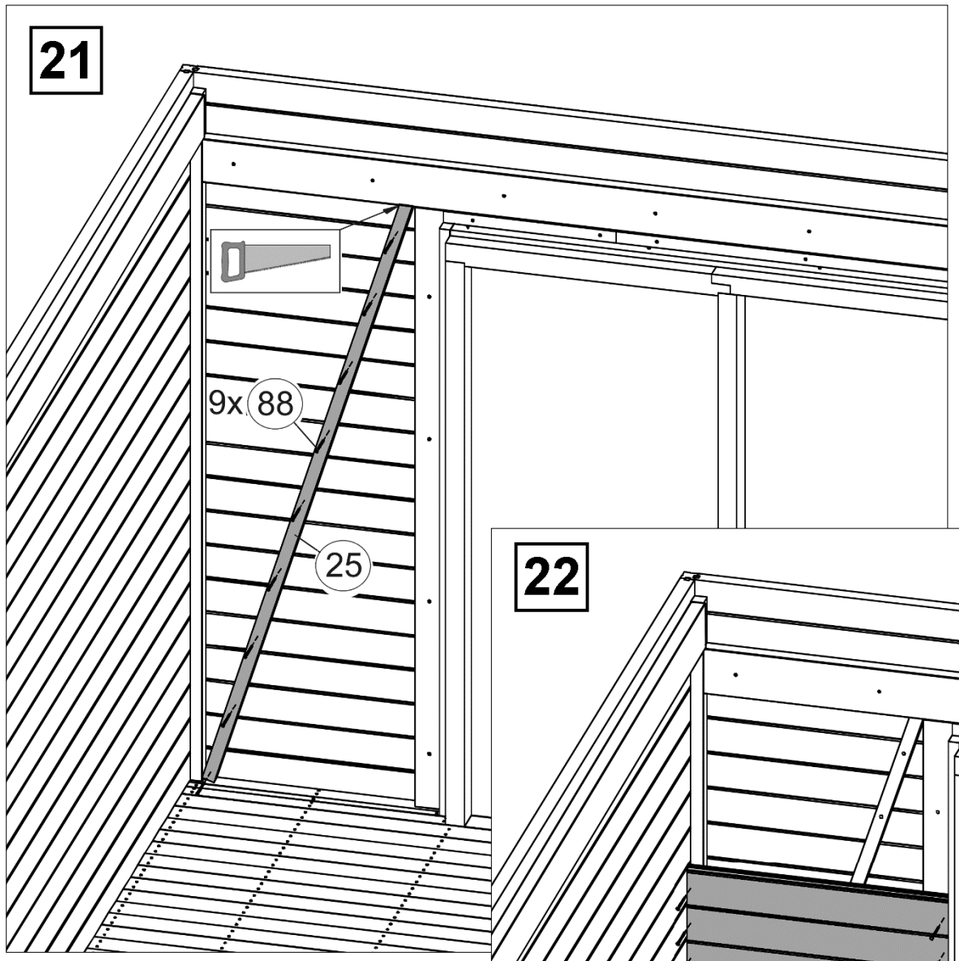

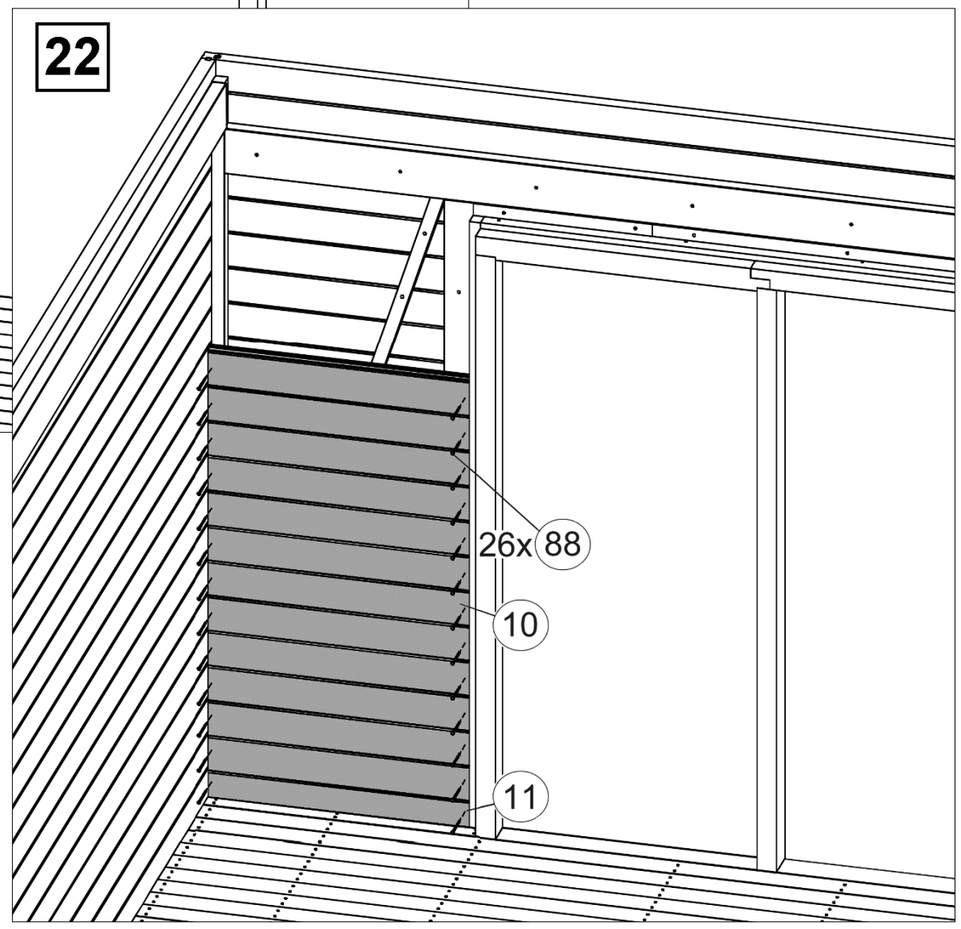

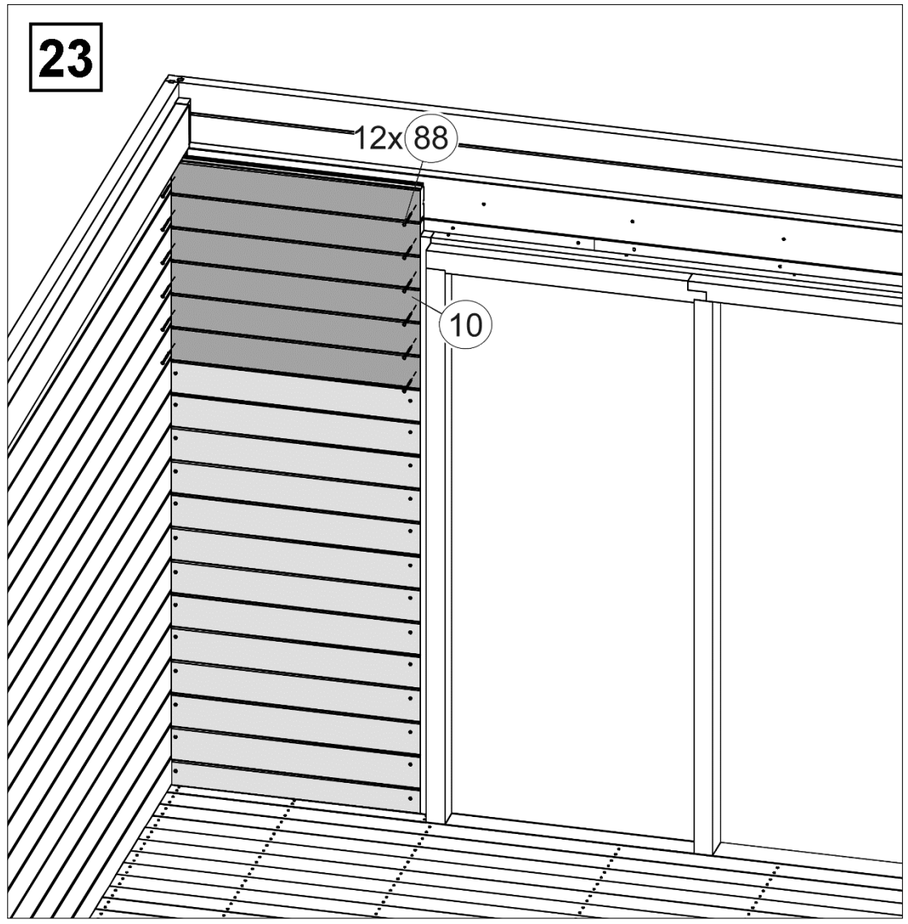

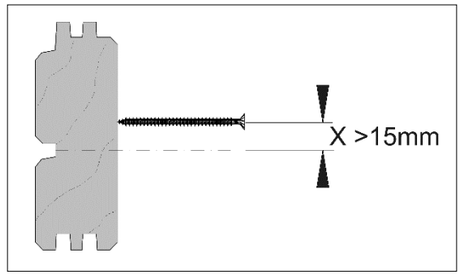

© Copyright HRB 3662

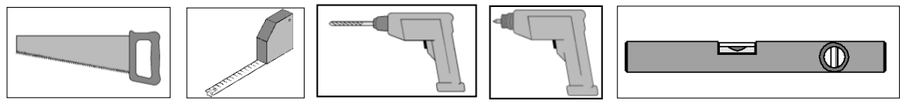

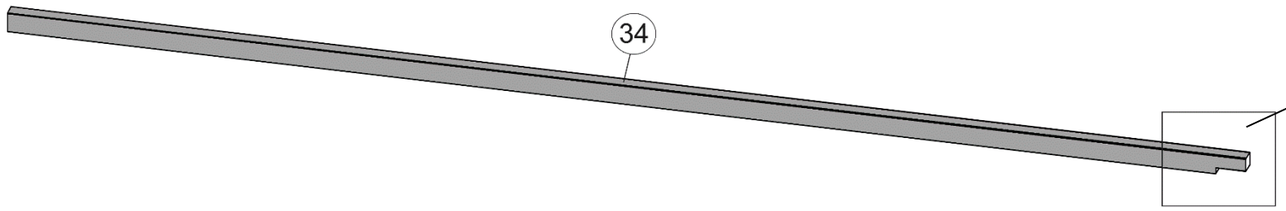

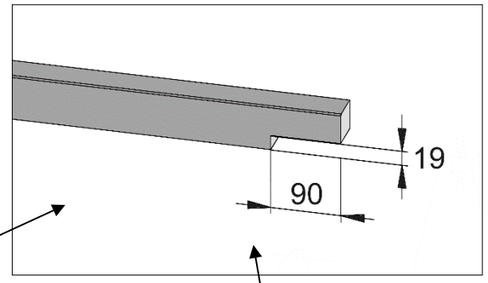

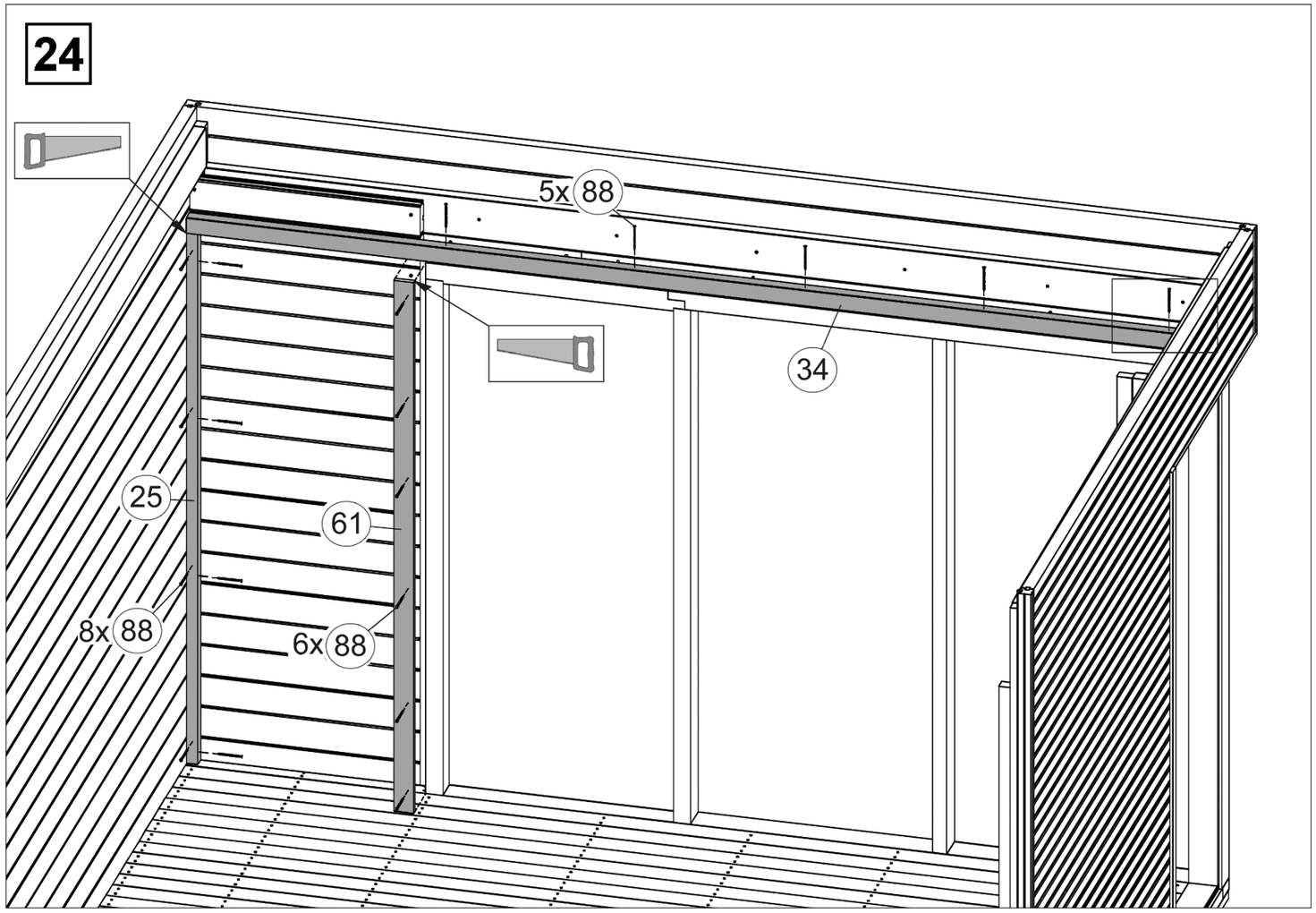

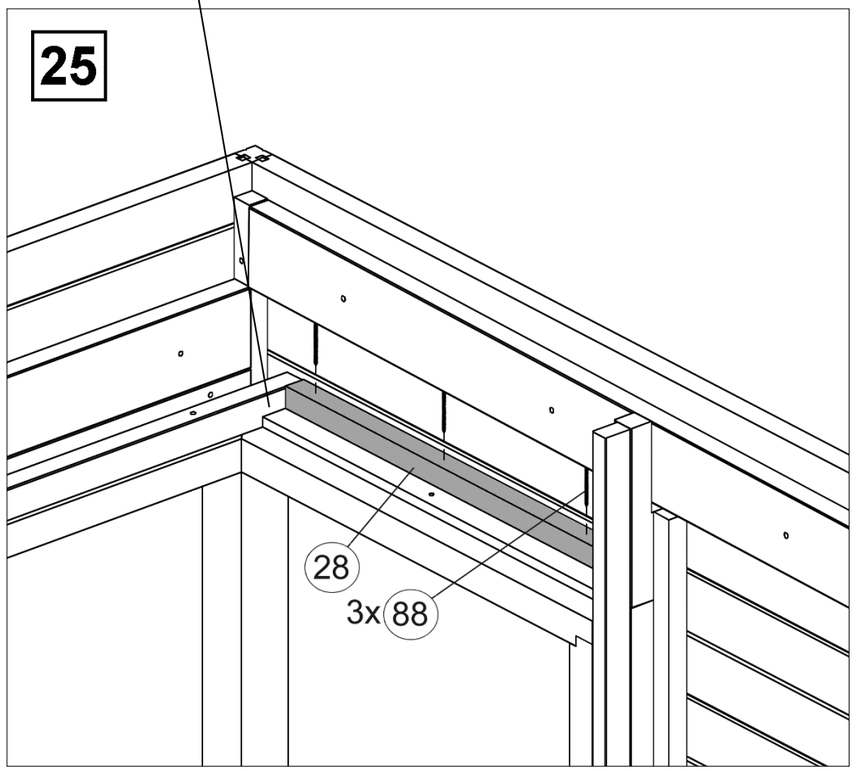

© Copyright HRB 3662

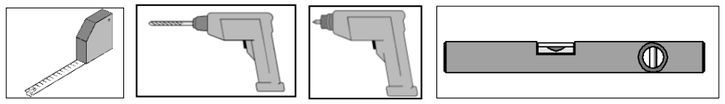

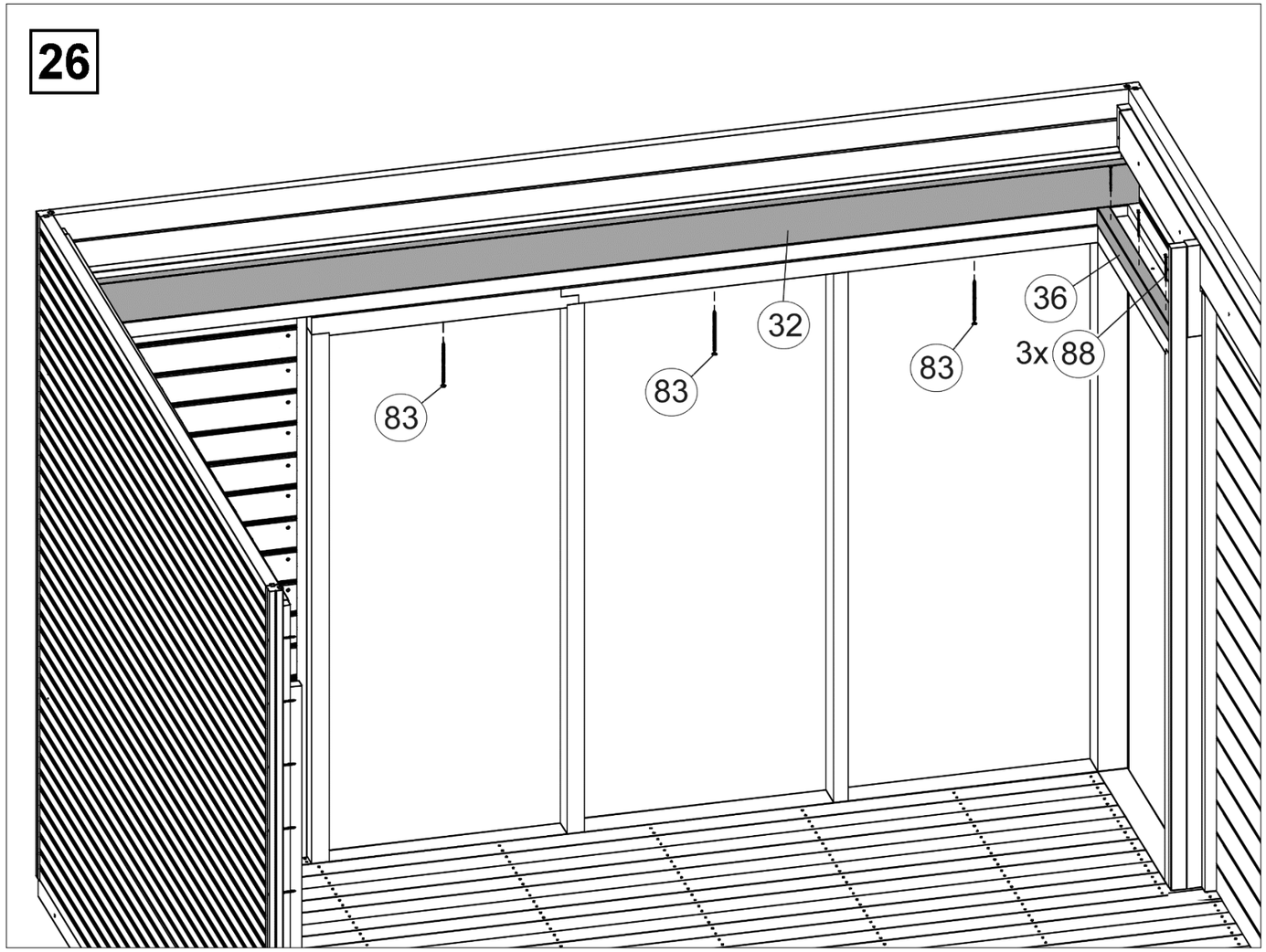

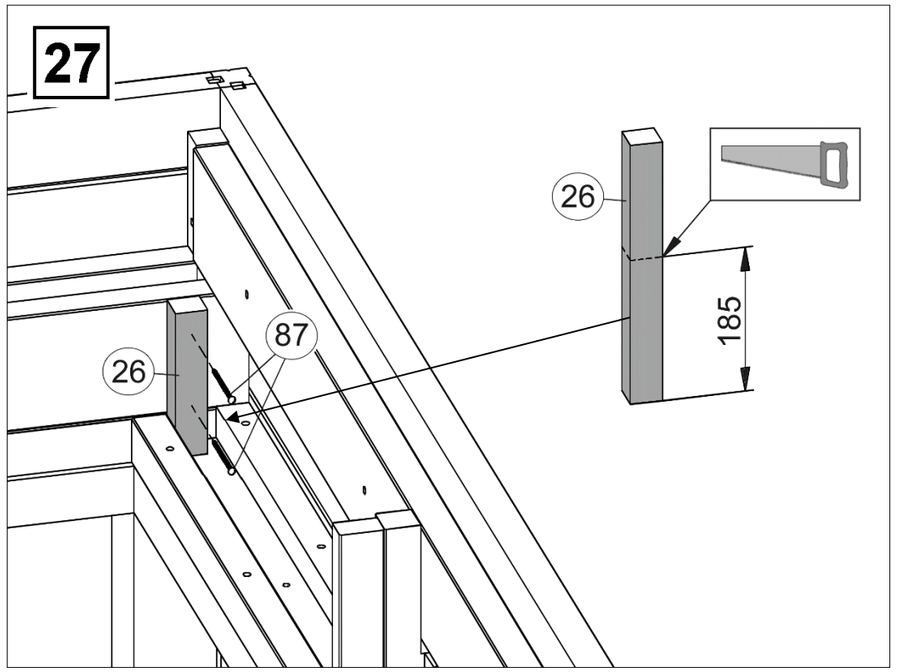

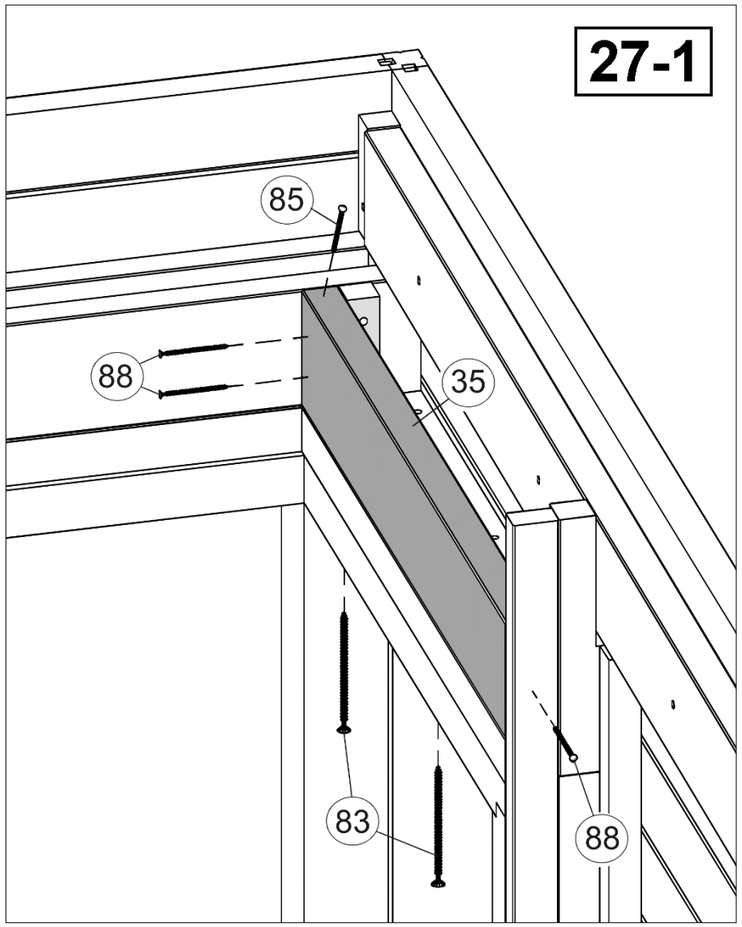

© Copyright HRB 3662

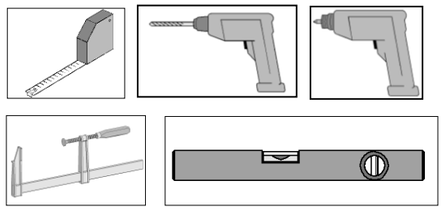

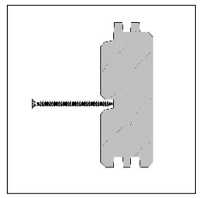

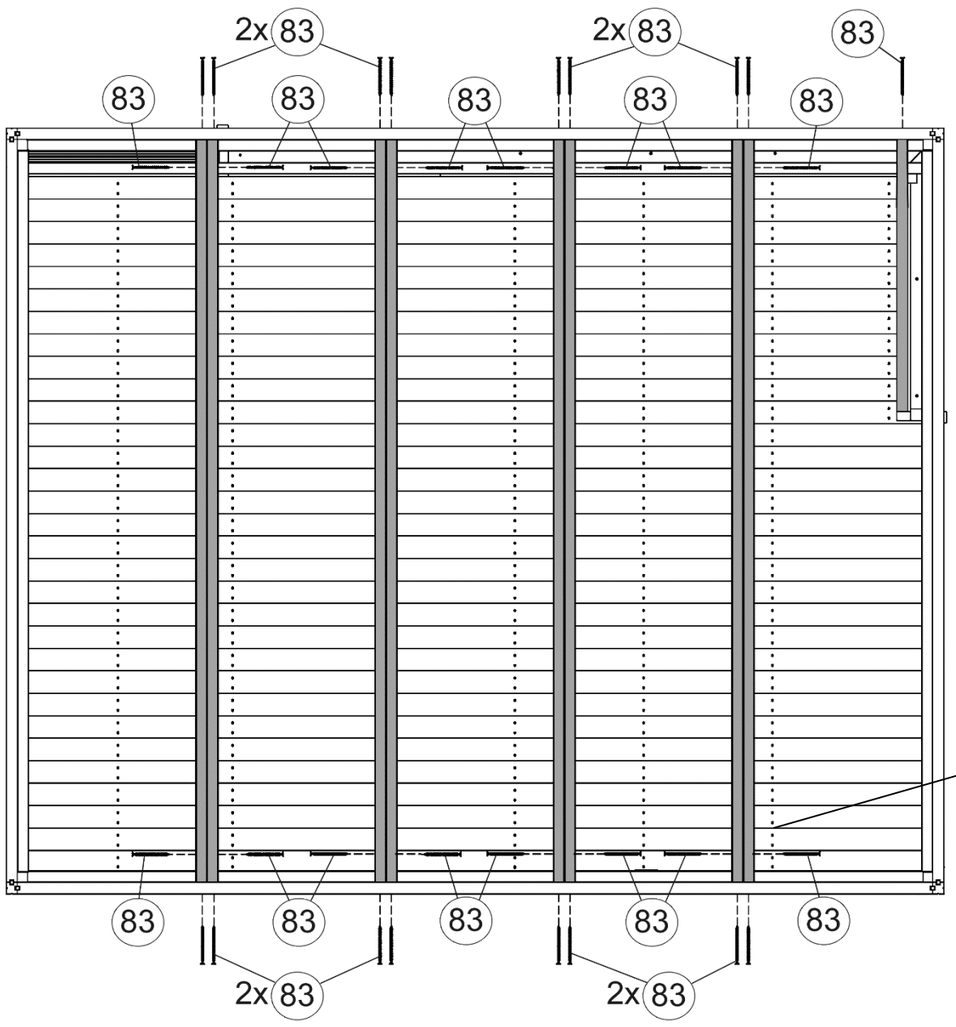

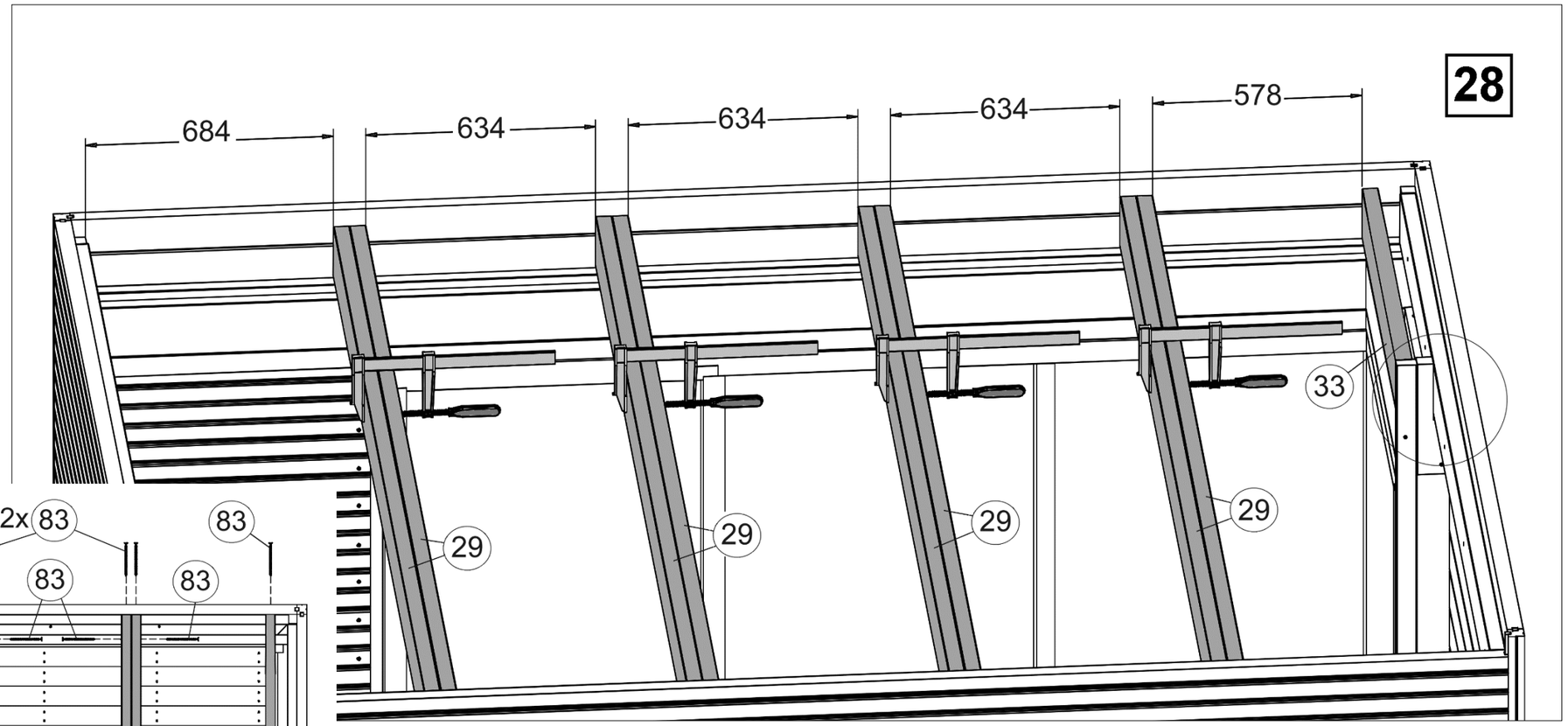

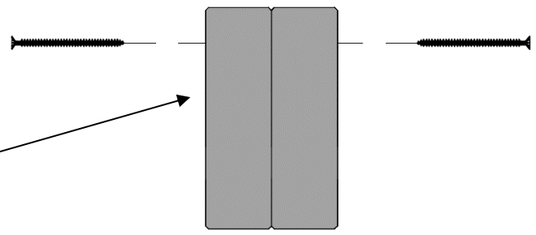

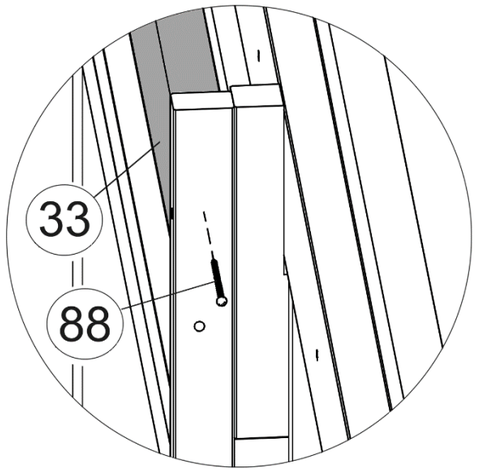

 © Copyright HRB 3662

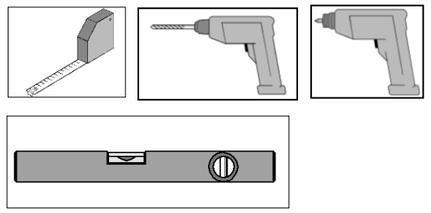

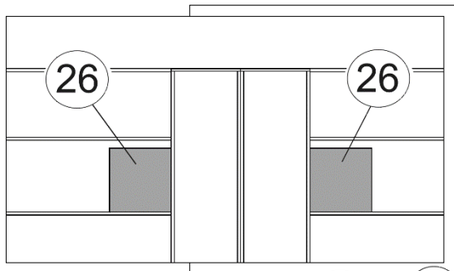

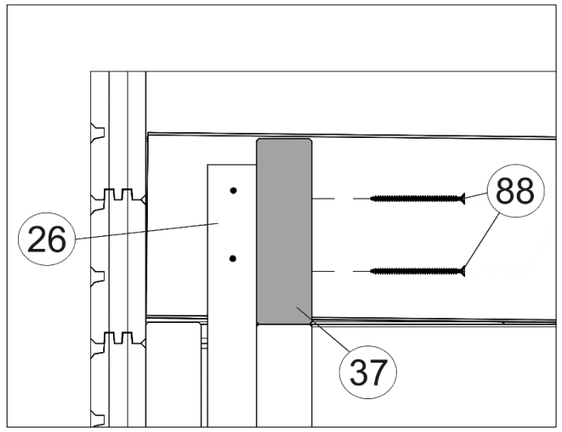

29

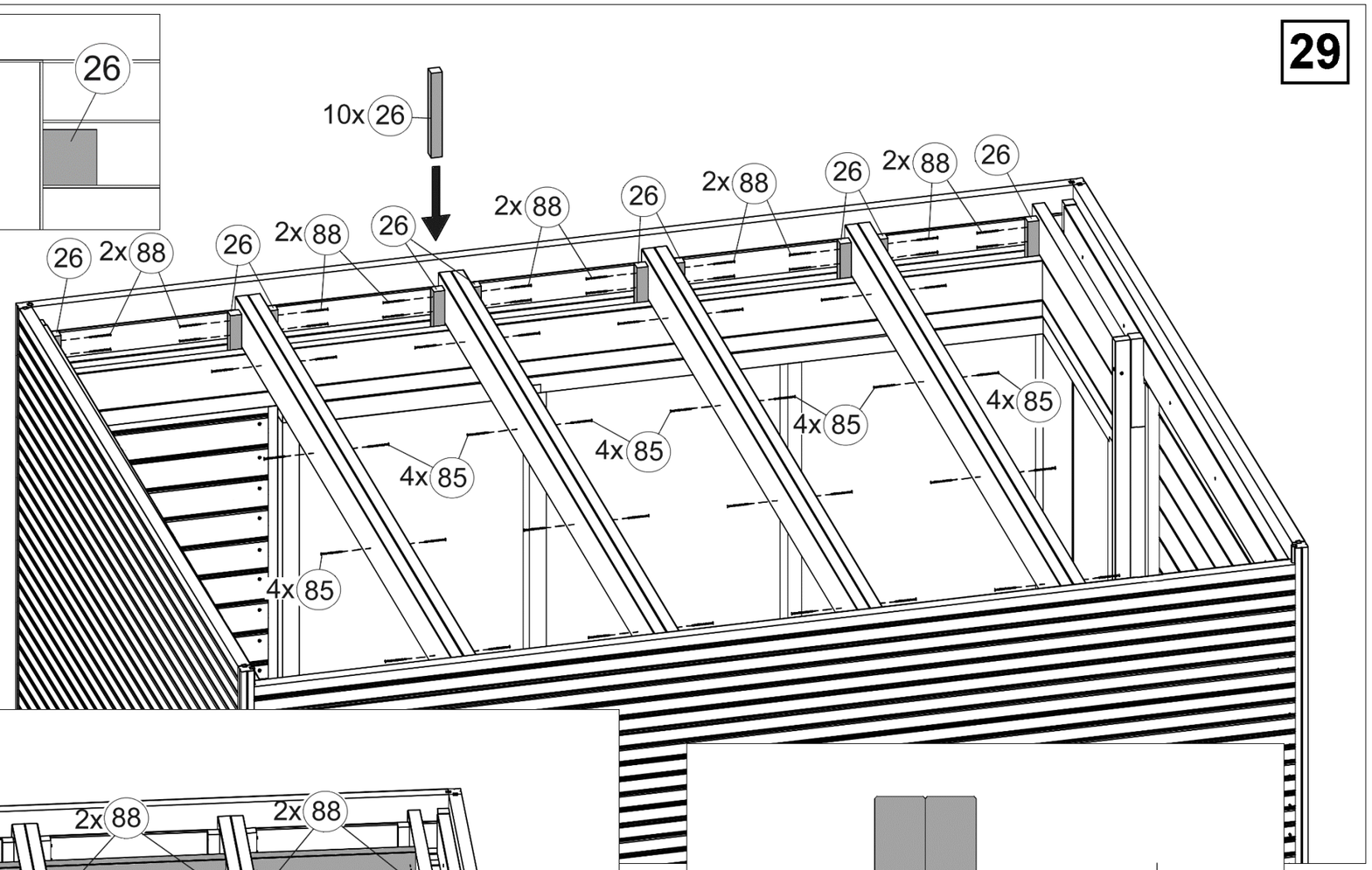

30

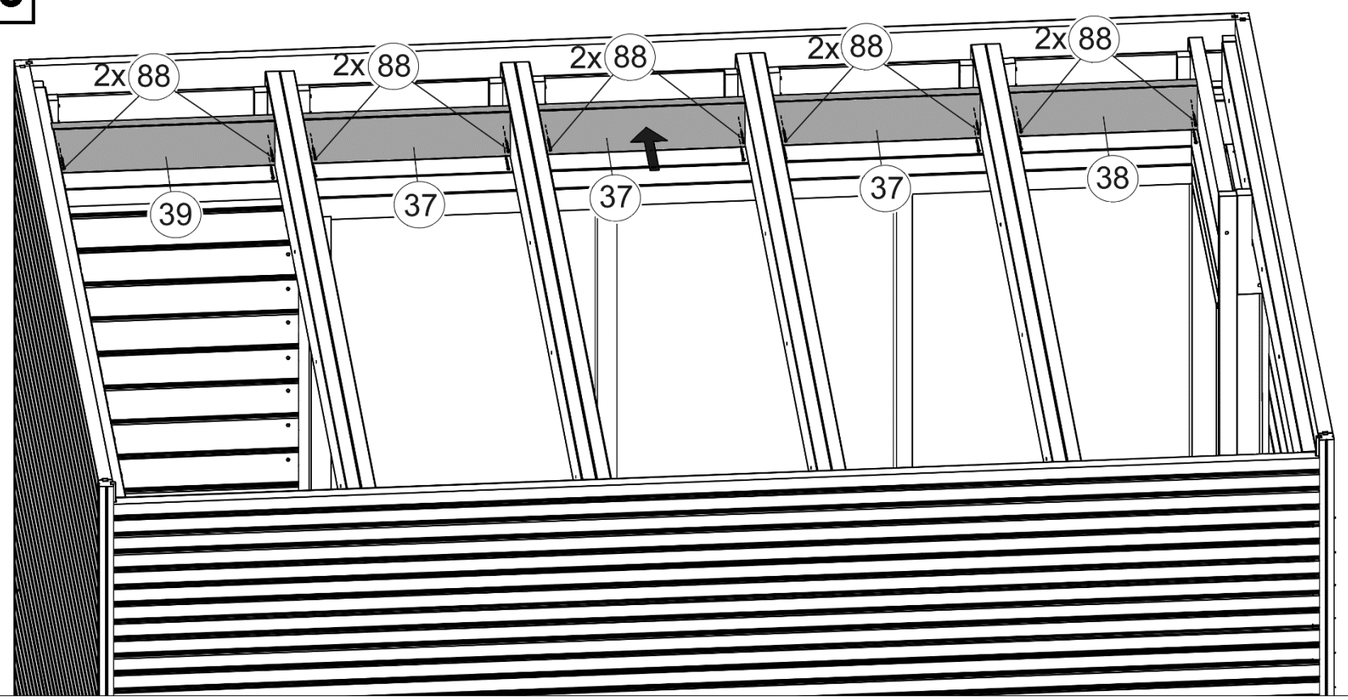

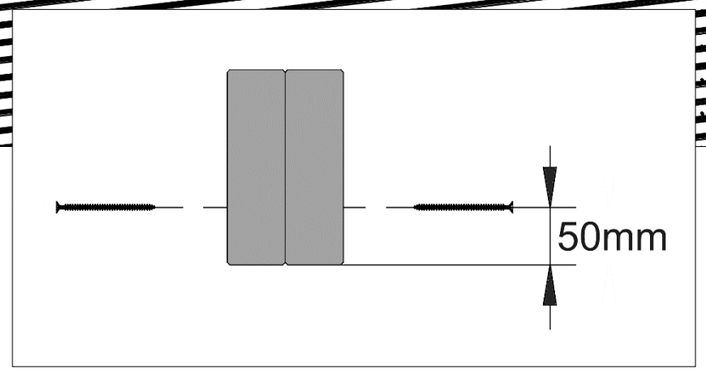

© Copyright HRB 3662

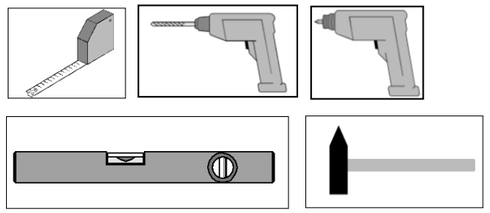

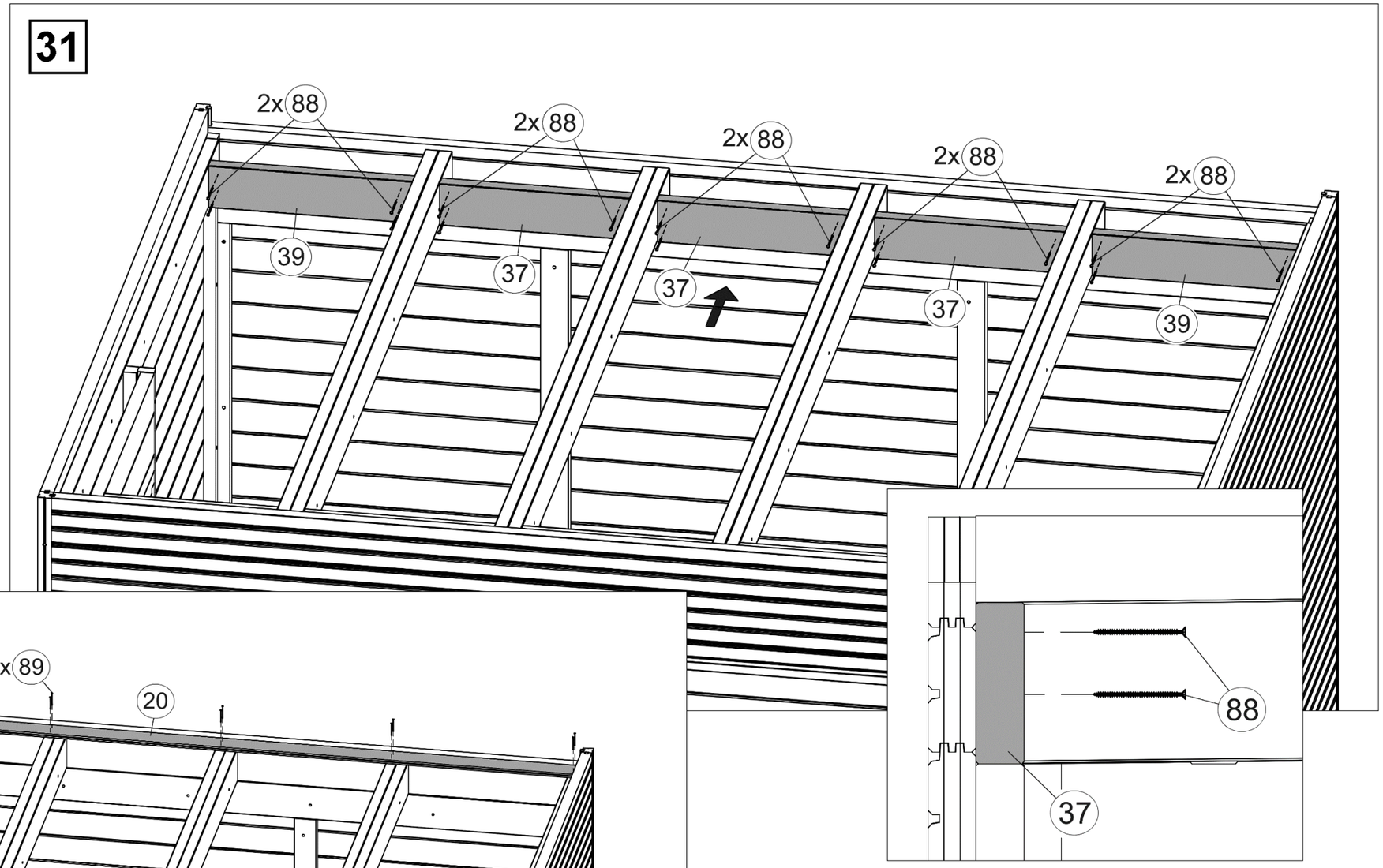

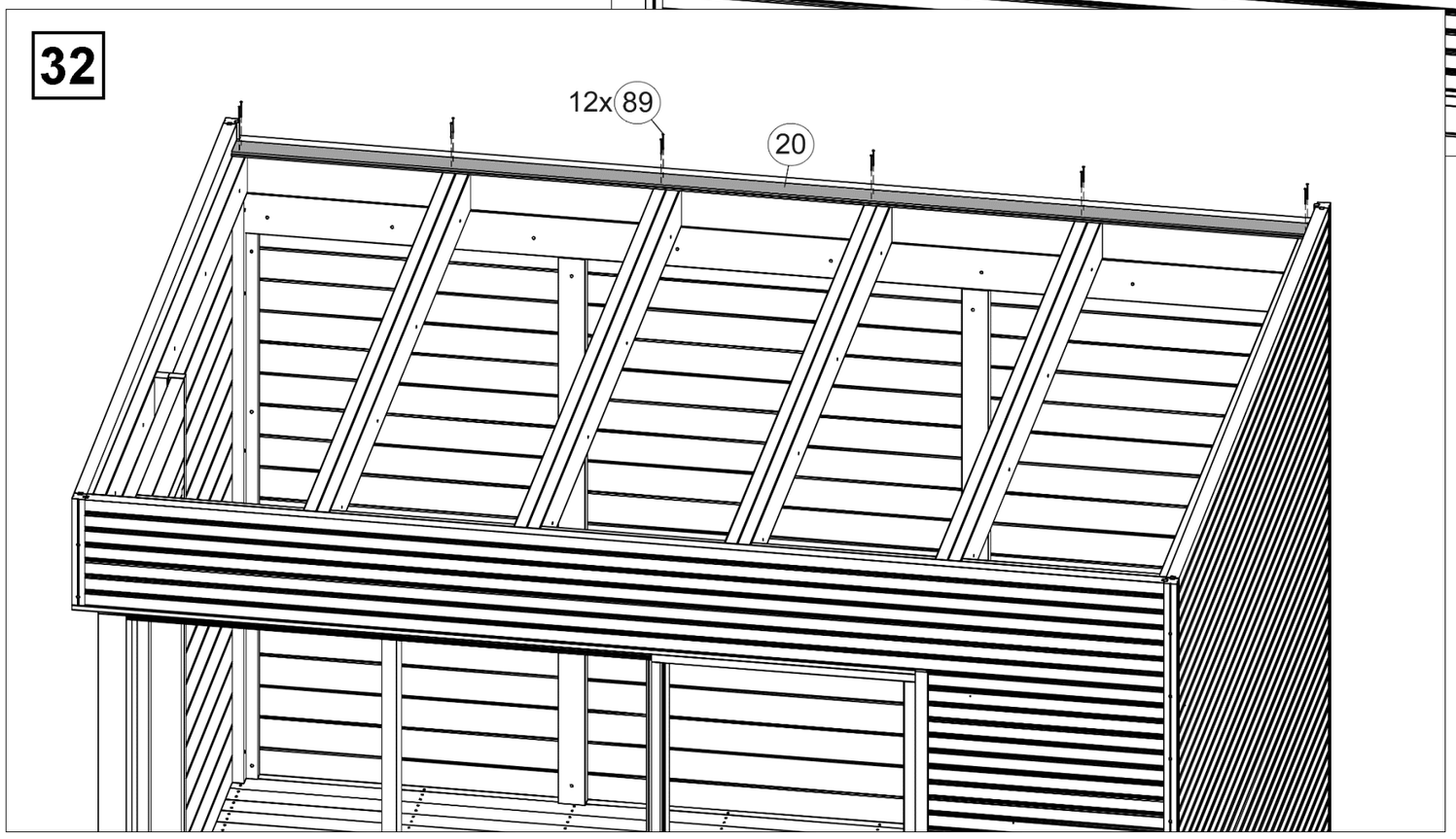

© Copyright HRB 3662

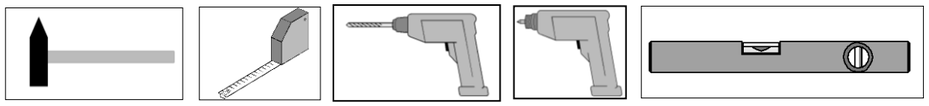

33

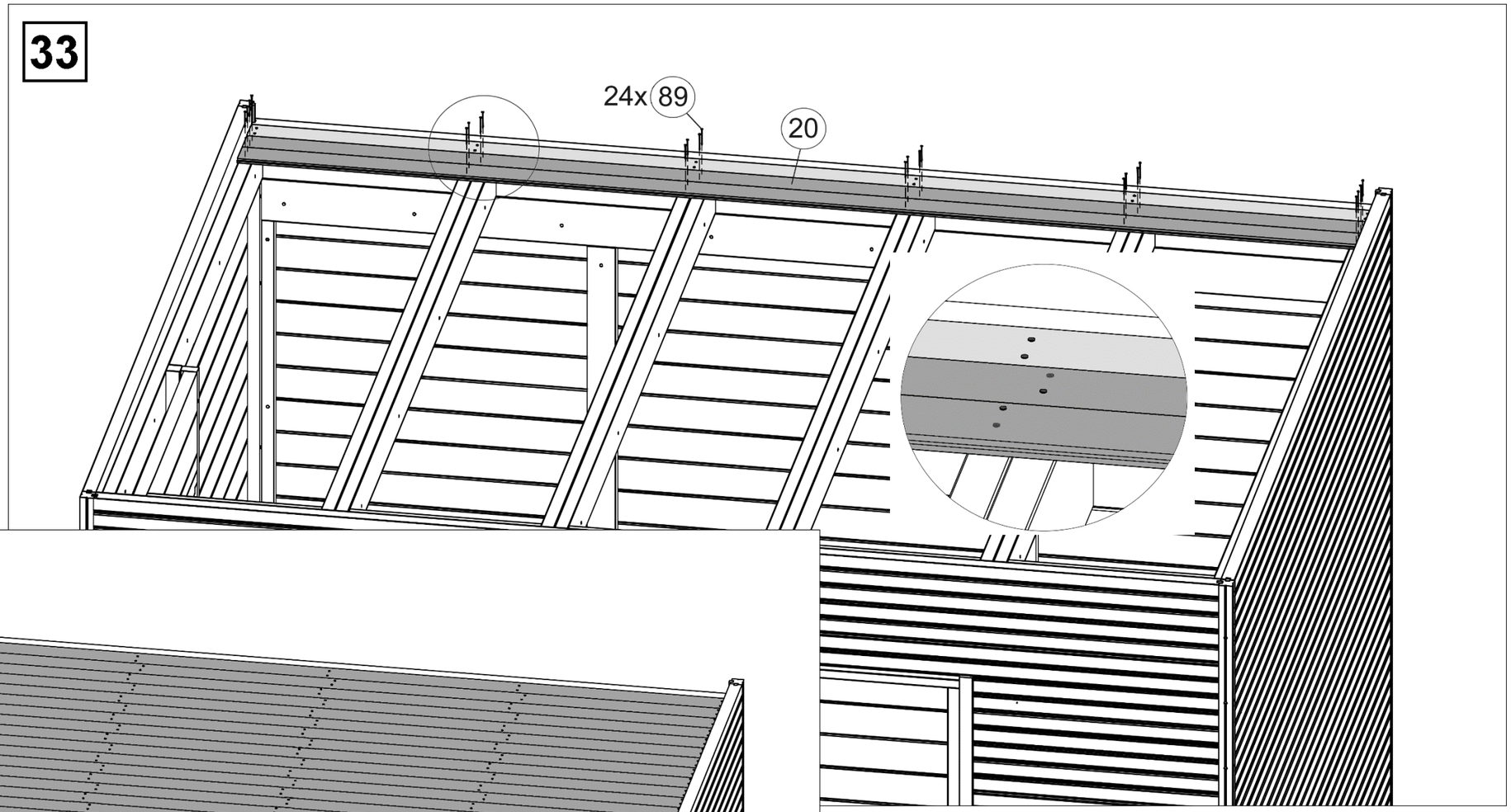

34

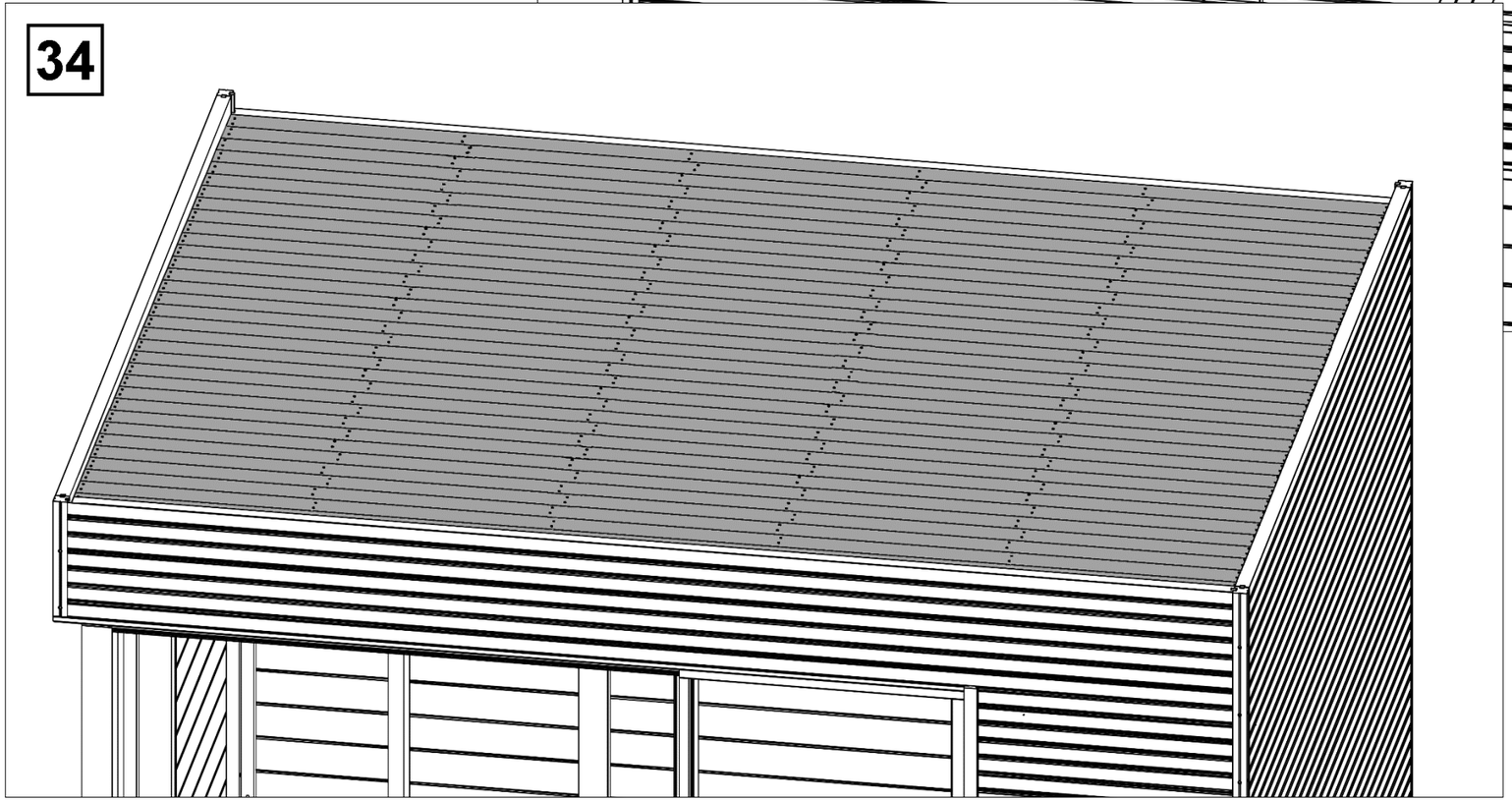

© Copyright HRB 3662

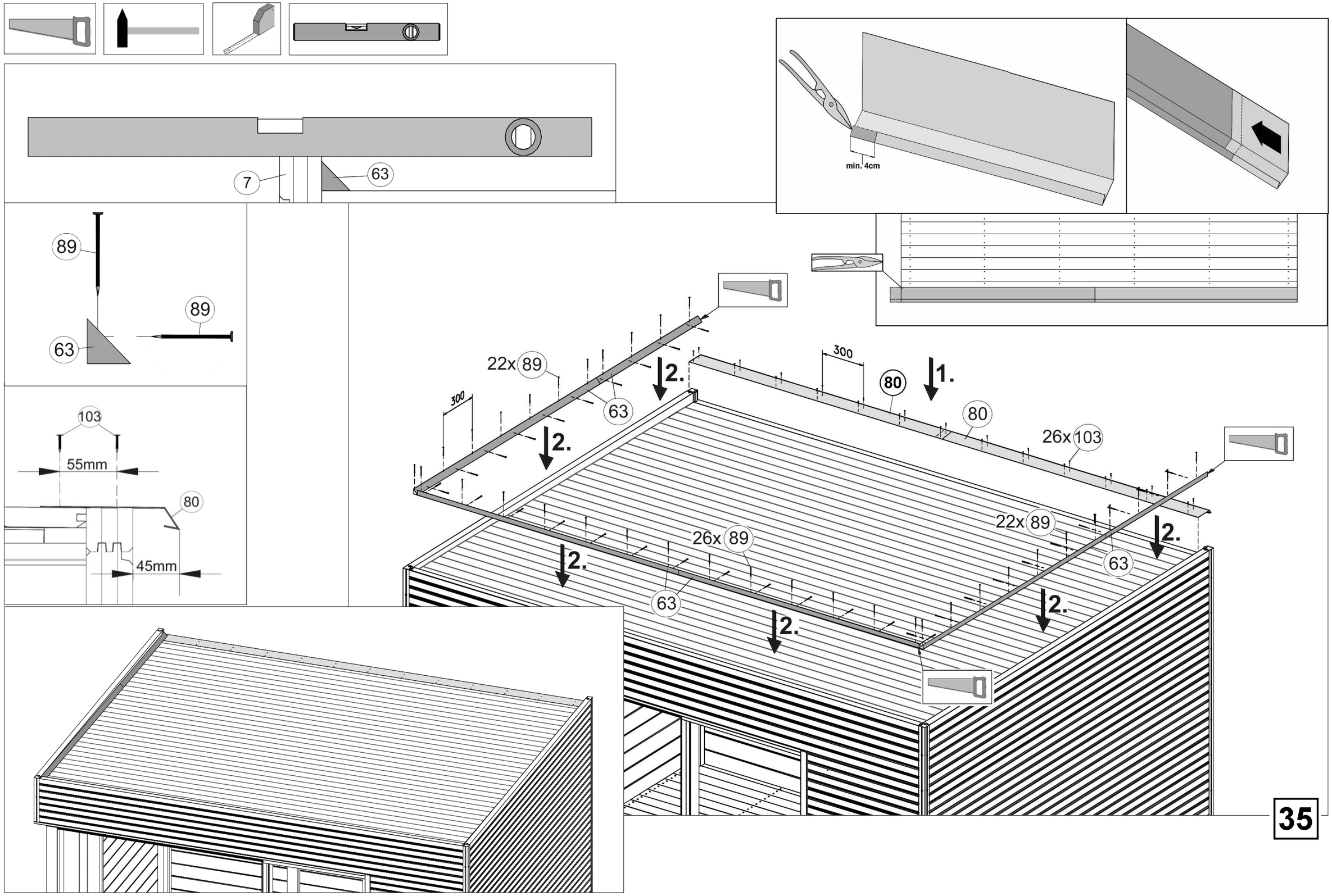
7
63
min. 4cm
89
89
63
103
55mm
80
45mm
22x 89
300
2.
63
300
80
1.
80
26x 103
2.
22x 89
2.
26x 89
63
2.
63
2.
2.
35

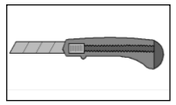
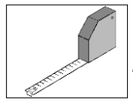

Art.-Nr.: 412.3830

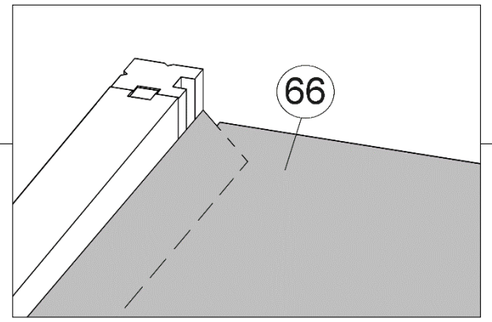

36

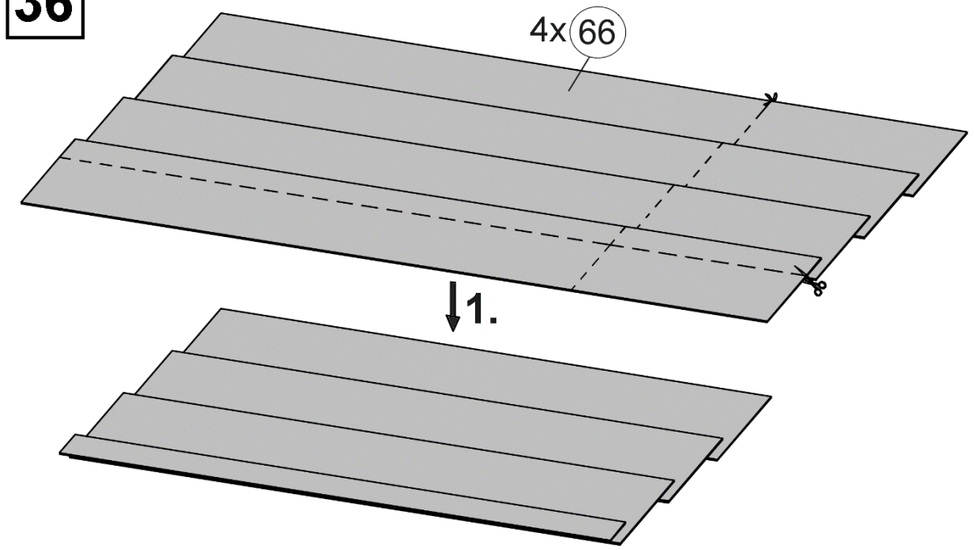

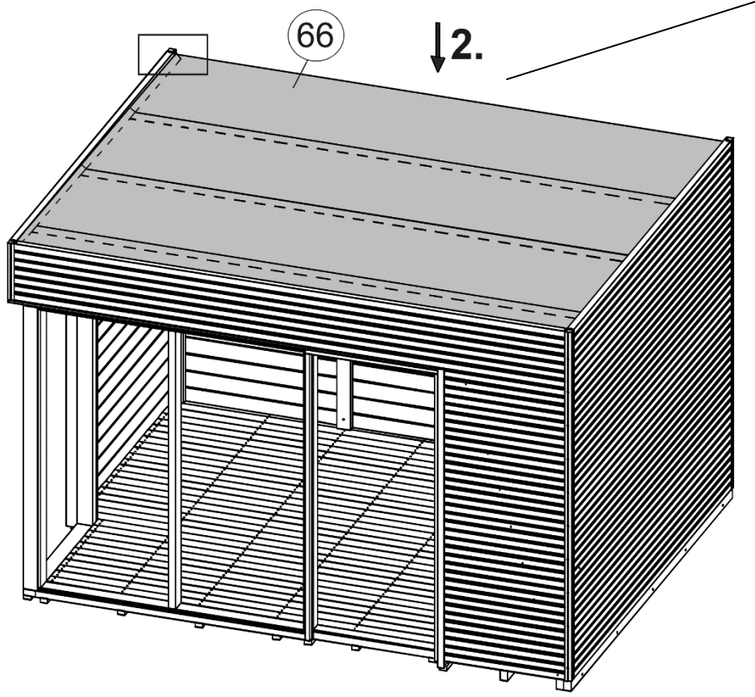

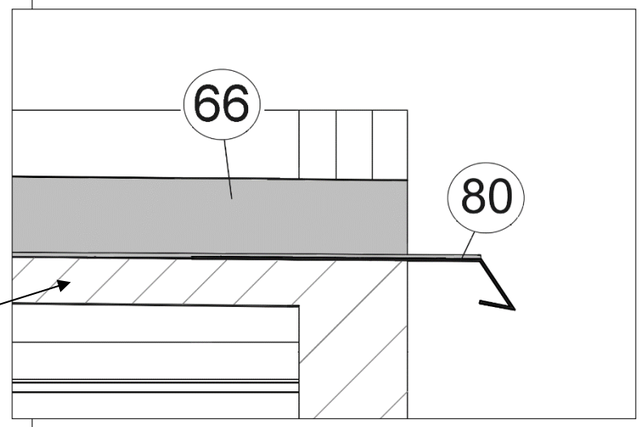

37

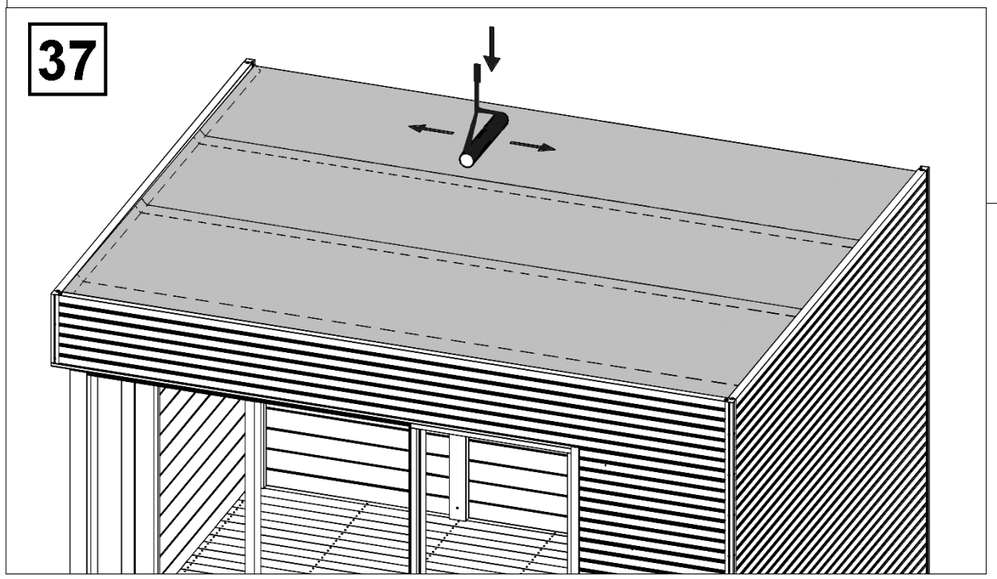

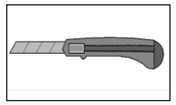
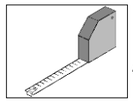

Art.-Nr.: 412.3838

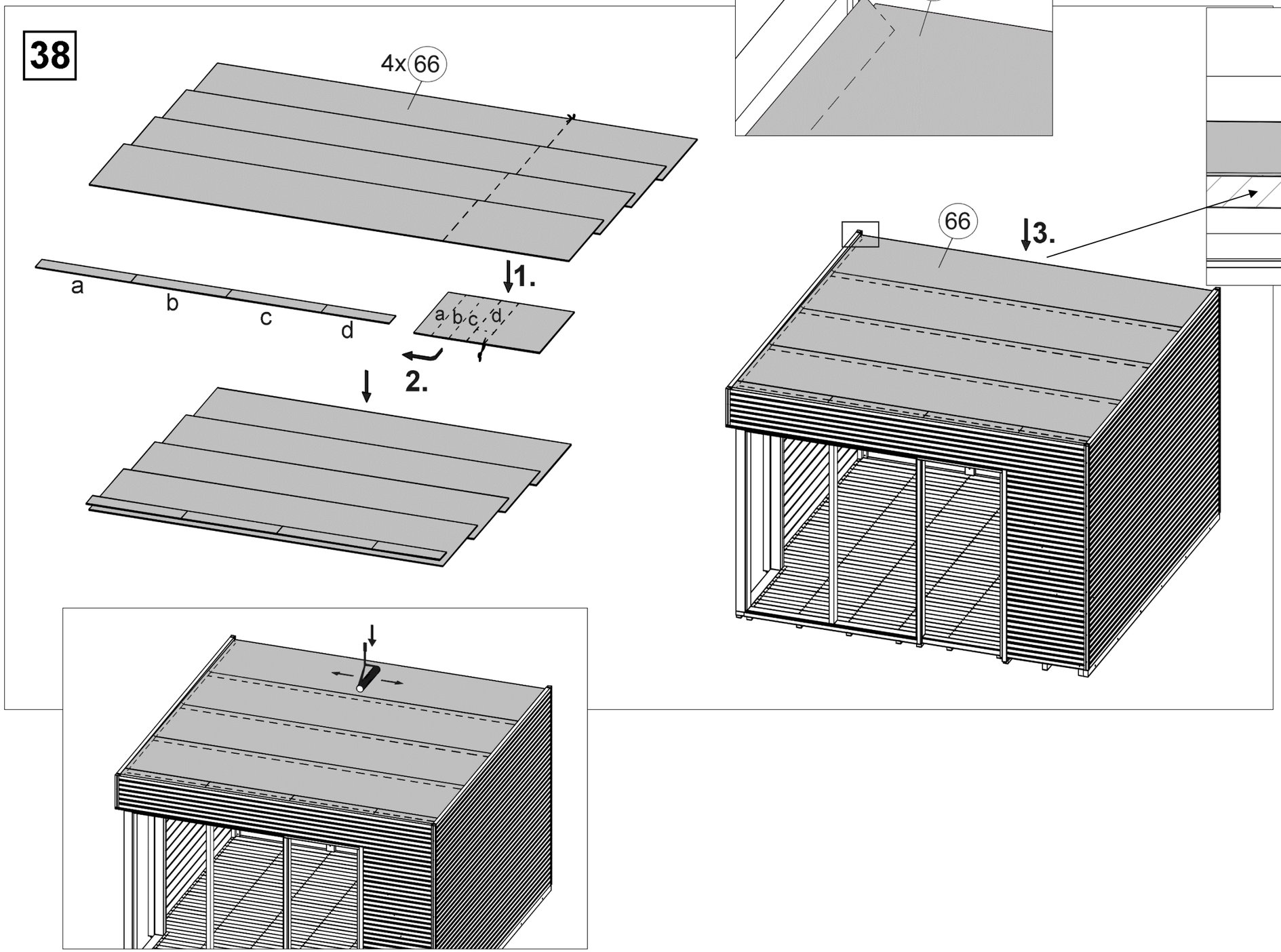

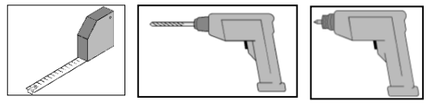

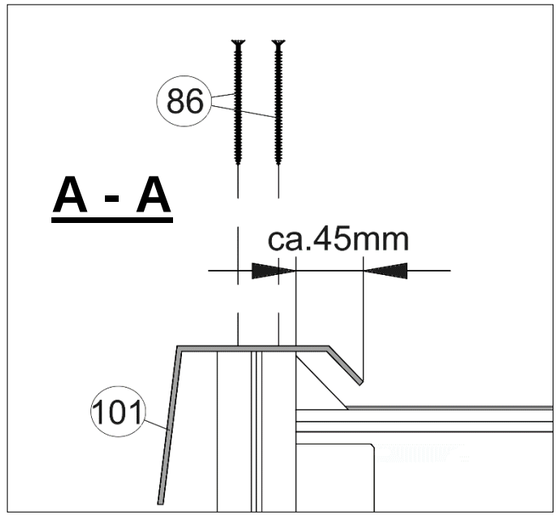

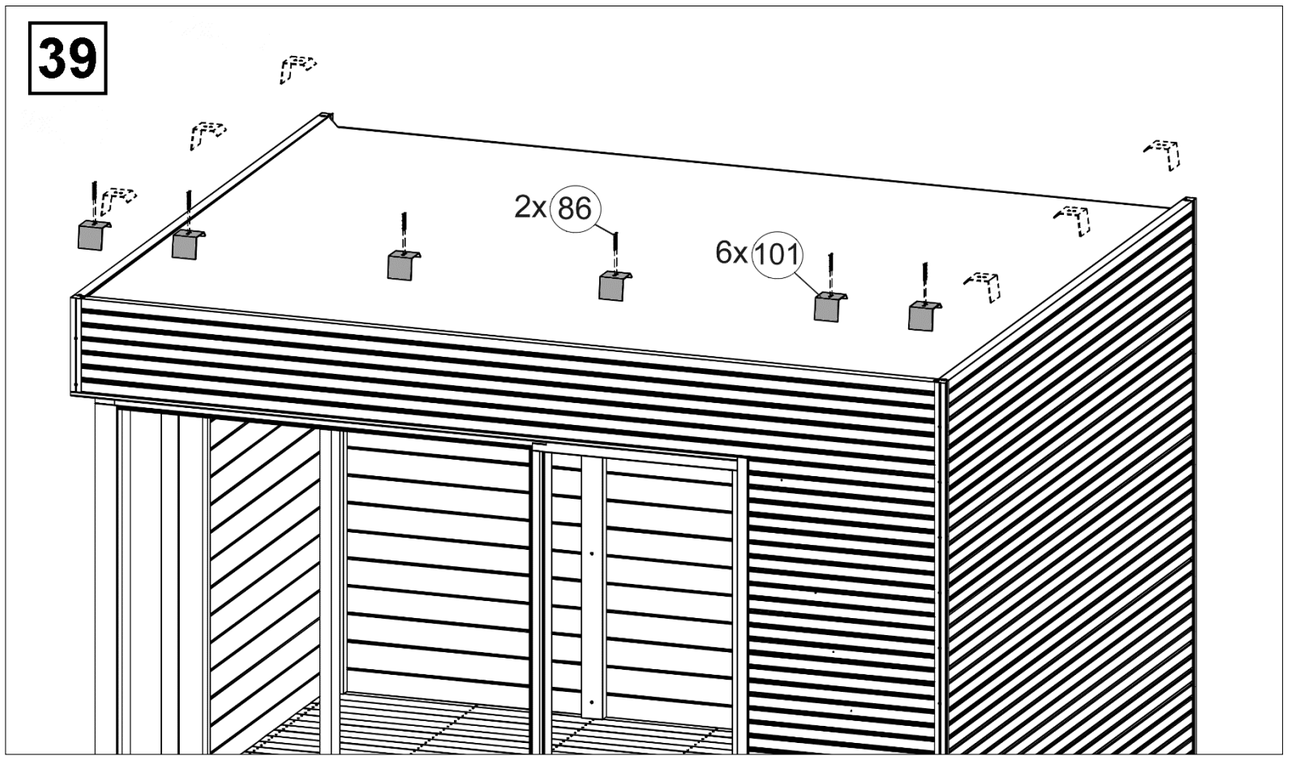

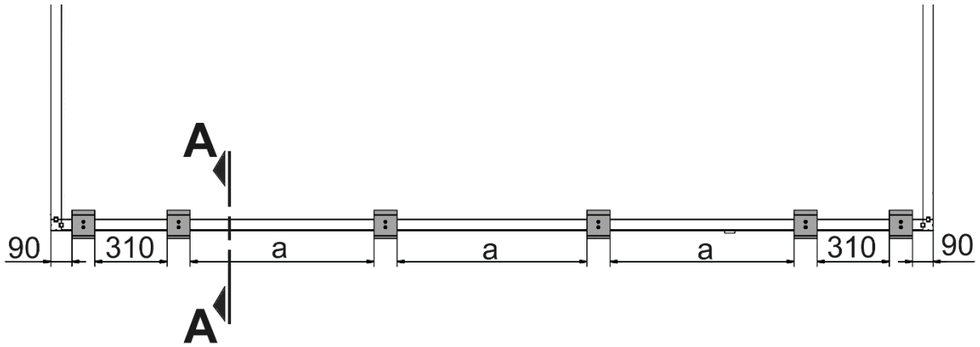

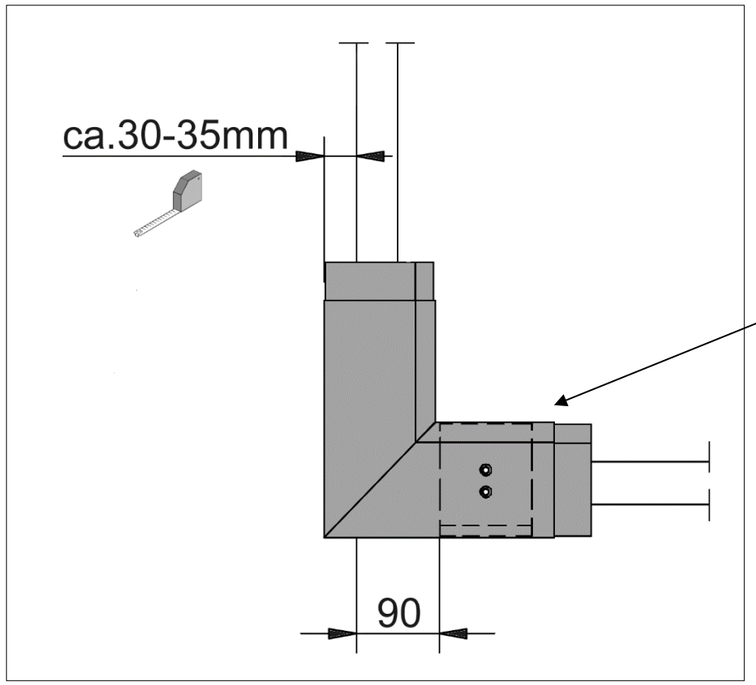

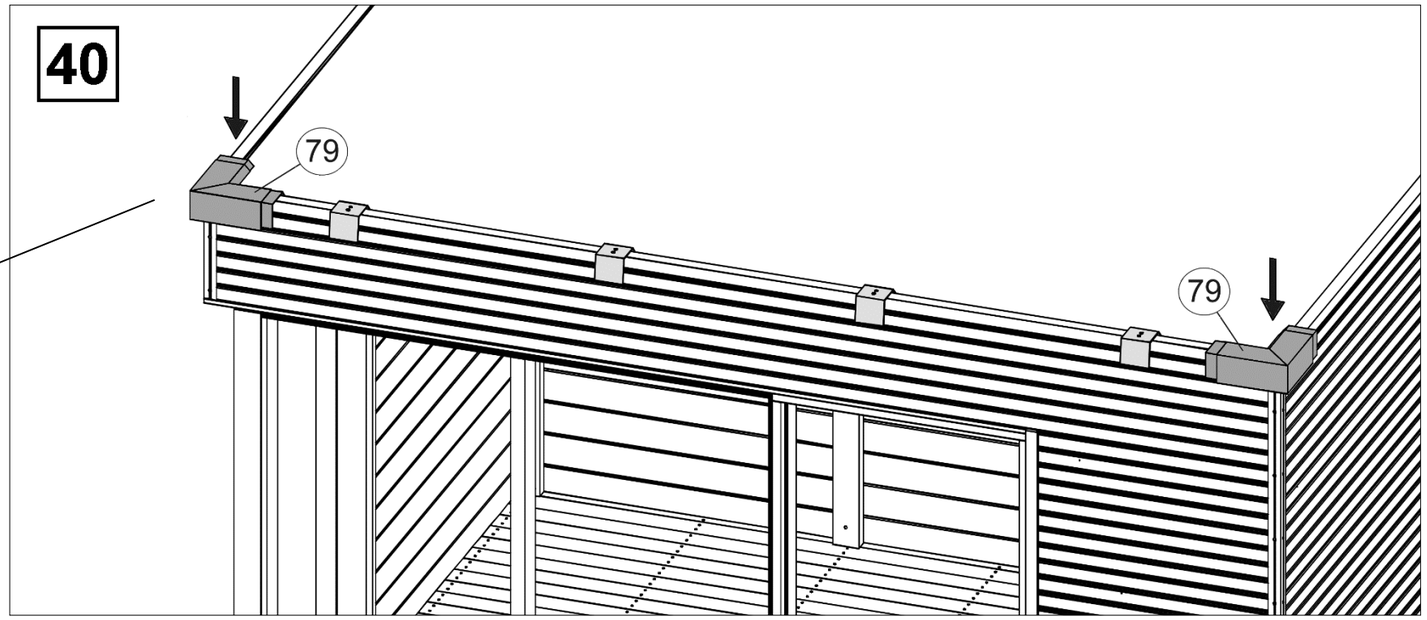

© Copyright HRB 3662

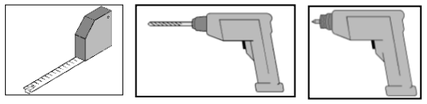

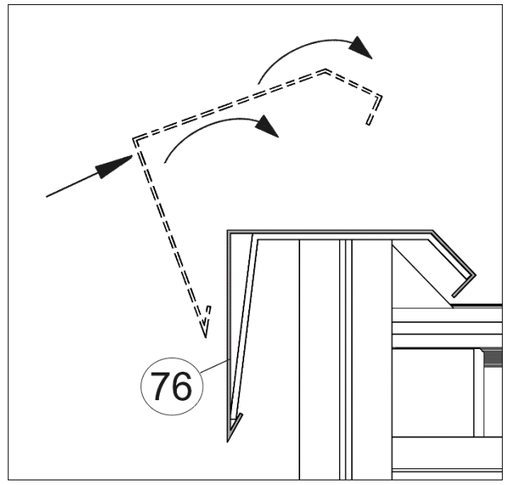

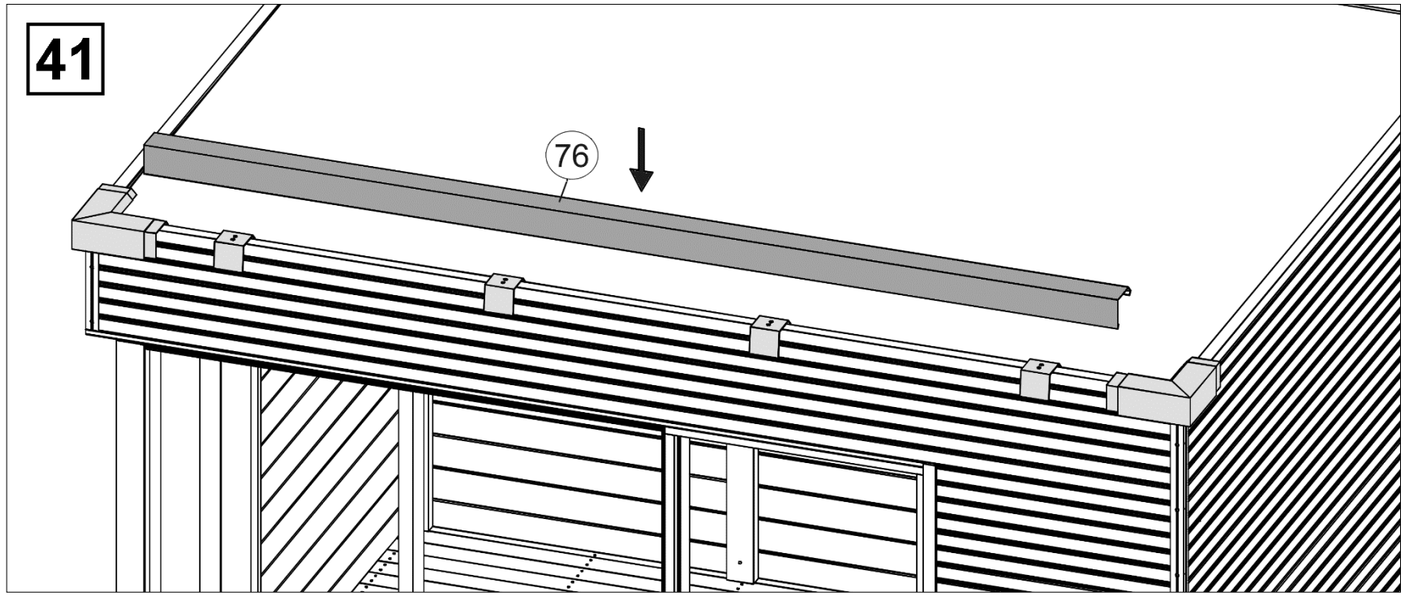

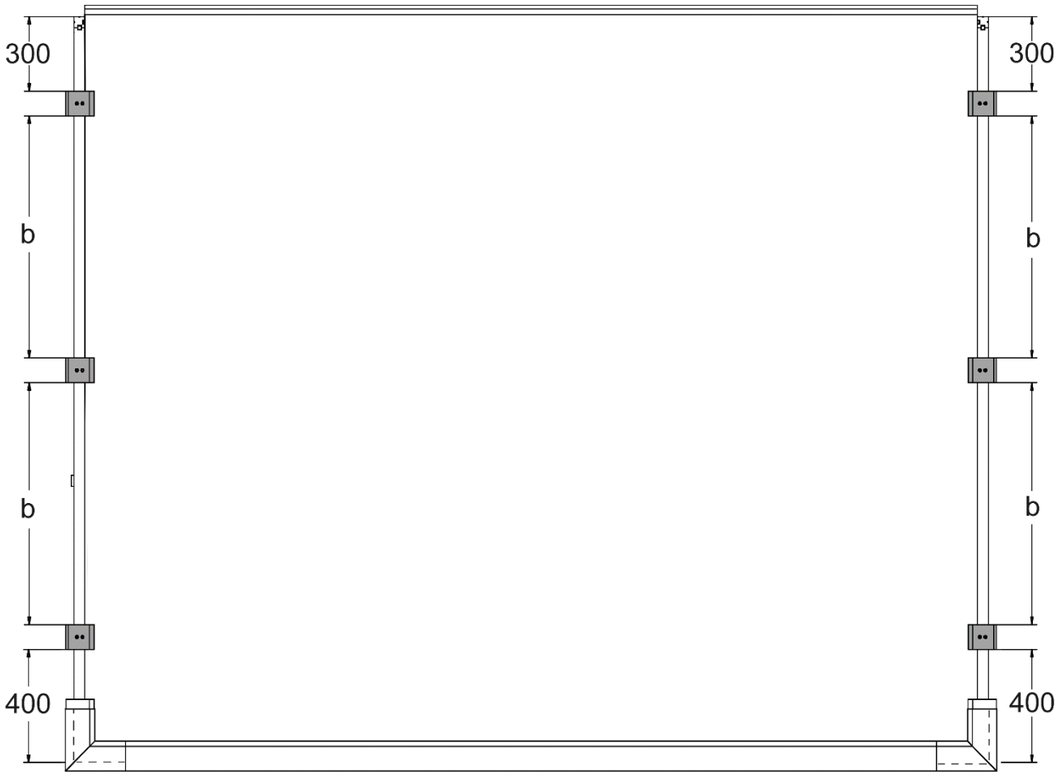

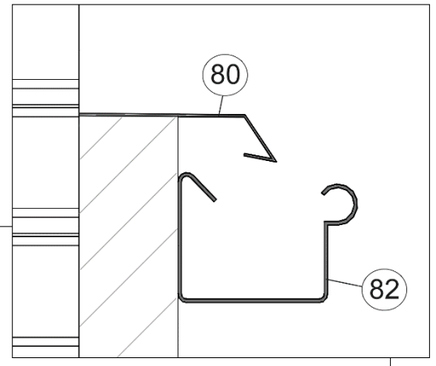

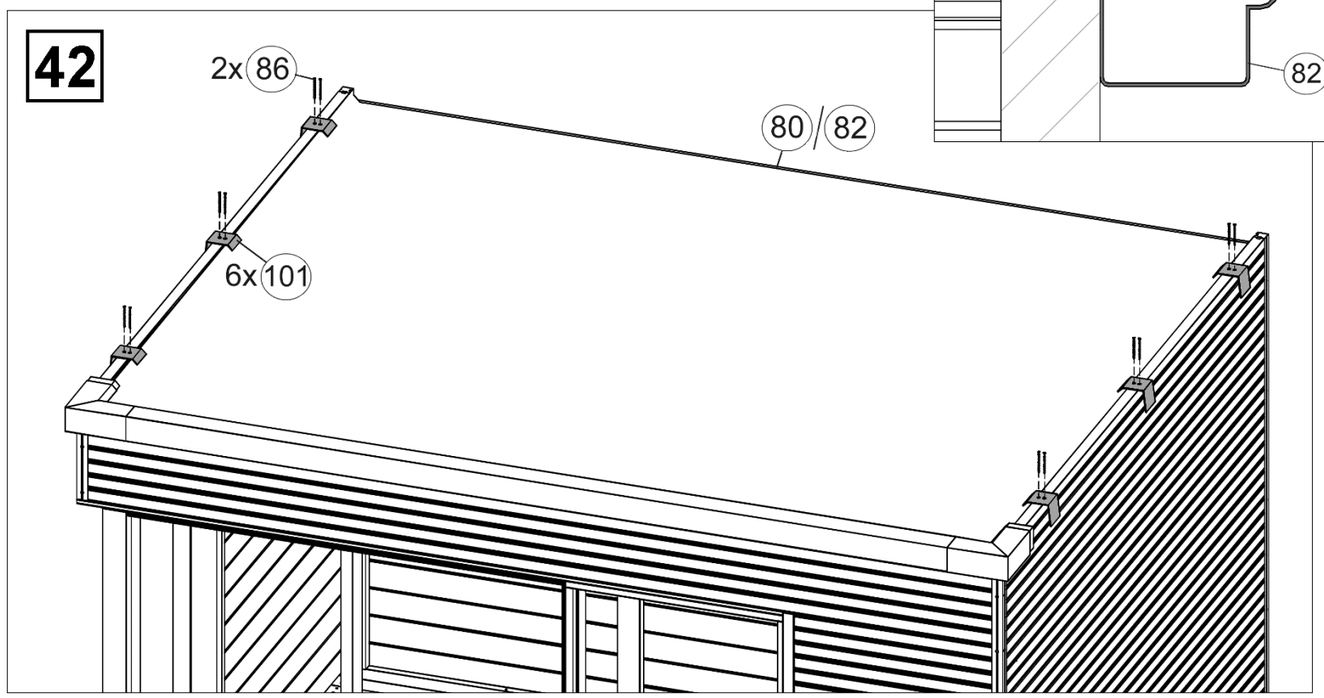

© Copyright HRB 3662

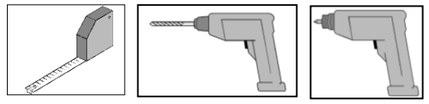

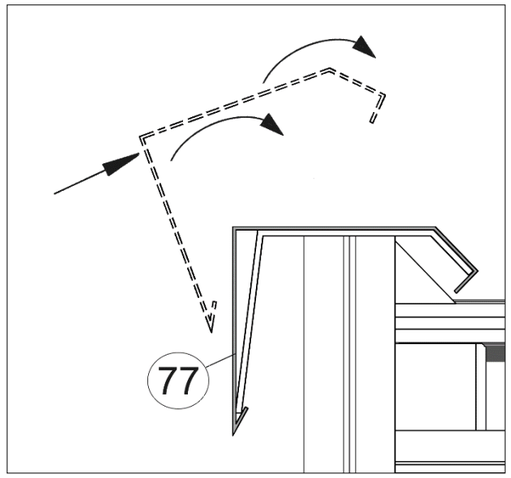

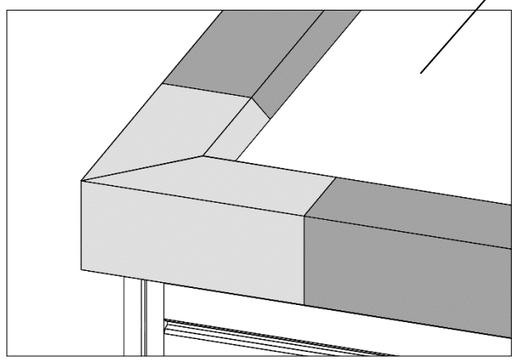

43

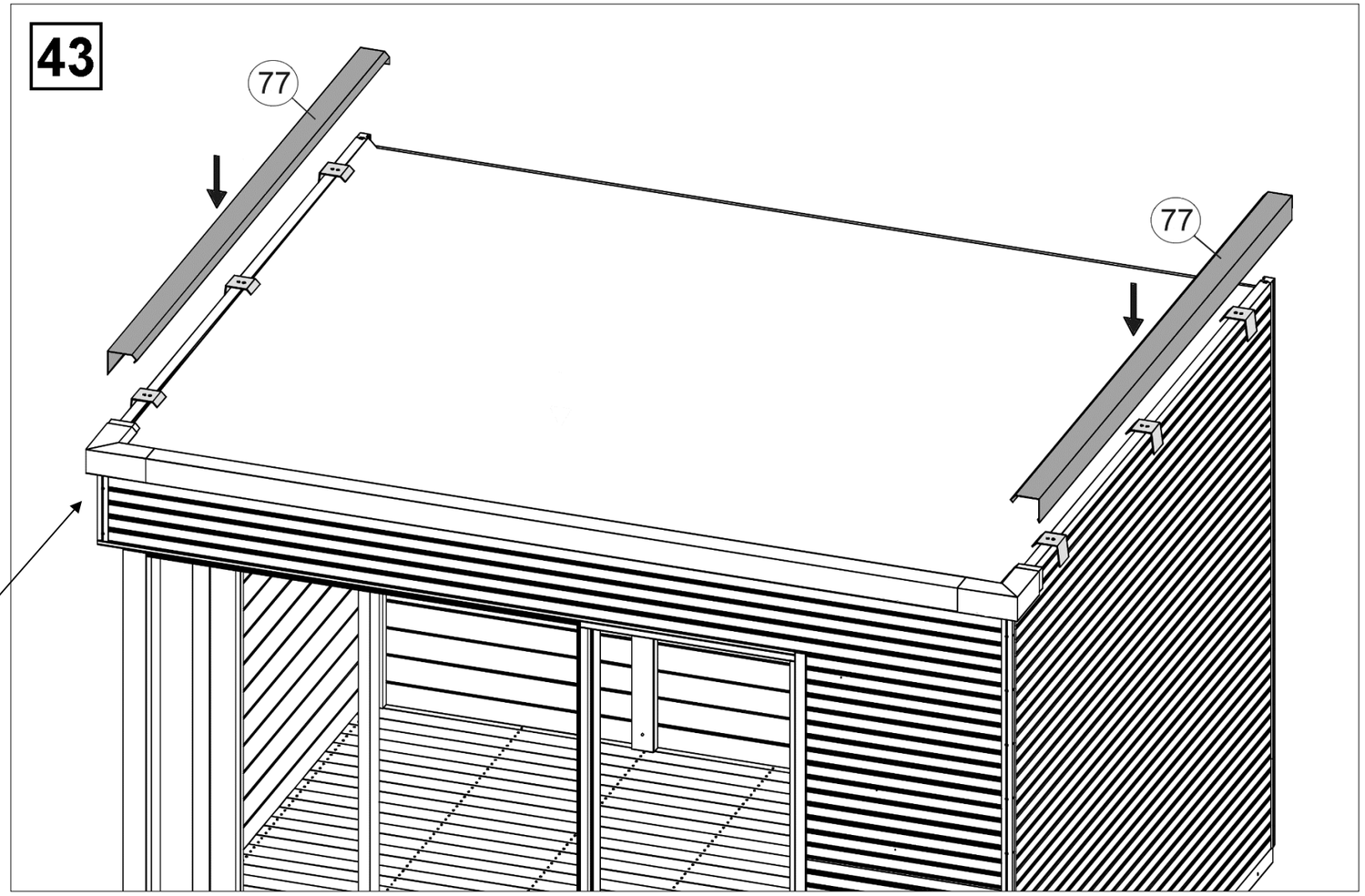

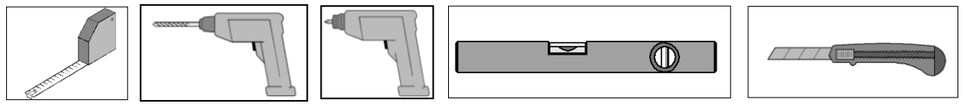

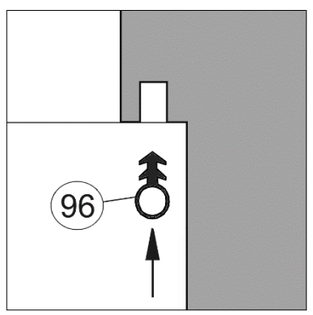

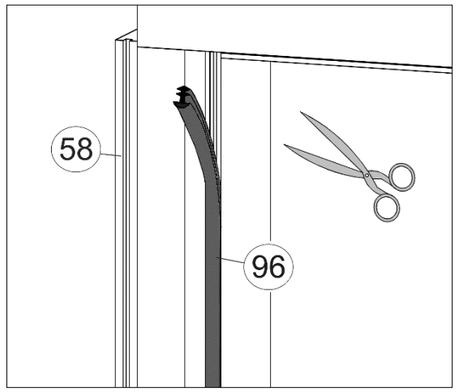

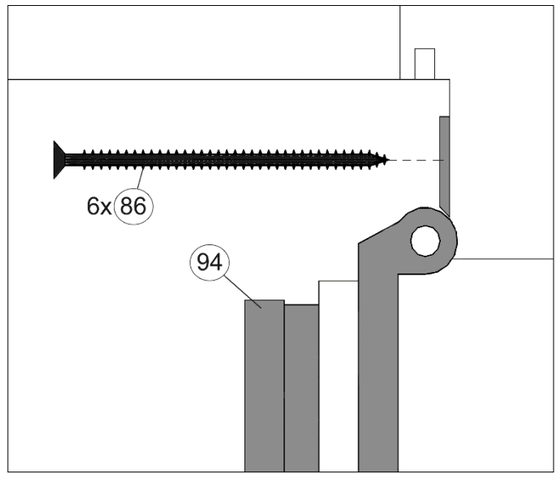

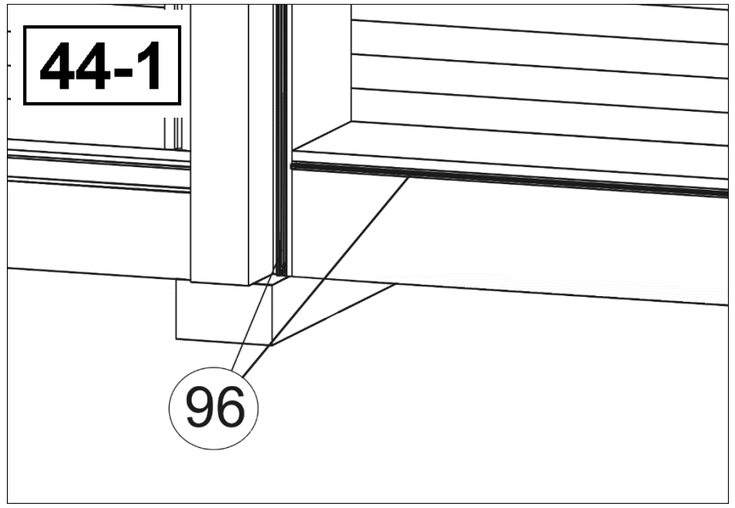

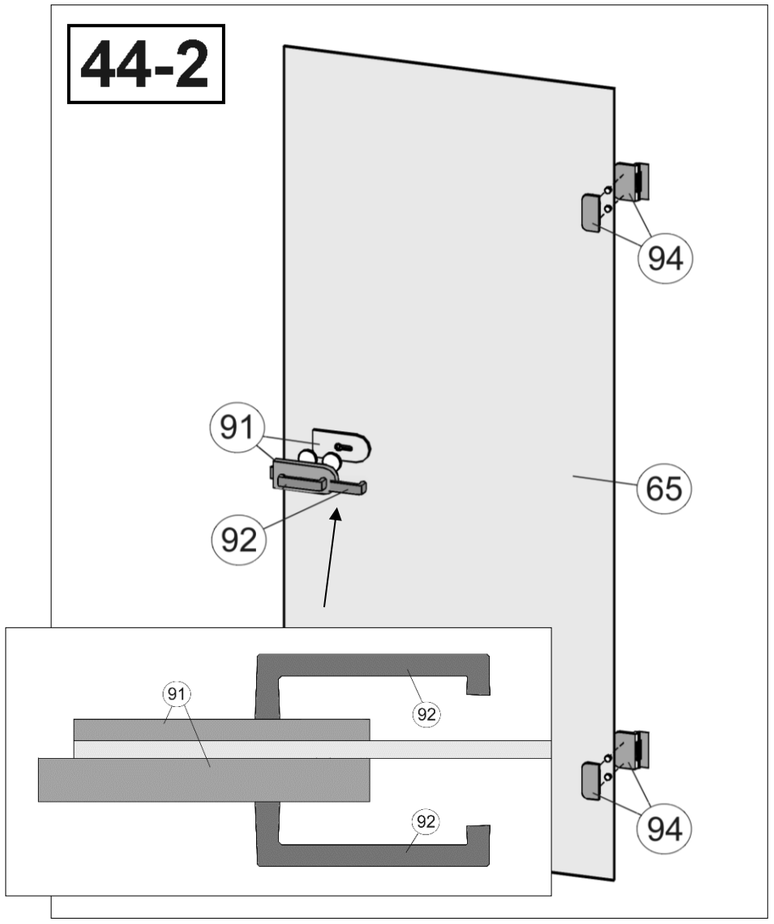

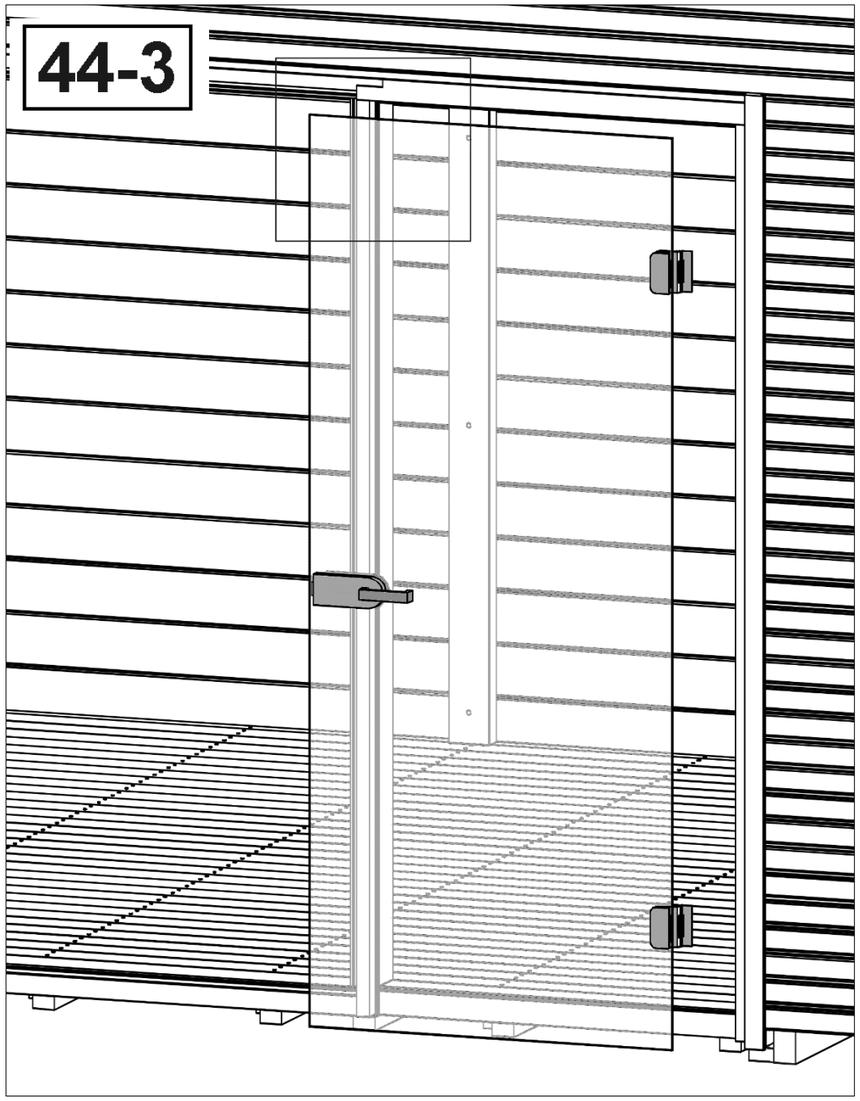

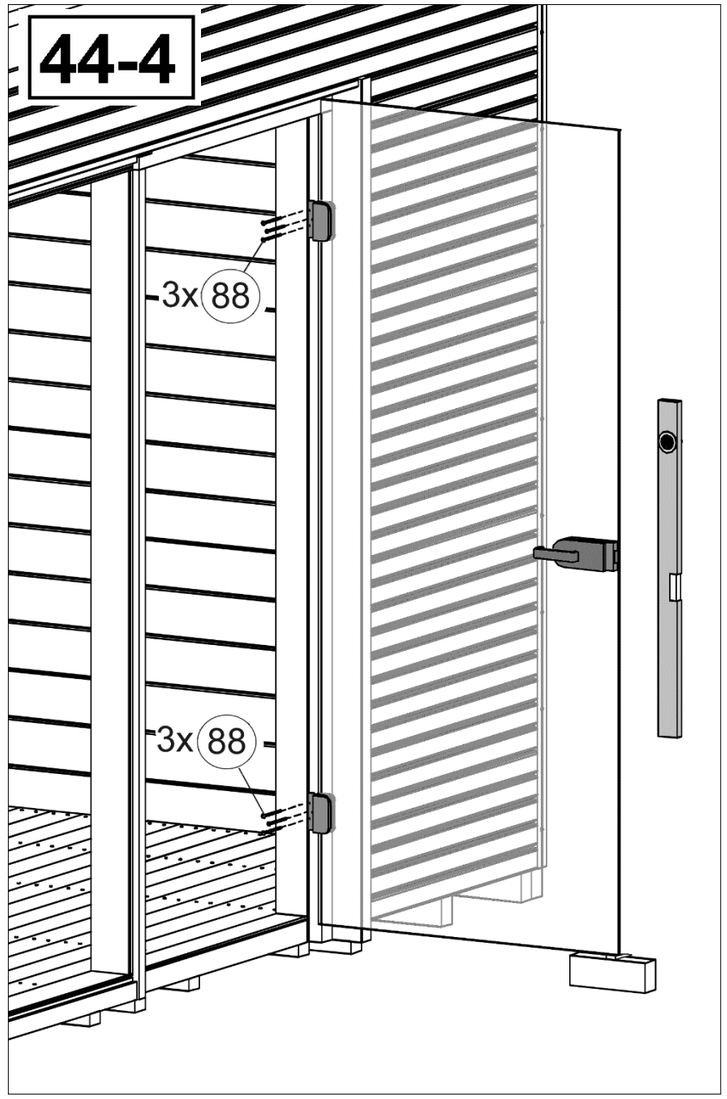

© Copyright HRB 3662

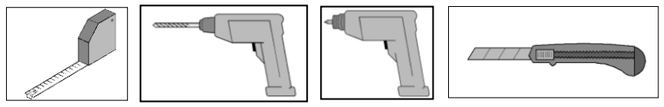

44-5

64

64

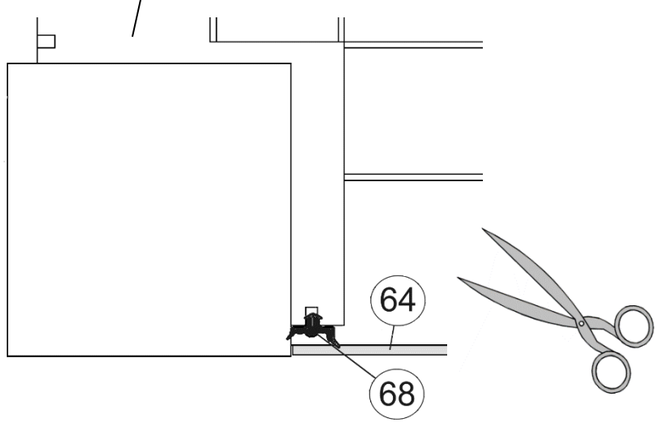

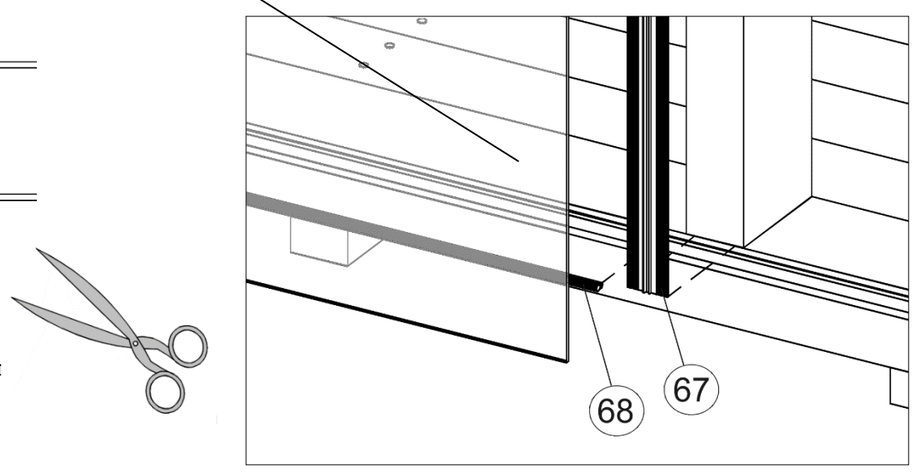

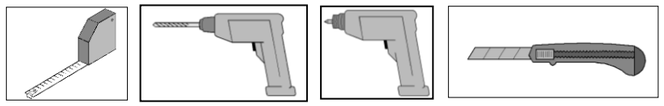

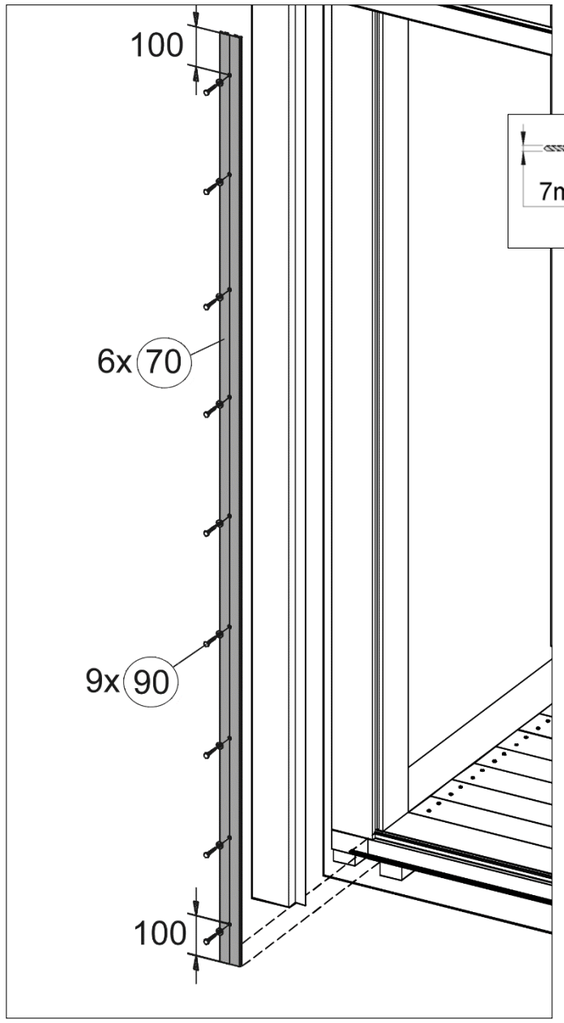

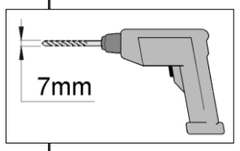

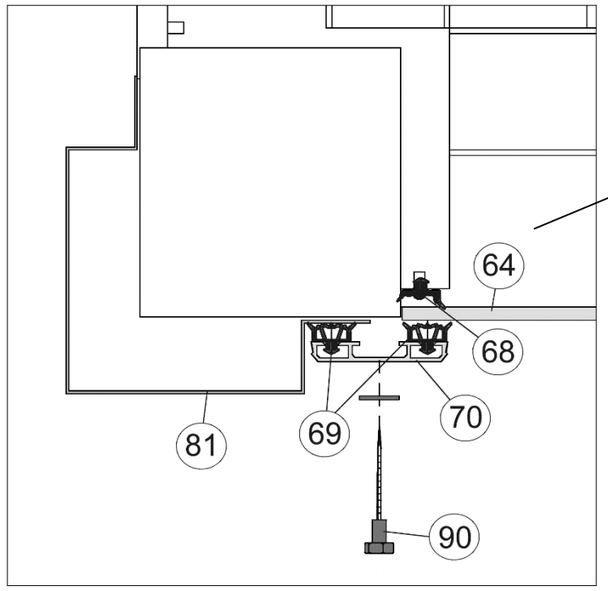

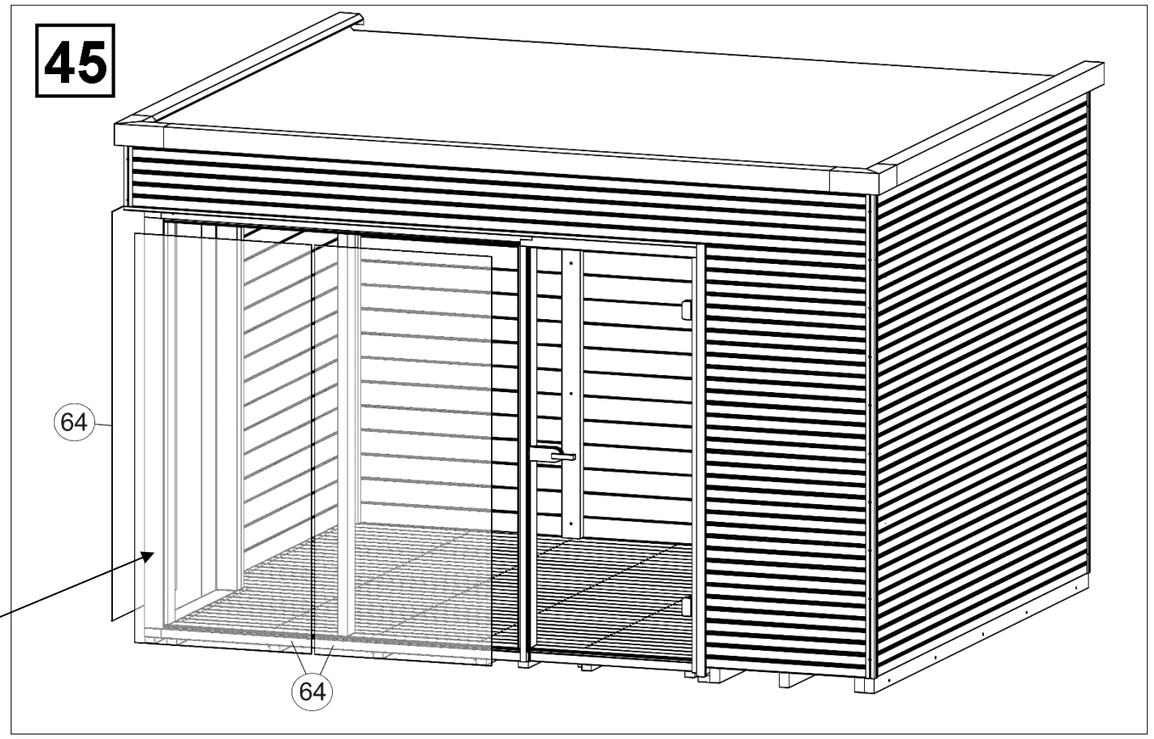

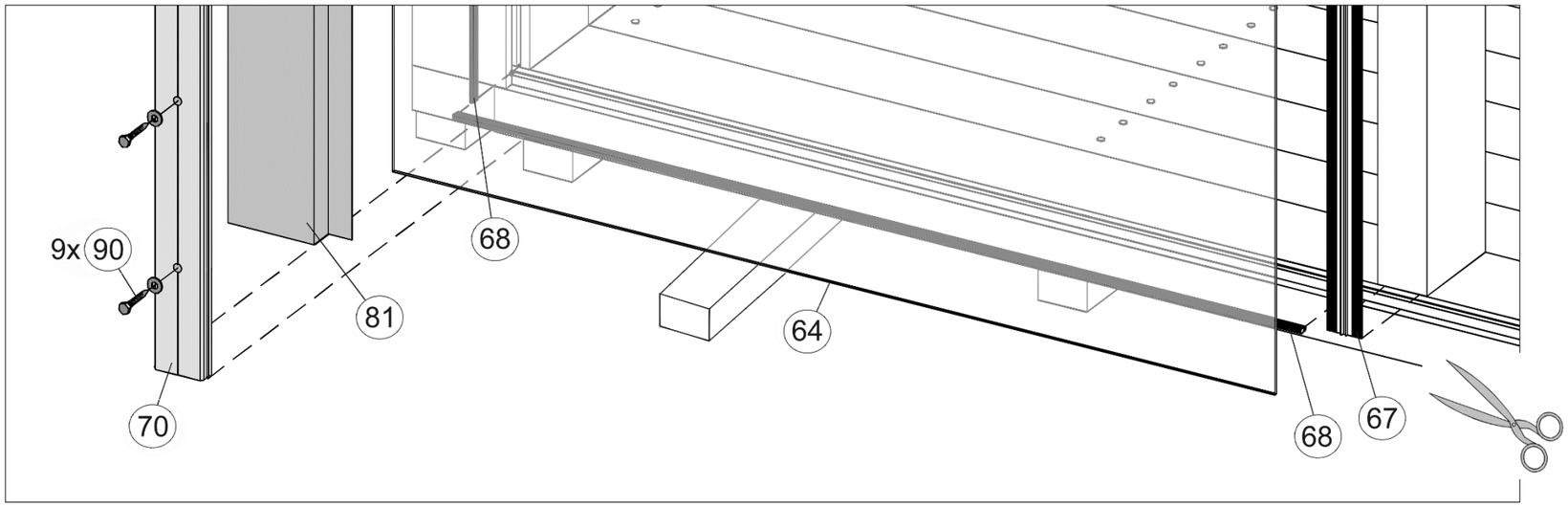

© Copyright HRB 3662

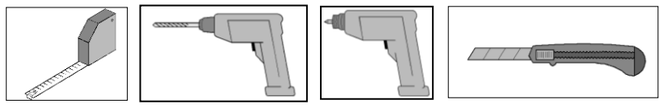

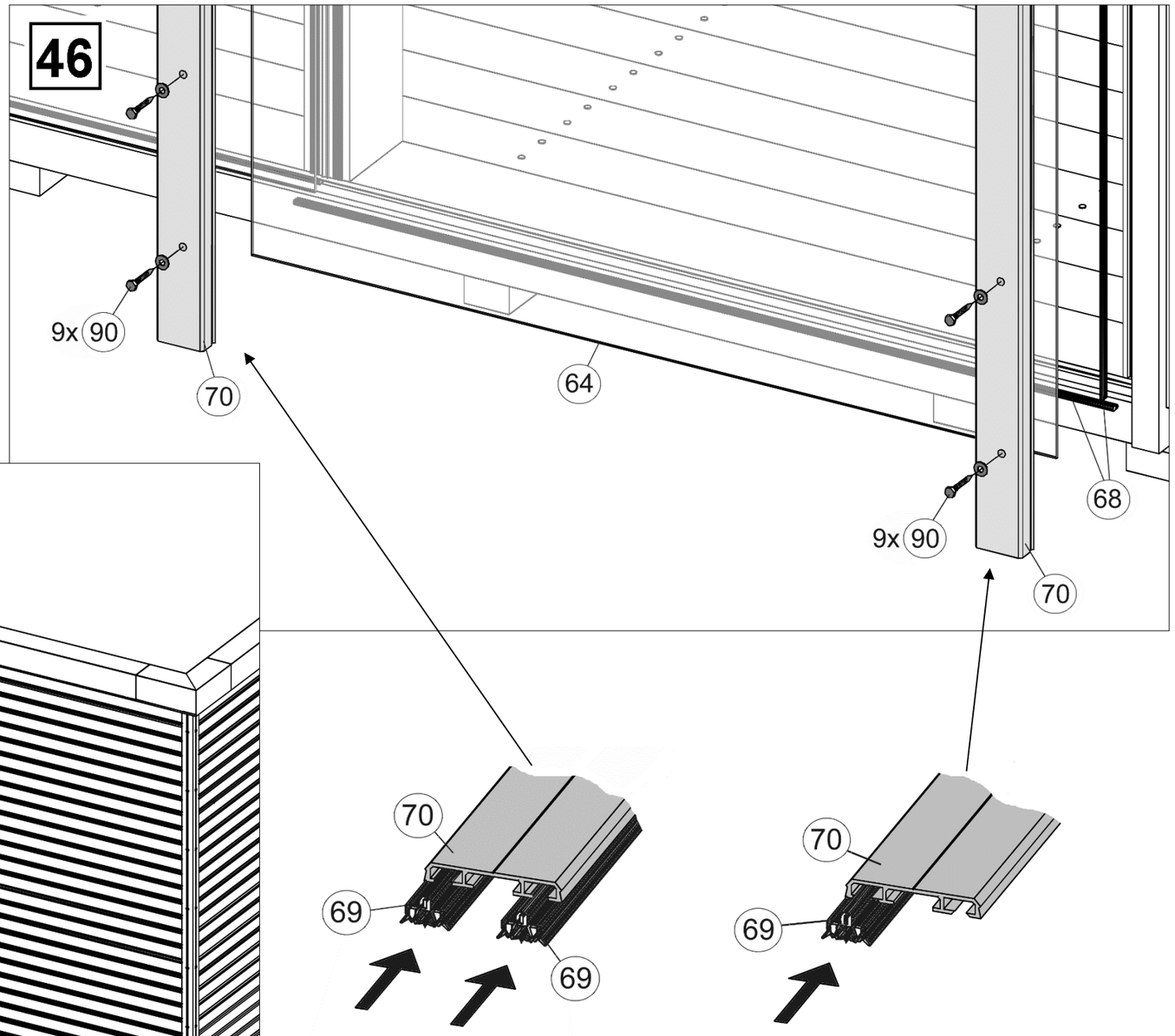

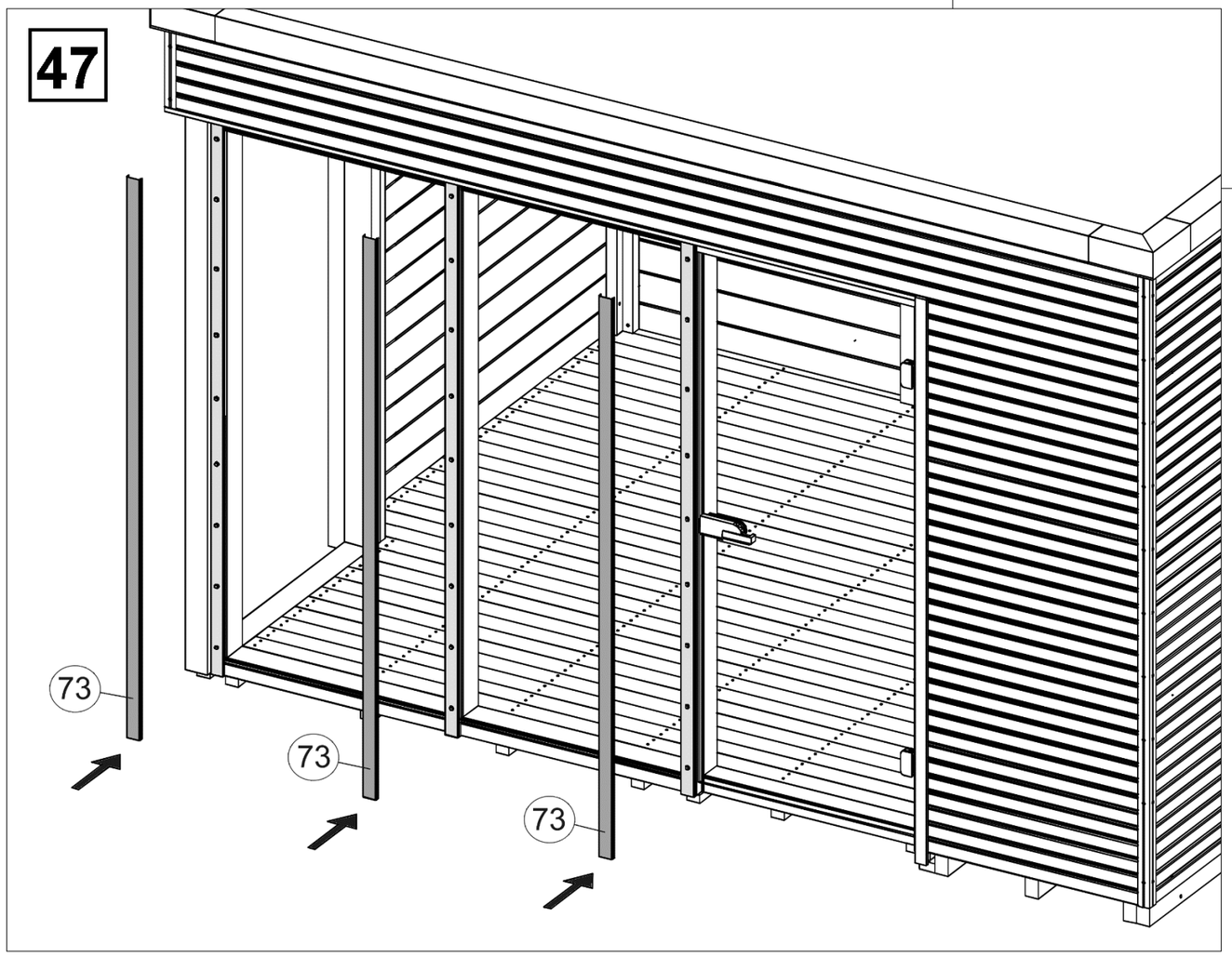

© Copyright HRB 3662

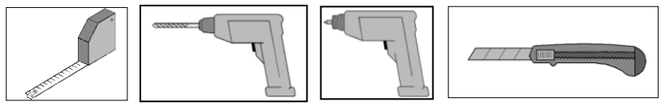

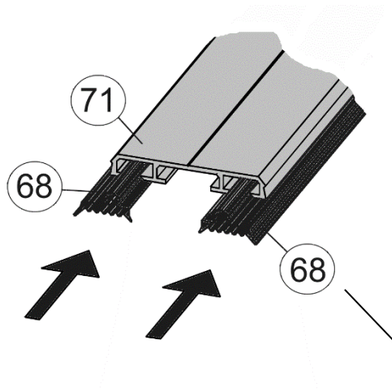
71
68
68

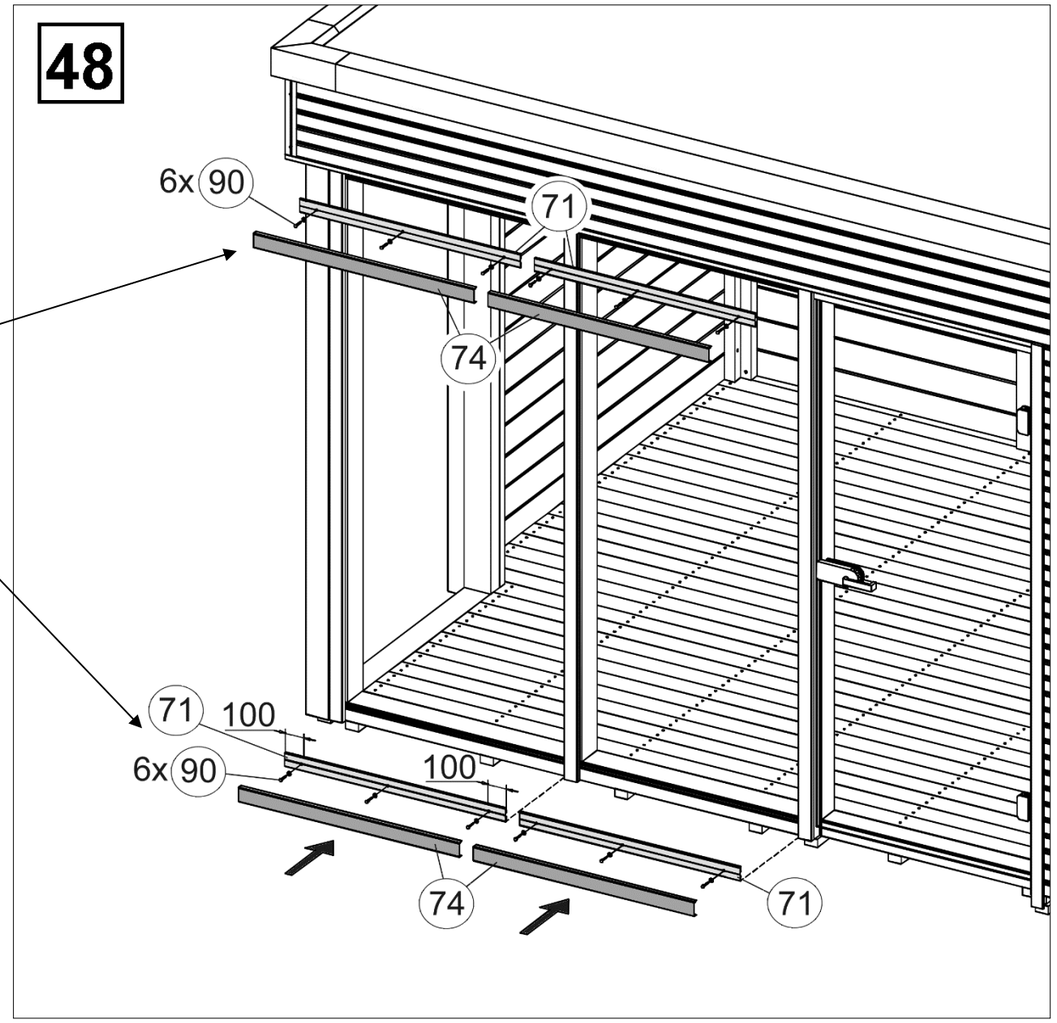
48
6x 90
71
74
71
100
6x 90
100
74
71

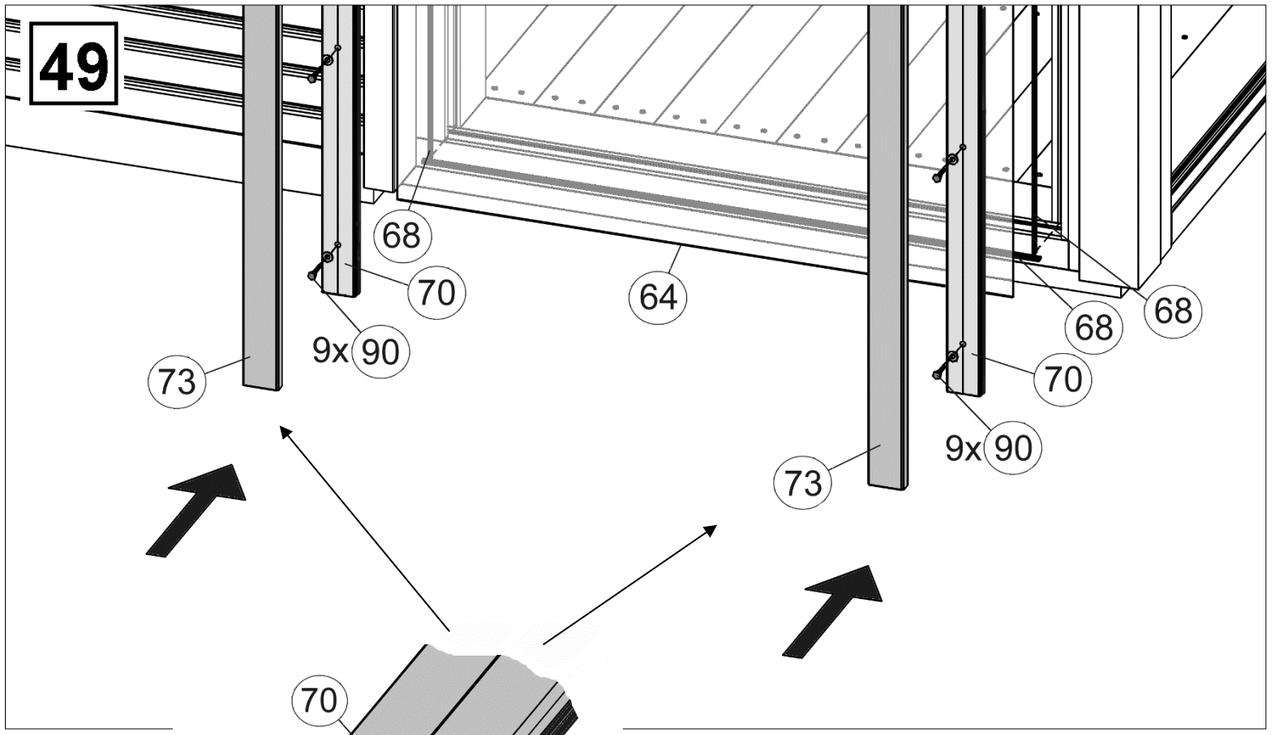
49
68
70
64
9x 90
73
68
68
70
9x 90
73

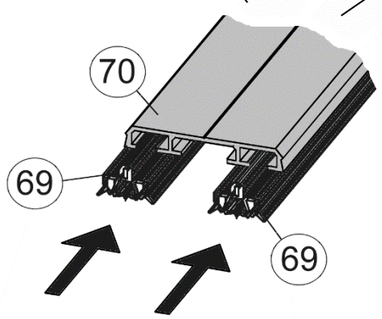
70
69
69

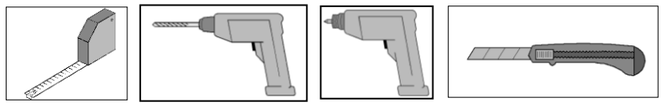

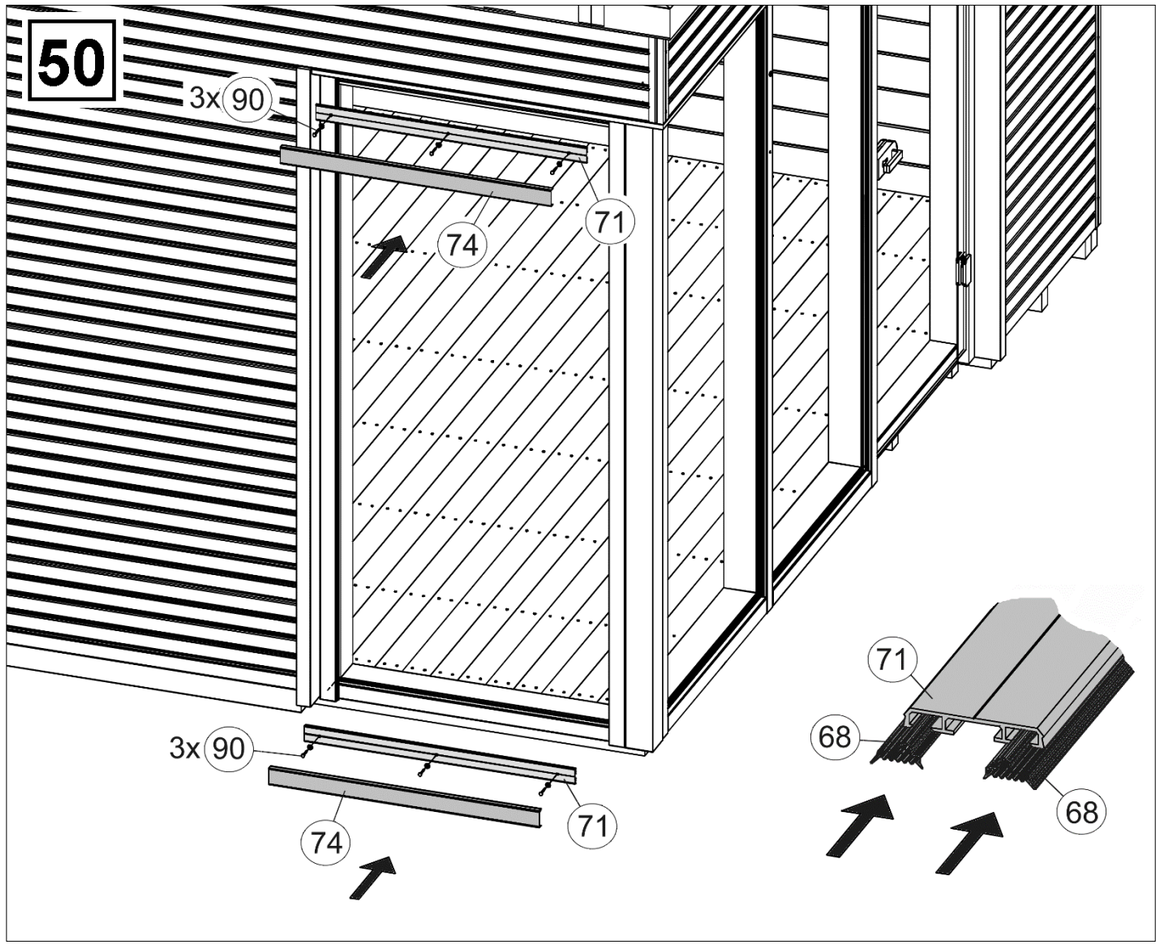
50
3x 90
71
74
3x 90
74
71
71
68
68

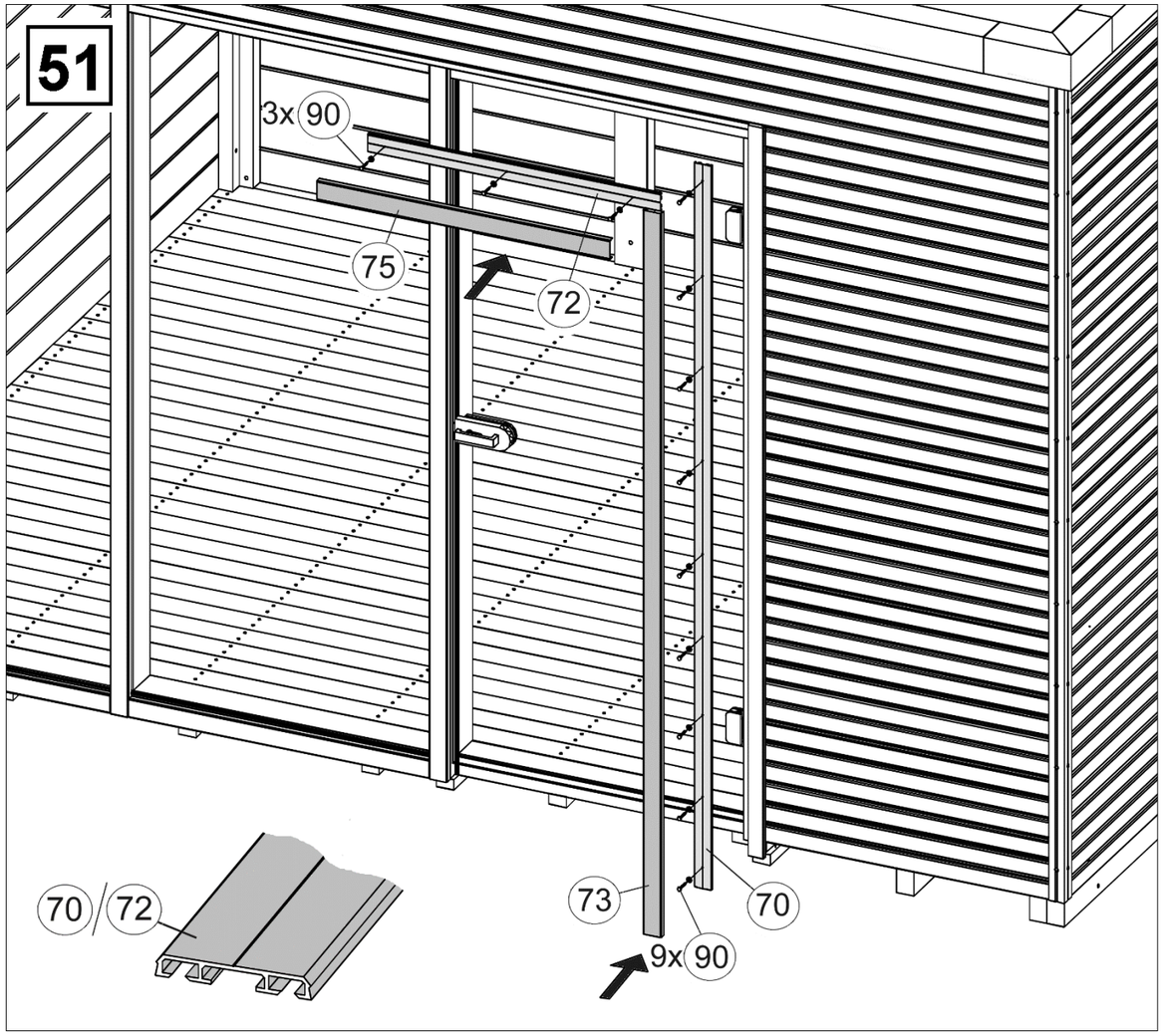
51
3x 90
75
72
70/72
73
70
9x 90

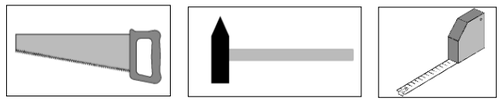

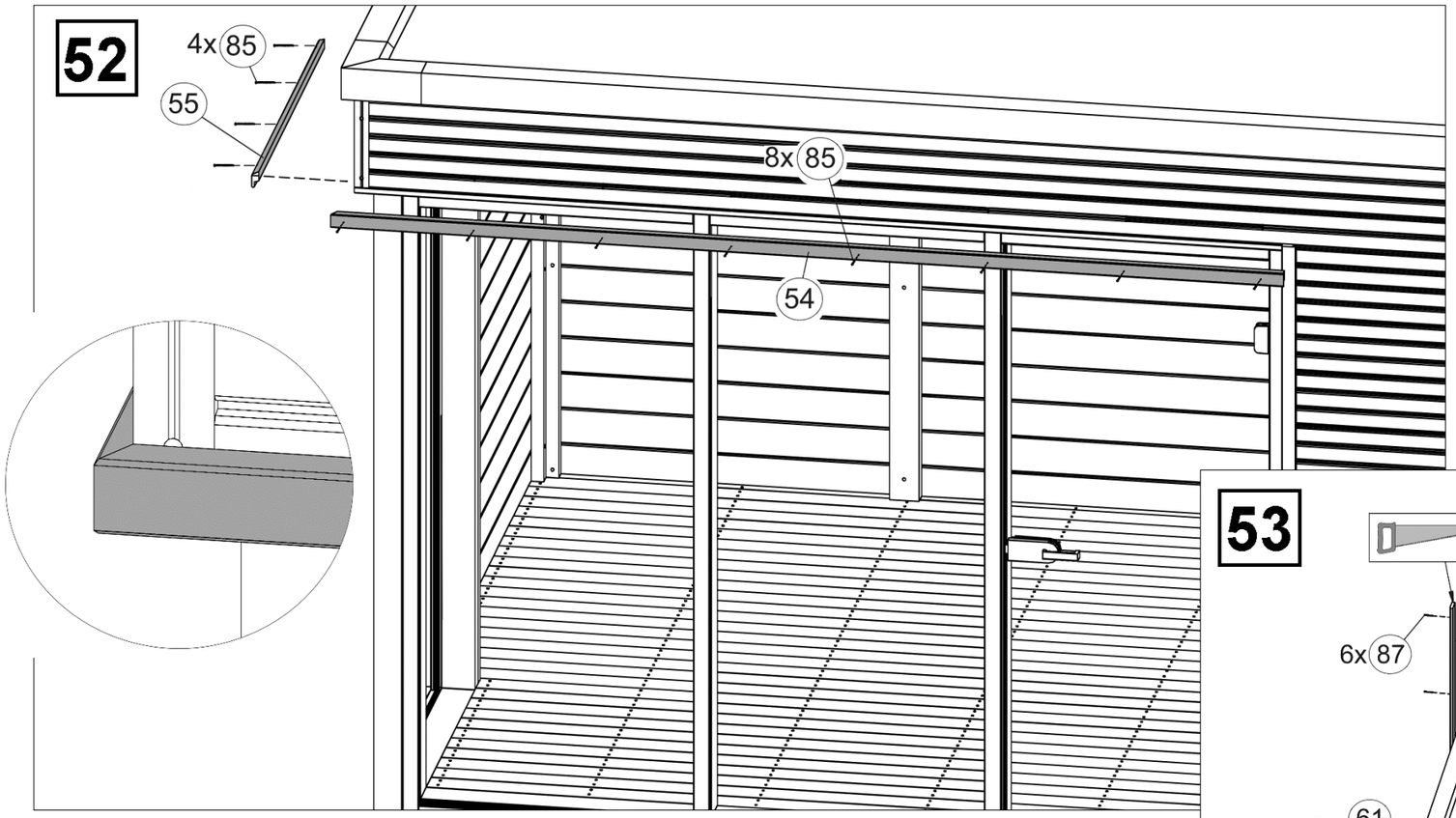

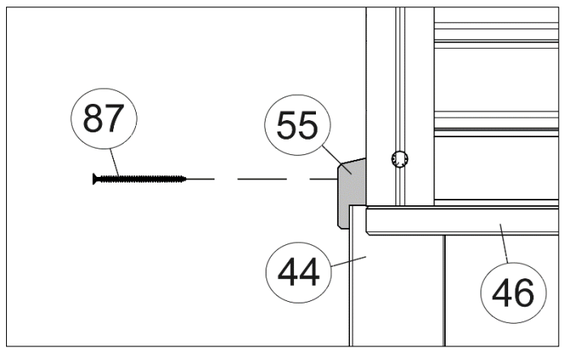

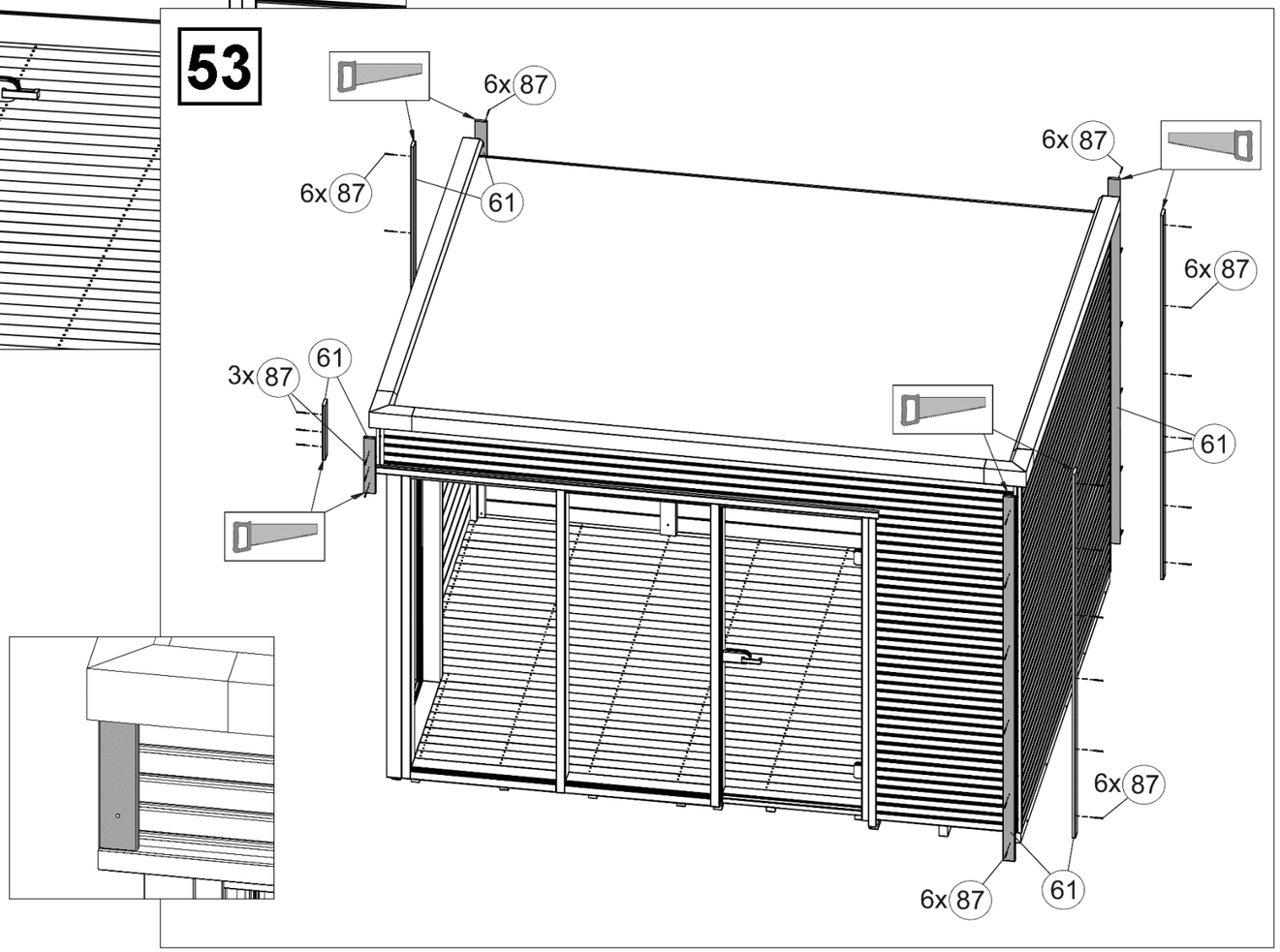

© Copyright HRB 3662

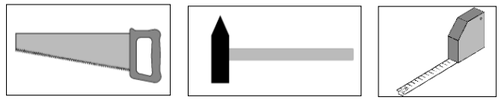

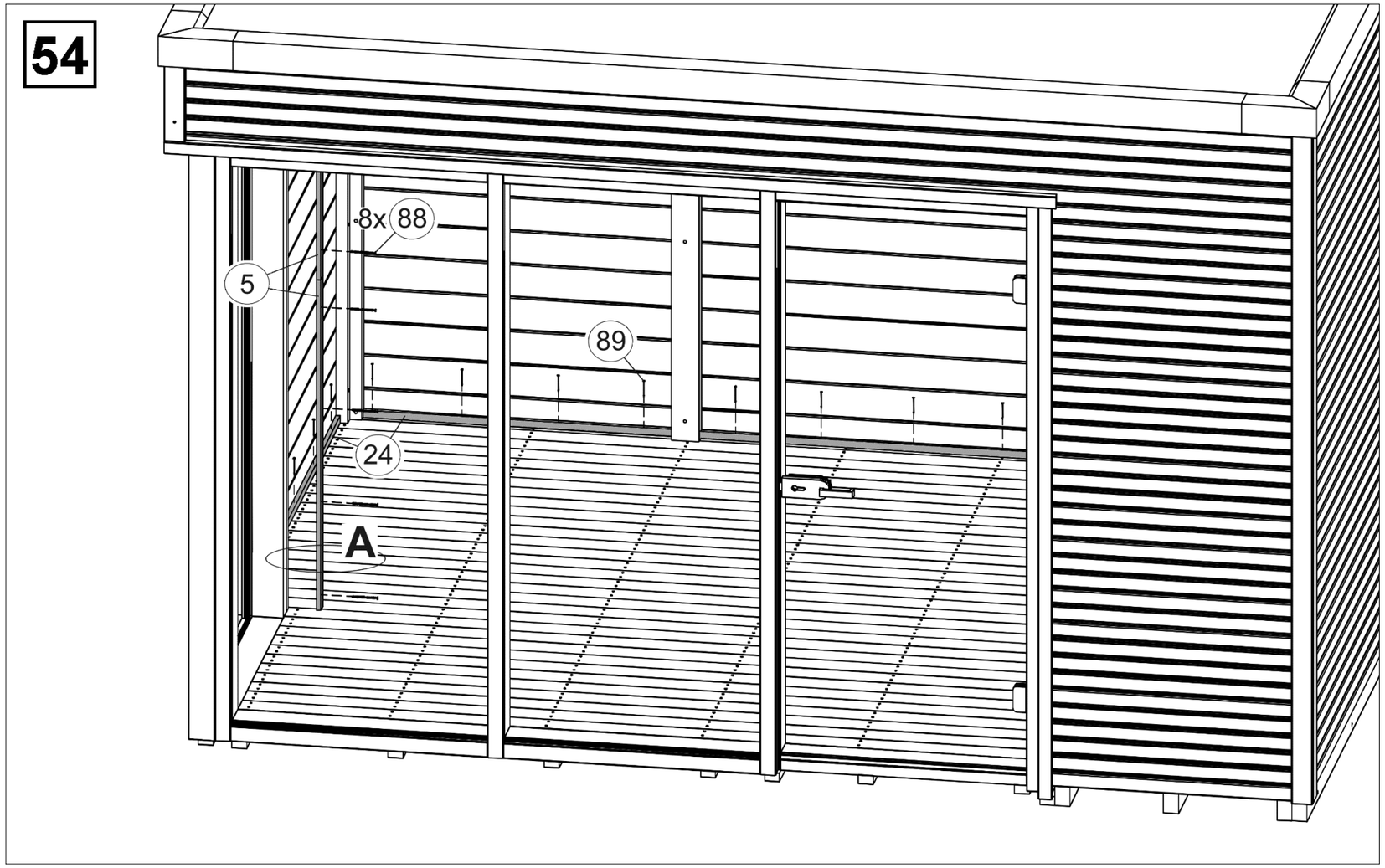

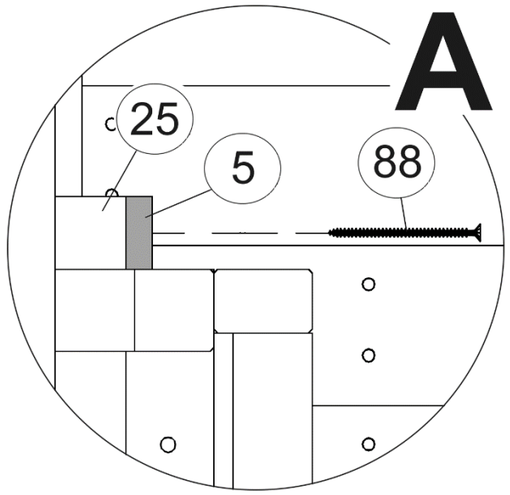

Bei Fragen wenden sie sich bitte an:

If you have any questions, contact
En cas de questions, adressez-vous à :
In caso di domande rivolgetevi a:

weka Holzbau GmbH,
D-17034 Neubrandenburg
Johannesstr. 16
tel. (0049) 395 429080
fax (0049) 395 45129819
EMail: Info@weka-Holzbau.com

MA Art.-Nr.: 800.0286.16.24

Techn. Änderungen vorbehalten!
Alle Maßangaben sind ca. Maße.
© Copyright HRB 3662