steinel

IS 130-2

DE | GB | FR | NL | IT | ES | PT | SE | DK | NO | FI | GR | TR | HU

⟷	78 x 87 x 110 mm
ϟ	230 - 240 V~
	130°
	max. 12 m
	2 m min.
	8 sec. - 35 min.
☾ ☼	2 -2000 Lux
	IP 54

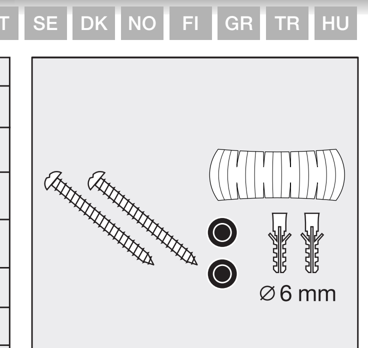

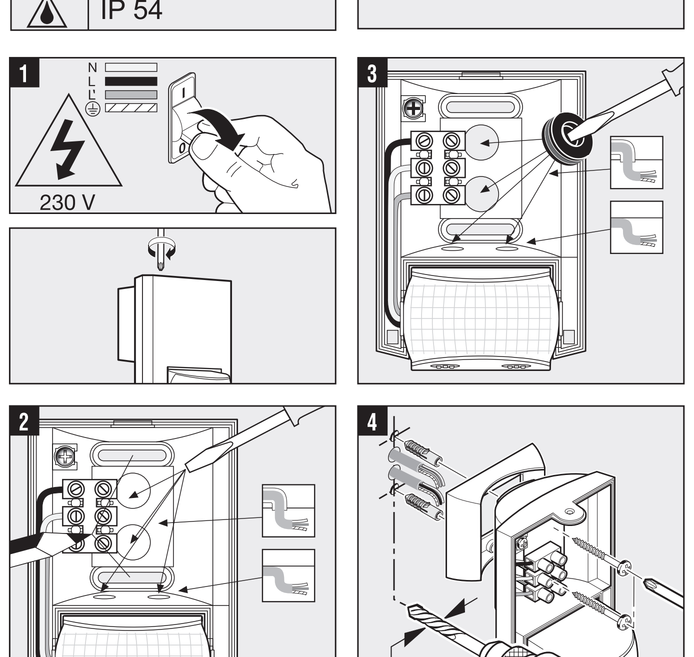

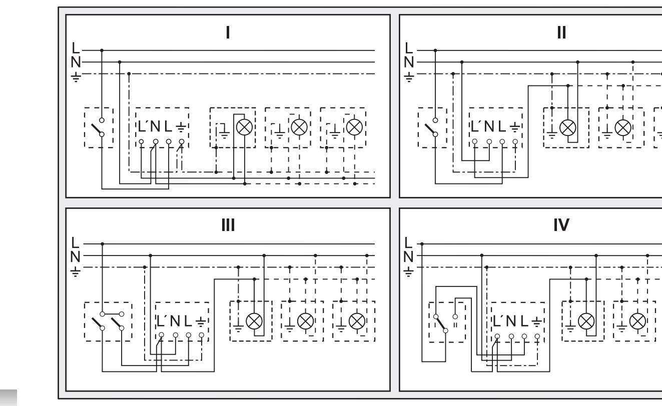

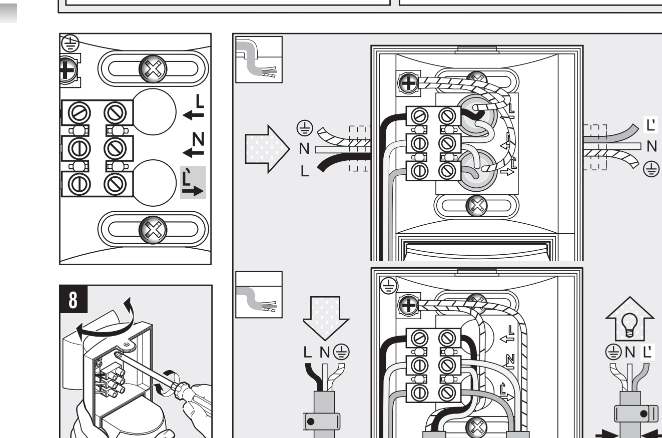

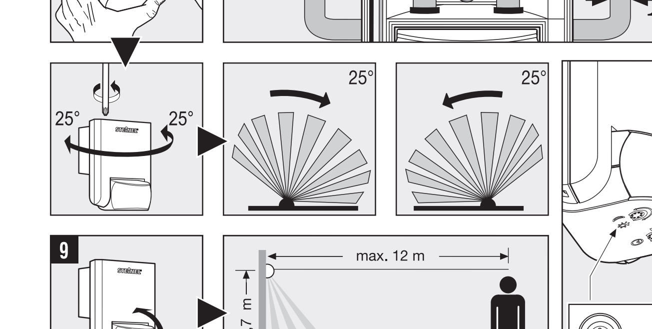

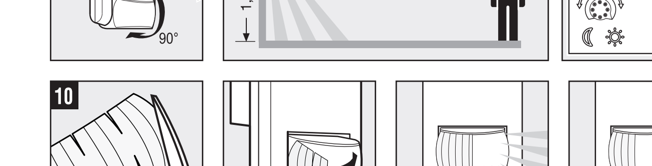

DE DEUTSCH

Das Prinzip
Bewegung schaltet Licht, Alarm und vieles mehr. Für Ihren Komfort, zu Ihrer Sicherheit. Der eingebaute pyro-elektrische Infrarot-Detektor erfasst die unsichtbare Wärmestrahlung von sich bewegenden Körpern (Menschen, Tieren, etc.). Diese so erfasste Wärmestrahlung wird elektronisch umgesetzt und schaltet den angeschlossenen Verbraucher. Durch Hindernisse, wie z.B. Mauern oder Glasscheiben, wird keine Wärmestrahlung erkannt, es erfolgt also auch keine Schaltung.

Sicherheitshinweise
- Bei der Montage muss die anzuschließende elektrische Leitung spannungsfrei sein. Daher als Erstes Strom abschalten und Spannungsfreiheit mit einem Spannungsprüfer überprüfen.
- Bei der Installation des Gerätes handelt es sich um eine Arbeit an der Netzspannung. Sie muss daher durch einen Fachmann nach den landesüblichen Installationsvorschriften und Anschlussbedingungen durchgeführt werden. (**DE:** VDE 0100, **AT:** ÖVE-ÖNORM E8001-1, **CH:** SEV 1000)
- Nur Original-Ersatzteile verwenden
- Gerät nicht selbst zerlegen. Die Reparatur darf nur durch eine Fachwerkstatt durchgeführt werden.

Installationshinweise 1 - 8
L = Stromführender Leiter (meistens schwarz oder braun) 5 Anschluss mit Unterputzzuleitung
N = Neutralleiter (meistens blau) 6 Anschluss mit Aufputzzuleitung
PE = eventueller Schutzleiter (grün/gelb)
Achtung: Schutzleiter bei Bedarf durchschleifen. In die Netzzuleitung kann selbstverständlich ein Netzschalter zum Ein- und Aus-Schalter montiert sein. Wichtig: ein Vertauschen der Anschlüsse kann zur Beschädigung des Gerätes führen. Beachten Sie bitte, dass der Stromkreis mit einem 10A-Leitungsschutz-schalter abgesichert werden muss. Mindestmontagehöhe: 1,70 m.

11 Leuchtstofflampen, Energiesparlampen, LED-Leuchten mit elektronischem Vorschaltgerät (Gesamtkapazität aller angeschlossenen Vorschaltgeräte unter dem angegebenen Wert) bei 230 V AC.

Funktion 7
Dämmerungseinstellung (Werkseinstellung: Tageslichtbetrieb 2000 Lux):
Stufenlos einstellbare Ansprechschwelle des Sensors von 2-2000 Lux.
Einstellregler auf ☼ gestellt = Tageslichtbetrieb ca. 2000 Lux.
Einstellregler auf ☾ gestellt = Dämmerungsbetrieb ca. 2 Lux.
Zur Einstellung des Erfassungsbereiches bei Tageslicht ist der Einstellregler auf ☼ (Tageslichtbetrieb) zu stellen.

Zeiteinstellung (Werkseinstellung: 8 s): Einstellbare Leuchtdauer von 8 s bis 35 min
Einstellreger auf **–** gestellt = kürzeste Zeit (8 s)
Einstellreger auf **+** gestellt = längste Zeit (35 min)
Bei Einstellung des Erfassungsbereiches wird empfohlen die kürzeste Zeit **–** zu wählen.

Justierung des Erfassungsbereiches mit der Schwenkvorrichtung 8 - 10
9 Reichweite 2-12 m, durch Schwenken der Sensorlinse um 90°.
10 durch Abdeckaufkleber, um z.B. Gehwege oder Nachbargrundstücke auszugrenzen.
Wichtig: Die sicherste Bewegungserfassung haben Sie, wenn die SensorLeuchte seitlich zur Gehrichtung montiert wird und keine Hindernisse (wie z. B. Bäume, Mauern etc.) die Sicht des Sensors behindern. Die Reichweite ist eingeschränkt, wenn Sie direkt auf die Leuchte zugehen.

Leistung

Glüh-/ Halogenlampenlast	600 W	Niedervolt Halogenlampen	500 VA
Leuchtstofflampen EVG	430 W	LED < 2 W	16 W
Leuchtstofflampen unkompensiert	500 VA	2 W < LED < 8 W	64 W
Leuchtstofflampen reihenkompensiert	500 VA	LED > 8 W	64 W
Leuchtstofflampen parallelkompensiert	500 VA	Kapazitive Belastung	88 µF

Betriebsstörungen (Störung / Ursache ⇨ *Abhilfe*)
Ohne Spannung / Sicherung defekt, nicht eingeschaltet ⇨ *neue Sicherung, Netzschalter einschalten, Leitung mit Spannungsprüfer überprüfen.* **Schaltet nicht ein** / Umgebung noch zu hell ⇨ *warten bis Ansprechschwelle erreicht ist oder Wert neu einstellen* / Leuchtmittel defekt ⇨ *Leuchtmittel austauschen* / Netzschalter AUS ⇨ *einschalten* / Erfassungsbereich nicht gezielt eingestellt ⇨ *neu justieren.* **Schaltet nicht aus** / dauerhafte Bewegung im Erfassungsbereich ⇨ *Bereich ändern* / WLAN Gerät sehr nah am Sensor positioniert ⇨ *Abstand zwischen WLAN Gerät und Sensor vergrößern >3m.* **Schaltet immer EIN/AUS** / Leuchte befindet sich im Erfassungs-bereich ⇨ *Bereich umstellen, Abstand vergrößern.* **Schaltet unerwünscht ein** / Erfassung von z.B. Autos auf der Straße ⇨ *Bereich umstellen, Sensor abschwenken* / WLAN Gerät sehr nah am Sensor positioniert ⇨ *Abstand zwischen WLAN Gerät und Sensor vergrößern >3m.* **Reichweitenänderung** / andere Umgebungs-temperaturen ⇨ *bei Kälte Sensorreichweite durch Abschwenken verkürzen, bei Wärme höher stellen.*

Entsorgung
Elektrogeräte, Zubehör und Verpackungen sollen einer umweltgerechten Wiederverwertung zugeführt werden.

Werfen Sie Elektrogeräte nicht in den Hausmüll!

Nur für EU-Länder:
Gemäß der geltenden Europäischen Richtlinie über Elektro- und Elektronik-Altgeräte und ihrer Umsetzung in nationales Recht müssen nicht mehr gebrauchsfähige Elektrogeräte getrennt gesammelt und einer umweltgerechten Wiederverwertung zugeführt werden.

DE DEUTSCH

Herstellergarantie
Herstellergarantie der STEINEL Vertrieb GmbH, Dieselstraße 80-84, 33442 Herzebrock-Clarholz

Wir beglückwünschen Sie zum Kauf Ihres STEINEL-Produkts, das höchste Qualitätsansprüche erfüllt. Aus diesem Grund leisten wir als Hersteller Ihnen als Endkunde gerne eine unentgeltliche Garantie gemäß den nachstehenden Bedingungen: Wir leisten Garantie durch kostenlose Behebung der Mängel (nach unserer Wahl: Reparatur, Austausch ggf. durch ein Nachfolgemodell oder Rückerstattung des Kaufpreises), die innerhalb der Garantiezeit auf einem Material- oder Herstellungsfehler beruhen. Die Garantiezeit für Ihr erworbenes STEINEL-Produkt beträgt 3 Jahre und beginnt mit dem Kaufdatum Ihres Produktes. Diese Herstellergarantie lässt gesetzliche Gewährleistungsansprüche, die Ihnen als Verbraucher gegenüber dem Verkäufer nach geltendem Recht einschließlich besonderer Schutzbestimmungen für Verbraucher zustehen können, unberührt. Die hier beschriebenen Leistungen gelten zusätzlich zu den gesetzlichen Gewährleistungsansprüchen und beschränken oder ersetzen diese nicht.

Ausdrücklich ausgenommen von dieser Garantie sind alle auswechselbaren Leuchtmittel. Darüber hinaus ist die Garantie ausgeschlossen:

- bei einem gebrauchsbedingten oder sonstigen natürlichen Verschleiß von Produktteilen oder Mängeln am STEINEL-Produkt, die auf gebrauchsbedingtem oder sonstigem natürlichem Verschleiß zurückzuführen sind,
- bei nicht bestimmungs- oder unsachgemäßem Gebrauch des Produkts oder Missachtung der Bedienungshinweise,
- wenn An- und Umbauten bzw. sonstige Modifikationen an dem Produkt eigenmächtig vorgenommen wurden oder Mängel auf die Verwendung von Zubehör-, Ergänzungs- oder Ersatzteilen zurückzuführen sind, die keine STEINEL-Originalteile sind,
- wenn Wartung und Pflege der Produkte nicht entsprechend der Bedienungsanleitung erfolgt sind,
- wenn Anbau und Installation nicht gemäß den Installationsvorschriften von STEINEL ausgeführt wurden,
- bei Transportschäden oder -verlusten.

Die Garantie gilt für sämtliche STEINEL-Produkte, die in Deutschland gekauft und verwendet werden. Es gilt deutsches Recht unter Ausschluss des Übereinkommens der Vereinten Nationen über Verträge über den internationalen Warenkauf (CISG).

Geltendmachung
Wenn Sie Ihr Produkt reklamieren wollen, senden Sie es bitte vollständig und frachtfrei mit dem Original-Kaufbeleg, der die Angabe des Kaufdatums und der Produktbezeichnung enthalten muss, an Ihren Händler oder direkt an uns, die STEINEL Vertrieb GmbH – Reklamationsabteilung –, Dieselstraße 80-84, 33442 Herzebrock-Clarholz.

Wir empfehlen Ihnen daher, Ihren Kaufbeleg bis zum Ablauf der Garantiezeit sorgfältig aufzubewahren. Für Transportkosten und -risiken im Rahmen der Rücksendung übernehmen wir keine Haftung.

3 JAHRE HERSTELLER GARANTIE

Service
Nach Ablauf der Garantiezeit oder Mängeln ohne Garantieanspruch repariert unser Werkservice. Bitte das Produkt gut verpackt an die nächste Servicestation senden.

GB ENGLISH

Principle
Movement triggers lights, alarms and many other devices - for your convenience and safety. The integrated pyroelectric infrared detector senses the invisible heat radiated from moving objects (people, animals, etc.). The heat detected in this way is converted electronically into a signal that activates the load connected. Heat radiation is not detected through obstacles, such as walls or glass, and will therefore not activate the light.

Safety warnings
- During installation, the electrical wiring being connected must not be live. Therefore, switch off the power first and use a voltage tester to check that the power supply is disconnected.
- Installing this unit involves work on the mains voltage supply. This must therefore be carried out in accordance with applicable national wiring regulations and electrical operating conditions. (**DE:** VDE 0100, **AT:** ÖVE-ÖNORM E8001-1, **CH:** SEV 1000)
- Only use genuine replacement parts.
- Do not dismantle the unit yourself. It must only be repaired by a specialist workshop.

Installation 1 - 8
L = live conductor (usually black or brown) 5 Connection with concealed wiring
N = neutral conductor (usually blue) 6 Connection with exposed wiring
PE = protective earth conductor (green/yellow) if present

Attention: Loop the protective-earth conductor through if necessary. A mains power switch for turning the unit ON and OFF may of course be installed in the mains supply lead. Important: Reversing the connections may result in damage to the unit. Please note that the circuit must be protected by a 10 A circuit breaker. Minimum installation height: 1.70 m.

11 Fluorescent lamps, low-energy bulbs, LED lights with electronic ballast (total capacity of all connected ballasts below the value specified) operating on 230 V AC.

Function 7
Twilight setting (factory setting: daylight operation at 2000 lux):
The sensor's response threshold can be infinitely varied from 2-2000 lux.
Control dial set to ☼ = daylight operation at approx. 2000 lux.
Control dial set to ☾ = night-time operation at approx. 2 lux.
To adjust the detection zone in daylight, the control dial must be set to ☼ (daylight operation).

Time setting (factory setting: 8 secs): Light ON time can be set from 8 secs to 35 mins.
Control dial set to **–** = shortest time (8 secs)
Control dial set to **+** = longest time (35 mins)
When setting the detection zone, it is recommended to select the shortest time **–**.

Adjust detection zone at swivel mount 8 - 10
9 Reach 2-12 m, by tilting sensor lens through 90°.
10 Using adhesive shrouds, e.g. to mask out paths or neighbouring properties.
Important: The most reliable way of detecting motion is to install the sensor-switched light with the sensor aimed across the direction in which a person would walk and by ensuring that no obstacles (such as trees or walls, for example) obstruct the line of sensor vision. Reach is limited when walking directly towards the light.

Output

Incandescent / halogen lamp load	600 W	Low-voltage halogen lamps	500 VA
Fluorescent-lamp electronic ballasts	430 W	LED < 2 W	16 W
Fluorescent lamps, uncorrected	500 VA	2 W < LED < 8 W	64 W
Fluorescent lamps, series-corrected	500 VA	LED > 8 W	64 W
Fluorescent lamps, parallel-corrected	500 VA	Capacitive load	88 µF

Troubleshooting (Fault / Cause ⇨ *Remedy*)
No power / Fuse faulty, not switched on ⇨ *new fuse, turn power switch ON, check lead with voltage tester.* **Will not switch ON** / Surroundings still too bright ⇨ *wait until response threshold is reached or adjust setting* / Bulb faulty ⇨ *change bulb* / Power switch OFF ⇨ *switch on* / Detection zone not properly targeted ⇨ *readjust.* **Will not switch OFF** / Permanent movement in the detection zone ⇨ *adjust detection zone* / Position Wi-Fi device very close to the sensor ⇨ *Increase distance between Wi-Fi device and sensor >3m.* **Keeps switching ON/OFF** / There is a light in the detection zone ⇨ *change detection zone, increase distance.* **Switches ON when unwanted** / Detecting cars on the road, for example ⇨ *change detection zone, tilt sensor down* / Position Wi-Fi device very close to the sensor ⇨ *Increase distance between Wi-Fi device and sensor >3m.* **Reach changing** / Differing ambient temperatures ⇨ *at low temperatures, shorten reach by tilting sensor down; at high temperatures, tilt sensor up.*

Disposal
Electrical and electronic equipment, accessories and packaging must be recycled in an environmentally compatible manner.

Do not dispose of electrical and electronic equipment as domestic waste.

EU countries only:
Under the current European Directive on Waste Electrical and Electronic Equipment and its implementation in national law, electrical and electronic equipment no longer suitable for use must be collected separately and recycled in an environmentally compatible manner.

Manufacturer's warranty
This STEINEL product has been manufactured with great care, tested for proper operation and safety in accordance with applicable regulations and then subjected to random sample inspection. STEINEL guarantees that it is in perfect condition and proper working order. The warranty period is 36 months, starting from the date of sale to the consumer. We will remedy defects caused by material flaws or manufacturing faults. The warranty will be met by repair or replacement of defective parts at our own discretion. The warranty does not cover damage to wear parts, nor does it cover damage or defects caused by improper treatment, maintenance or the use on non-genuine parts. Further consequential damage to other objects shall be excluded. The warranty will only be honoured if the product is sent to the appropriate Service Centre fully assembled and well packed with a brief description of the fault, receipt or invoice (date of purchase and dealer's stamp).

3 YEAR MANUFACTURER'S WARRANTY

Service
Our Customer Service Department will repair faults not covered by warranty or after the warranty period. Please send the product well packed to your nearest Service Centre.

FR FRANÇAIS

Le principe
Pour votre confort et votre sécurité, un simple mouvement allume la lumière, commande une alarme, etc. Le détecteur infrarouge pyroélectrique intégré détecte le rayonnement de chaleur invisible émis par les corps en mouvement (personnes, animaux, etc.). Ce rayonnement de chaleur capté est ensuite traité par un système électronique qui met en marche le consommateur raccordé. Les obstacles comme les murs ou les vitres s'opposent à la détection du rayonnement de chaleur et empêchent toute commutation.

Consignes de sécurité
- Pendant le montage, les conducteurs à raccorder doivent être hors tension. Il faut donc d'abord couper l'alimentation électrique et s'assurer de l'absence de courant à l'aide d'un testeur de tension.
- L'installation de l'appareil implique une intervention sur le réseau électrique. Elle doit donc être effectuée par un spécialiste conformément aux directives locales d'installation et aux conditions de raccordement. (**FR** : NF C-15100, **DE :** VDE 0100, **AT :** ÖVE-ÖNORM E8001-1, **CH :** SEV 1000)
- Utiliser uniquement des pièces de rechange d'origine.
- Ne pas essayer de démonter soi-même l'appareil. Les réparations doivent être effectuées uniquement par un atelier spécialisé.

Installation 1 - 8
L = phase (généralement noir ou marron) 5 Raccord avec câble d'alimentation encastré
N = neutre (généralement bleu) 6 Raccord avec câble d'alimentation en saillie
PE = conducteur de terre éventuel (vert/jaune)

Attention : si nécessaire, faire une boucle au conducteur de terre. Il est bien sûr possible de monter sur la le câble d'alimentation secteur un interrupteur secteur permettant la mise en ou hors circuit de l'appareil. Important : Une inversion des branchements peut entraîner la détérioration de l'appareil. Veillez à ce que le circuit soit sécurisé avec un disjoncteur de protection de ligne 10 A. Hauteur minimum de montage : 1,70 m.
11 Tubes fluorescents, lampes à économie d'énergie, luminaires LED avec ballast électronique (capacité totale de tous les ballasts connectés inférieure à la valeur indiquée) à 230 V CA.

Fonctionnement 7
Réglage du seuil de déclenchement (réglage effectué en usine : fonctionnement diurne 2000 lux) :
Seuil de réaction du détecteur réglable progressivement de 2 à 2000 lux.
Bouton de réglage positionné sur ☼ = fonctionnement diurne env. 2000 lux.
Bouton de réglage positionné sur ☾ = fonctionnement nocturne env. 2 lux.

Pour régler la zone de détection en lumière du jour, il faut placer le bouton de réglage sur ☼ (fonctionnement diurne).

Temporisation (réglage effectué en usine : 8 s) : Durée d'éclairage réglable de 8 s à 35 min.
Bouton de réglage positionné sur **–** = durée minimum (8 s)
Bouton de réglage positionné sur **+** = durée maximum (35 min)
Pour le réglage de la zone de détection, il est recommandé de sélectionner la durée la plus courte **–**.

Ajustage de la zone de détection à l'aide du dispositif d'orientation 8 - 10
9 De la portée de 2 à 12 m, en faisant pivoter la lentille du détecteur de 90°.
10 Par des caches autocollants, pour exclure par ex. des chemins ou des terrains avoisinants.
Important : La détection des mouvements est la plus fiable quand le luminaire à détection est monté perpendiculairement au sens de passage et qu'aucun obstacle (arbre, mur, etc.) n'obstrue le champ de visée. La portée est réduite si vous vous dirigez directement vers le luminaire.

Puissance

lampe à incandescence / halogène	600 W	lampes halogènes basse tension	500 VA
tubes fluorescents avec ballast électronique	430 W	LED < 2 W	16 W
tubes fluorescents non compensés	500 VA	2 W < LED < 8 W	64 W
tubes fluorescents compensés par série	500 VA	LED > 8 W	64 W
tubes fluorescents compensés en parallèle	500 VA	charge capacitive	88 µF

Dysfonctionnements (Problème / Cause ⇨ *Remède*)
Aucune tension / Fusible défectueux, appareil hors circuit ⇨ *changer le fusible défectueux, mettre l'interrupteur en circuit, vérifier le câble à l'aide d'un testeur de tension.* **Ne s'allume pas** / La luminosité ambiante est encore trop élevée ⇨ *attendre que le seuil de réaction soit atteint ou régler une nouvelle valeur* / L'ampoule est défectueuse ⇨ *changer l'ampoule* / Interrupteur secteur sur ARRET ⇨ *le mettre en circuit* / Le réglage de la zone de détection manque de précision ⇨ *refaire le réglage.* **Ne s'éteint pas** / Mouvement permanent dans la zone de détection ⇨ *modifier la zone* / L'appareil wifi est situé très près du détecteur ⇨ *Augmenter la distance entre l'appareil wifi et le détecteur >3m.* **S'allume et s'éteint en permanence** / Lampe dans la zone de détection ⇨ *modifier la zone, augmenter la distance.* **S'allume de façon intempestive** / Détection de voitures par ex. passant dans la rue ⇨ *modifier la zone, orienter le capteur plus vers le bas* / L'appareil wifi est situé très près du détecteur ⇨ *Augmenter la distance entre l'appareil wifi et le détecteur >3m.* **Changement de la portée** / Variations de la température ambiante ⇨ *par temps froid, réduire la portée en orientant le détecteur plus vers le bas, par temps chaud, le remonter.*

Élimination
Les appareils électriques, les accessoires et les emballages doivent être soumis à un recyclage respectueux de l'environnement.

Ne jetez pas les appareils électriques avec les ordures ménagères !

Uniquement pour les pays de l'UE : conformément à la directive européenne en vigueur relative aux appareils électriques et électroniques usagés et à son application dans le droit national, les appareils électriques qui ne fonctionnent plus doivent être collectés séparément des ordures ménagères et doivent faire l'objet d'un recyclage écologique.

Garantie du fabricant
Ce produit STEINEL a été fabriqué avec le plus grand soin. Son fonctionnement et sa sécurité ont été contrôlés suivant des procédures fiables et il a été soumis à un contrôle final par sondage. Steinel garantit un état et un fonctionnement irréprochables. La durée de garantie est de 36 mois et débute au jour de la vente au consommateur. Nous remédions aux défauts provenant d'un vice de matière ou de construction. La garantie sera assurée à notre discrétion par réparation ou échange des pièces défectueuses. La garantie ne s'applique ni aux pièces d'usure, ni aux dommages et défauts dus à une utilisation ou maintenance incorrectes, ou à l'utilisation de pièces non homologuées par le fabricant. Les dommages consécutifs causés à d'autres objets sont exclus de la garantie. La garantie ne s'applique que si l'appareil non démonté est retourné à la station de service après-vente la plus proche, dans un emballage adéquat, accompagné d'une brève description du défaut et d'un ticket de caisse ou d'une facture portant la date d'achat et le cachet du vendeur.

3 ANS DE GARANTIE FABRICANT

Service après-vente
Le service après-vente de notre usine effectue également les réparations non couvertes par la garantie ou survenant après l'expiration de celle-ci. Veuillez envoyer le produit correctement emballé à la station de service après-vente la plus proche.

NL NEDERLANDS

Het principe
Beweging schakelt licht, alarm en veel meer aan. Voor uw gemak en uw veiligheid. De ingebouwde pyro-elektrische infrarood detector registreert de onzichtbare warmtestraling van bewegende mensen, dieren enz. De zo geregistreerde warmtestraling wordt elektronisch omgezet en schakelt de aangesloten verbruikers. Door hindernissen, zoals bijv. muren of ruiten, wordt geen warmtestraling herkend, dus vindt ook geen schakeling plaats.

Veiligheidsvoorschriften
- Bij de montage moet de elektrische leiding die u wilt aansluiten zonder spanning zijn. Daarom eerst de stroom uitschakelen en op spanningsloosheid testen met een spanningstester.
- Bij de installatie van de lamp werkt u met netspanning. Dit moet daarom door een vakman en volgens de gebruikelijke installatievoorschriften en aansluitingsvoorwaarden worden uitgevoerd (**NL:** NEN 1010, **BE:** (AREI) NBN 15-101, **DE:** VDE 0100, **AT:** ÖVE-ÖNORM E8001-1, **CH:** SEV 1000).
- Gebruik uitsluitend originele reserveonderdelen
- Demonteer het apparaat niet zelf. Reparaties mogen alleen door een vakman worden uitgevoerd.

Installatie 1 - 8
L = stroomdraad (meestal zwart of bruin) 5 Aansluiting leiding in de muur
N = nuldraad (meestal blauw) 6 Aansluiting leiding op de muur
PE = aarde (groen/geel)

Opgelet: aardedraad indien nodig isoleren. In de netspanningskabel kan vanzelfsprekend een netschakelaar voor het in- en uitschakelen gemonteerd worden. Belangrijk: verwisseling van de aansluitingen kan leiden tot beschadiging van de apparatuur. Houd er rekening mee, dat de lamp met een veiligheidsschakelaar voor een 10 A-leiding moet worden beveiligd. Minimale montagehoogte: 1,70 m.

11 TL-lampen, spaarlampen, led-lampen met elektronisch voorschakelapparaat (totale capaciteit van alle aangesloten voorschakel apparaten mag de aangegeven waarde niet overstijgen) bij 230 V AC.

Functie 7
Instelling van de schemerschakelaar (instelling af fabriek: daglichtstand 2000 lux):
Traploos instelbare drempelwaarde van de sensor van 2-2000 lux.
Instelregelaar op ☼ gezet = daglichtstand ca. 2000 lux.
Instelregelaar op ☾ gezet = schemerstand ca. 2 lux.
Voor de instelling van het registratiebereik bij daglicht moet de instelregelaar op ☼ (daglichtstand) worden gezet.

Tijdsinstelling (instelling af fabriek: 8 sec.): Brandduur instelbaar van 8 sec. tot 35 min.
Instelregelaar op **–** = kortste tijd (8 sec.)
Instelregelaar op **+** = langste tijd (35 min.)
Voor het instellen van het registratiebereik wordt geadviseerd om de kortste tijd te kiezen **–**.

Aanpassing van het registratiebereik met het draaimechanisme 8 - 10
9 Reikwijdte 2-12 m, door de sensorlens 90° te draaien.
10 Met zelfklevende afdekplaatjes, om bijv. trottoirs of belendende percelen uit te sluiten van registratie.

Belangrijk: de beste bewegingsregistratie heeft u als de sensorlamp zijdelings in de looprichting wordt gemonteerd en geen hindernissen (zoals bomen, muren enz.) het zicht van de sensor belemmeren. De reikwijdte is beperkt als u recht op de lamp af loopt.

Vermogen

gloei-/halogeenlampen	600 W	halogeenlampen, laag voltage	500 VA
TL-lampen elektr. voorschakelapp.	430 W	led < 2 W	16 W
TL-lampen, ongecompenseerd	500 VA	2 W < led < 8 W	64 W
TL-lampen, seriegecompenseerd	500 VA	led > 8 W	64 W
TL-lampen parallel gecompenseerd	500 VA	capacitieve belasting	88 µF

Bedrijfsstoringen (Storing/ Oorzaak ⇨ *Oplossing*)
Zonder netspanning / zekering defect, niet ingeschakeld ⇨ *Nieuwe zekering, netschakelaar inschakelen, leiding met spanningstester controleren.* **Schakelt niet in** / omgeving nog te licht ⇨ *Wachten tot de drempelwaarde is bereikt of de waarde opnieuw instellen / lampje defect ⇨ Lampje vervangen / netschakelaar UIT ⇨ Inschakelen / registratiebereik niet gericht ingesteld È Opnieuw instellen.* **Schakelt niet uit** / permanente beweging in het registratiebereik ⇨ *Bereik veranderen* / Wifi-apparaat erg dicht bij de sensor geplaatst ⇨ *afstand tussen wifi-apparaat en sensor vergroten >3m.* **Schakelt steeds AAN/UIT** / lamp bevindt zich binnen het registratiebereik ⇨ *Bereik veranderen, afstand vergroten.* **Schakelt ongewenst in** / registratie van bijv. auto's op straat ⇨ *Bereik aanpassen, sensor wegdraaien.* / Wifi-apparaat erg dicht bij de sensor geplaatst ⇨ *afstand tussen wifi-apparaat en sensor vergroten >3m.* **Reikwijdteverandering** / andere omgevingstemperaturen ⇨ *Bij koude de sensorreikwijdte verkorten door wegdraaien, bij warmte groter maken.*

Verwijderen
Elektrische apparaten, toebehoren en verpakkingen dienen milieuvriendelijk gerecycled te worden.

Doe elektrische apparaten niet bij het huisvuil!

Alleen voor EU-landen:
Conform de geldende Europese richtlijn voor gebruikte elektrische en elektronische apparatuur en hun implementatie in het nationaal recht, dienen niet langer bruikbare elektrische apparaten gescheiden ingezameld en milieuvriendelijk gerecycled te worden.

Fabrieksgarantie
Dit STEINEL-product is met grote zorgvuldigheid gefabriceerd, getest op goede werking en veiligheid volgens de geldende voorschriften, en vervolgens steekproefsgewijs gecontroleerd. STEINEL verleent garantie op de storingvrije werking. De garantietermijn bedraagt 36 maanden en gaat in op de datum van aanschaf door de klant. Alle klachten die berusten op materiaal- of fabricagefouten worden door ons opgelost. De garantie bestaat uit reparatie of vernieuwen van de defecte onderdelen, door ons te beoordelen. Garantie vervalt bij schade aan onderdelen die aan slijtage onderhevig zijn, bij schade of gebreken die door ondeskundig gebruik of onderhoud ontstaan, alsmede bij gebruik van vreemde onderdelen. Schade aan andere voorwerpen is uitgesloten van garantie. De garantie wordt alleen verleend, als het niet-gedemonteerde apparaat met korte foutbeschrijving, kassabon of rekening (aankoopdatum en winkeliersstempel) goed verpakt aan het betreffende serviceadres wordt opgestuurd.

3 JAAR FABRIEKS GARANTIE

Service
Na afloop van de garantietermijn of bij schade die niet onder de garantie valt, kan ook door ons gerepareerd worden. Gelieve het product goed verpakt aan het dichtstbijzijnde service-adres op te sturen.

IT ITALIANO

Il principio
Il movimento fa attivare la luce, l'allarme e molte altre cose. Per il Vostro comfort e la Vostra sicurezza. Il rilevatore a raggi infrarossi piroelettrico incorporato rileva la radiazione termica invisibile emessa da corpi in movimento (uomini, animali, ecc.). L'irraggiamento termico in tal modo rilevato viene trasformato elettronicamente, il che provoca l'accensione dell'utenza allacciata. Eventuali ostacoli, come muri o lastre di vetro, impediscono il riconoscimento della radiazione di calore e pertanto il sensore non entra in funzione.

Avvertenze per la sicurezza
- Durante il montaggio la linea elettrica deve essere scollegata. Prima del lavoro, occorre pertanto togliere la tensione ed accertarne l'assenza mediante uno strumento di misurazione della tensione.
- L'installazione dell'apparecchio richiede lavori all'allacciamento alla rete. Per questo motivo essa deve essere eseguita da un esperto con rispetto delle norme per l'installazione e delle condizioni di allacciamento vigenti nel singolo paese. (**DE:** VDE 0100, **AT:** ÖVE-ÖNORM E8001-1, **CH:** SEV 1000)
- Utilizzate esclusivamente pezzi di ricambio originali.
- Non smontate l'apparecchio da soli. La riparazione deve essere effettuata esclusivamente da un'officina specializzata.

Indicazioni per l'installazione 1 - 8
L = filo di fase (in genere nero o marrone) 5 Allacciamento cavo sotto intonaco
N = filo neutro (nella maggior parte dei casi blu) 6 Allacciamento cavo sopra intonaco
PE = eventuale conduttore di terra (verde/giallo)
Attenzione: in caso di necessità effettuate un loop passante con il conduttore di terra. Nella linea di allacciamento alla rete può ovviamente essere montato un interruttore di rete per l'accensione e lo spegnimento. Importante: uno scambio nell'allacciamento dei fili può danneggiare l'apparecchio. Ricordate che la lampada deve essere assicurata con un interruttore di potenza automatico a 10 A. Altezza minima di montaggio: 1,70 m.

11 Lampada fluorescente, lampadine a basso consumo energetico, lampade LED con ballast elettronico (capacità complessiva di tutti i ballast elettronici allacciati inferiore al valore indicato) a 230 V AC.

Funzionamento 7
Regolazione crepuscolare (impostazione da parte del costruttore: funzionamento con luce diurna 2000 Lux):
Soglia d'intervento del sensore a regolazione continua da 2 a 2000 Lux.
Regolatore impostato su ☼ = funzionamento con luce diurna ca. 2000 Lux.
Regolatore impostato su ☾ = funzionamento con luce crepuscolare ca. 2 Lux.
Per la regolazione del campo di rilevamento in caso di luce diurna il regolatore deve venire impostato su ☼ (funzionamento con luce diurna).

Regolazione del periodo di accensione (impostazione da parte del costruttore: 8 sec.):
Durata d'illuminazione regolabile tra 8 sec. e 35 min.
Regolatore impostato su **–** = durata minima (8 sec.) / Regolatore impostato su **+** = durata massima (35 min.)
Nell'impostazione del campo di rilevamento si consiglia di selezionare la durata più breve **–**.

Regolazione del campo di rilevamento con il dispositivo di ribaltamento 8 - 10
9 Raggio d'azione 2-12 m, mediante il ribaltamento della lente del sensore di 90°.
10 Con adesivo di copertura per escludere per es. marciapiedi o terreni confinanti.
Importante: per ottenere il più sicuro rilevamento di movimento montate la lampada sensore lateralmente rispetto alla direzione di passaggio e provvedete affinché non vi siano ostacoli (come per es. alberi, muri, ecc.) che compromettano la visuale del sensore. Il raggio d'azione è limitato, se Vi dirigete direttamente verso la lampada.

Potenza

Carico lampadine incandescenti / lampade alogene	600 W	Lampade alogene a basso voltaggio	500 VA
Lampade fluorescenti ballast elettronici	430 W	LED < 2 W	16 W
Lampade fluorescenti non compensato	500 VA	2 W < LED < 8 W	64 W
Lampade fluorescenti compensato in serie	500 VA	LED > 8 W	64 W
Lampade fluorescenti compensato in parallelo	500 VA	Carico capacitivo	88 µF

Guasti di funzionamento (Guasto / Causa ⇨ *Rimedio*)
Assenza di tensione / Fusibile guasto, non acceso ⇨ *Nuovo fusibile, accendere l'interruttore, controllare la linea di alimentazione con un voltmetro.* **Non si accende** / Ambiente circostante ancora troppo chiaro ⇨ *Attendere fino a quando viene raggiunta la soglia di intervento o impostare un nuovo valore di soglia* / Lampadina guasta ⇨ *Sostituire la lampadina* / Interruttore di rete spento ⇨ *Accendere* / Campo di rilevamento non impostato in modo mirato ⇨ *Nuova regolazione.* **Non si spegne** / Ambiente circostante non ancora sufficientemente chiaro ⇨ *Attendere fino a quando viene raggiunta la soglia di intervento o impostare un nuovo valore di soglia* / Movimento continuo all'interno del campo di rilevamento ⇨ *Modificare il campo* / Dispositivo WiFi posizionato molto vicino al sensore ⇨ *Aumentare la distanza tra dispositivo WiFi e sensore >3m.* **Si accende e spegne in continuazione** / La lampada si trova all'interno del campo di rilevamento ⇨ *Cambiare il campo di rilevamento, aumentare la distanza.* **Si accende a sproposito** / Rilevamento per es. della presenza di automobili sulla strada ⇨ *Modificare il campo, ribaltare il sensore verso il basso* / Dispositivo WiFi posizionato molto vicino al sensore ⇨ *Aumentare la distanza tra dispositivo WiFi e sensore >3m.* **Modifica del raggio d'azione** / Altre temperature ambiente ⇨ *In caso di basse temperature ridurre il raggio d'azione del sensore ribaltando quest'ultimo in basso, in caso di alte temperature alzare.*

Smaltimento
Apparecchi elettrici, accessori e materiali d'imballaggio devono essere consegnati agli appositi centri di raccolta e smaltimento.

Non gettare gli apparecchi elettrici nei rifiuti domestici!

Solo per paesi UE:
Conformemente alla Direttiva Europea vigente in materia di rifiuti di apparecchi elettrici ed elettronici e alla sua attuazione nel diritto nazionale, gli apparecchi elettrici ed elettronici non più idonei all'uso devono essere separati dagli altri rifiuti e consegnati a un centro di riciclaggio riconosciuto.

Garanzia del produttore
Questo prodotto STEINEL viene prodotto con la massima cura, con controlli di funzionamento e del grado di sicurezza in conformità alle norme vigenti in materia; vengono poi effettuati collaudi con prove di campionamento. La Steinel si assume la garanzia della perfezione di fabbricazione e di funzionamento. La garanzia si estende a 36 mesi ed inizia il giorno d'acquisto dall'utilizzatore. Noi eliminiamo vizi dovuti a difetti del materiale o ad errori di fabbricazione, la prestazione della garanzia consiste a nostra discrezione nella riparazione o nella sostituzione di pezzi difettosi. L'obbligo di prestazione della garanzia si estingue in caso di danni a pezzi soggetti ad usura nonché in caso di danni e difetti che si dovessero presentare a causa di trattamento o manutenzione inadeguati

o di impiego di pezzi non originali. Sono esclusi dal diritto di garanzia gli ulteriori danni conseguenti su oggetti estranei. La garanzia viene prestata solo se l'apparecchio viene inviato al relativo centro di assistenza non smontato, accompagnato da una breve descrizione del guasto nonché dallo scontrino o dalla fattura (in cui è indicata la data dell'acquisto e timbro del rivenditore) e ben imballato.

3 ANNI DI GARANZIA DEL PRODUTTORE

Servizio di assistenza
Con periodo di garanzia scaduto e nel caso di difetti che non danno diritto, a prestazioni di garanzia, il nostro centro di assistenza esegue le relative riparazioni. Inviate il prodotto ben imballato, al più vicino centro di assistenza.

ES ESPAÑOL

El concepto
El movimiento enciende la luz y activa la alarma, entre otras funciones, para su comodidad y seguridad. El sensor infrarrojo piroeléctrico integrado registra la radiación térmica invisible de objetos en movimiento (personas, animales etc.). Esta radiación térmica registrada se transforma electrónicamente, activando los receptores conectados. Obstáculos como paredes o cristales impiden la detección de una radiación térmica, con lo cual no se produce ningún tipo de activación.

Indicaciones de seguridad
- Para el montaje, el cable eléctrico a enchufar deberá estar sin tensión. Por tanto, desconecte primero la corriente y compruebe que no hay tensión utilizando un comprobador de tensión.
- La instalación del aparato supone un trabajo en la red eléctrica. Debe realizarse por tanto por un técnico electricista, de acuerdo con las normativas de instalación y los requisitos de acometida específicos de cada país. (**DE:** VDE 0100, **AT:** ÖVE-ÖNORM E8001-1, **CH:** SEV 1000)
- ¡Utilice sólo piezas de repuesto originales!
- No desmonte usted mismo el aparato. La reparación sólo la puede realizar un taller especializado.

Indicaciones de instalación 1 - 8
L = fase (generalmente negro o marrón) 5 Conexión línea empotrada
N = neutro (generalmente azul) 6 Conexión línea sobre superficie
PE = posible toma de tierra (verde/amarillo)
Atención: Conectar en paralelo el cable de toma de tierra según necesidad. Naturalmente, el cable de alimentación de red puede llevar montado un interruptor para conectar y desconectar la tensión. Importante: La conexión con los conductores invertidos puede originar daños en el aparato. Tenga en cuenta que hay que proteger el circuito con un interruptor automático de 10 A. Altura de montaje mínimo: 1,70 m.
11 Lámparas fluorescentes, bombillas de bajo consumo, lámparas LED con balastro electrónico (capacidad total de todos los balastros conectados por debajo del valor indicado) con 230 V AC.

Función 7
Regulación crepuscular (regulación de fábrica: Funcionamiento a la luz del día 2000 Lux):
Umbral de respuesta con regulación continua del sensor de 2- 2000 Lux.
Tornillo de regulación puesto en ☼ = funcionamiento a la luz del día aprox. 2000 Lux.
Tornillo de regulación puesto en ☾ = funcionamiento crepuscular aprox. 2 Lux.
Para la regulación del campo de detección con luz diurna, el tornillo de regulación debe ponerse en ☼ (funcionamiento a la luz del día).

Temporización (regulación de fábrica: 8 seg.). Temporización regulable desde 8 seg. hasta 35 min.
Tornillo de regulación puesto en **–** = tiempo más corto (8 seg.)
Tornillo de regulación puesto en **+** = tiempo más largo (35 min.)
Para la regulación del campo de detección se recomienda seleccionar el tiempo más corto **–**.

Ajuste del área de detección con el dispositivo de giro 8 - 10
9 Alcance 2-12 m, girando la lente del sensor 90°.
10 Usar adhesivos protectores para excluir, por ejemplo, caminos o fincas vecinas.
Importante: La detección de movimiento más segura se consigue montando la lámpara Sensor en sentido lateral respecto a la dirección de movimiento sin que obstáculos (como, p. ej., árboles, muros etc.) impidan el registro del sensor. El alcance está limitado cuando llegan directamente a la lámpara.

Potencia

carga de bombilla incandescente/halógena	600 W	lámparas halógenas bajo voltaje	500 VA
balastros electrónico lámparas fluorescentes	430 W	LED < 2 W	16 W
lámparas fluorescentes no compensadas	500 VA	2 W < LED < 8 W	64 W
lámparas fluorescentes compensadas en serie	500 VA	LED > 8 W	64 W
lámparas fluorescentes compensadas en paralelo	500 VA	carga capacitiva	88 µF

Fallos de funcionamiento (Fallo / Causa ⇨ *Solución*)
Sin tensión / fusible defectuoso, sin conectar ⇨ *fusible nuevo, conectar interruptor de alimentación, comprobar la línea con un comprobador de tensión.* **No conmuta** / entorno demasiado claro ⇨ *espere hasta alcanzar el umbral de respuesta o ajustar el valor de nuevo* / bombilla defectuosa ⇨ *sustituya la bombilla* / interruptor de alimentación DESCONECTADO ⇨ *conectar* / campo de detección no ajusto correctamente ⇨ *ajustar de nuevo.* **No se desconecta** / movimiento continuo en el campo de detección ⇨ *cambiar de zona* / wifi posicionado muy cerca del sensor ⇨ *aumentar distancia entre el wifi y el sensor >3m.* **Se enciende y se apaga continuamente** / la lámpara está dentro del campo de detección ⇨ *cambiar de zona, aumentar la distancia.* **Se enciende de forma involuntaria** / detección p. ej. de los vehículos en la calle ⇨ *cambiar de zona, orientar el sensor hacia abajo* / wifi posicionado muy cerca del sensor ⇨ *aumentar distancia entre el wifi y el sensor >3m.* **Modificación del alcance** / otras temperatures ambientales ⇨ *reducir en caso de frío el alcance del sensor, orientándolo hacia abajo, en caso de calor levantarlo.*

Eliminación
Aparatos eléctricos y embalajes han de someterse a un reciclamiento respetuoso con el medio ambiente.

¡No eche los aparatos eléctricos a la basura doméstica!

Solo para países de la UE: Según la Directiva europea vigente sobre residuos de aparatos eléctricos y electrónicos y su transposición al derecho nacional, aparatos eléctricos fuera de uso han de ser recogidos por separado y sometidos a un reciclamiento respetuoso con el medio ambiente.

Garantía de fabricante
Este producto STEINEL ha sido elaborado con el máximo esmero, habiendo pasado los controles de funcionamiento y seguridad previstos por las disposiciones vigentes, así como un control adicional de muestreo al azar. Steinel garantiza el perfecto estado y funcionamiento. El período de garantía es de 36 meses comenzando el día de la venta al consumidor. Reparamos defectos por vicios de material o de fabricación, la garantía se aplicará a base de la reparación o el cambio de piezas defectuosas, según nuestro criterio. La prestación de garantía queda anulada para daños producidos en piezas de desgaste, daños y defectos originados por uso o mantenimiento inadecuados y los causados por el uso de piezas de otros fabricantes. Quedan excluidos de la garantía los daños consecuenciales causados en objetos ajenos. Sólamente se le otorga el derecho a la garantía si se entrega el aparato sin despiezar con una descripción corta del error, junto al justificante de caja o factura (fecha de compra y sello del comercial), embalado correctamente y remitido a la estación de asistencia técnica correspondiente.

3 AÑOS DE GARANTÍA DE FABRICANTE

Servicio: Una vez transcurrido el período de garantía o en caso de defectos no cubiertos por la misma, las reparaciones las lleva a cabo nuestro departamento técnico. Rogamos envíen el producto bien embalado al centro de servicio más próximo.

PT PORTUGUÊS

O princípio
O movimento aciona a luz, o alarme e muitas outras coisas - para seu conforto e para a sua segurança. O detetor pireléctrico por raios infravermelhos integrado deteta a radiação térmica invisível emitida de corpos em movimento (pessoas, animais, etc.). Esta radiação térmica detetada é transformada por via eletrónica e liga o consumidor conectado. Os obstáculos, como p. ex. muros ou vidros, não permitem a deteção de radiações térmicas, impossibilitando a comutação.

Instruções de segurança
- Durante a montagem, o cabo elétrico a ligar deve estar isento de tensão. Para tal, desligue primeiro a corrente e verifique se não há tensão, usando um busca-pólos.
- A instalação do aparelho consiste essencialmente em lidar com tensão de rede. Por esse motivo, terá de ser realizada por um técnico profissional segundo as respetivas prescrições de instalação e condições de ligação habituais nos diversos países. (**DE:** VDE 0100, **AT:** ÖVE-ÖNORM E8001-1, **CH:** SEV 1000)
- Use exclusivamente peças de origem.
- Nunca tente desmontar o aparelho. A reparação só deve ser feita por uma oficina especializada.

Instruções referentes à instalação 1 - 8
L = fase (geralmente preto ou castanho) 5 Ligação com cabo de alimentação embutido
N = neutro (geralmente azul) 6 Ligação com cabo de alimentação à superfície
PE = condutor terra eventualmente existente (verde/amarelo)
Atenção: se for necessário, ligue o condutor de proteção juntamente. Naturalmente que no cabo de alimentação elétrica pode estar montado um interruptor de rede do tipo "ligar - desligar". Importante: se trocar as ligações, pode danificar o aparelho. Tenha em atenção que o circuito de corrente tem de ser protegido com um disjuntor de proteção de condutores de 10 A. Altura mínima de montagem: 1,70 m.

11 Lâmpadas fluorescentes, lâmpadas economizadoras, candeeiros LED com balastro eletrónico (a capacidade total de todos os balastros eletrónicos ligados é inferior ao valor especificado) com 230 V.

Função 7
Regulação crepuscular (configuração de fábrica: modo diurno 2000 lux):
O nível de luminosidade do detetor pode ser regulado progressivamente de 2 a 2000 lux.
Potenciómetro em ☼ = modo diurno (aprox. 2000 lux)
Potenciómetro em ☾ = modo crepuscular (aprox. 2 lux)
Para regular a área de detecção à luz do dia, o potenciómetro tem de estar em ☼ (modo diurno).

Ajuste do tempo (configuração de fábrica: 8 s): Tempo de iluminação regulável de 8 s a 35 min.
Potenciómetro em **–** = tempo mais curto (8 s)
Potenciómetro em **+** = tempo mais longo (35 min.).
Ao determinar a área de deteção, é recomendável escolher o tempo mais curto **–**.

Ajuste da área de deteção com o dispositivo de orientação 8 - 10
9 Alcance 2-12 m, por orientação da lente em 90°.
10 Através de autocolantes, a fim de excluir áreas como p. ex. passeios ou propriedades vizinhas.

Importante: será possível detetar os movimentos de forma mais segura se o candeeiro com sensor estiver instalado lateralmente em relação ao sentido de aproximação e se não houver obstáculos (como p. ex. árvores, muros, etc.), que impeçam a captação pelo sensor. O alcance será limitado se alguém se aproximar diretamente do candeeiro.

Potência

Carga de lâmpada incandescente/halogéneo	600 W	Lâmpadas de halogéneo de baixa voltagem	500 VA
Lâmpadas fluorescentes, balastros eletrónicos	430 W	LED < 2 W	16 W
Lâmpadas fluorescentes, descompensado	500 VA	2 W < LED < 8 W	64 W
Lâmpadas fluorescentes, compensado em série	500 VA	LED > 8 W	64 W
Lâmpadas fluorescentes, compensado em paralelo	500 VA	Carga capacitiva	88 µF

Falhas de funcionamento (Falha / Causa ⇨ *Solução*)
Não tem tensão / Fusível fundido, não está ligado ⇨ *Fusível novo, ligue o interruptor de rede, verifique o cabo com medidor de tensão.* **O candeeiro não acende** / O ambiente ainda está demasiado claro ⇨ *Espere até ser alcançado o limiar de resposta ou defina um novo valor* / Lâmpada fundida ⇨ *Substitua a lâmpada* / O interruptor de rede está DESLIGADO ⇨ *Ligue* / A área de detecção não está ajustada com precisão ⇨ *Reajuste.* **O candeeiro não apaga** / O ambiente ainda não está suficientemente claro ⇨ *Espere até ser alcançado o limiar de resposta ou defina um novo valor* / Movimentação permanente dentro da área de detecção ⇨ *Altere a área* / Dispositivo WiFi está posicionado muito perto do sensor ⇨ *Aumente a distância entre o dispositivo WiFi e o sensor >3m.* **Está constantemente a LIGAR/DESLIGAR** / O candeeiro encontra-se dentro da área de detecção ⇨ *Modifique a área, aumente a distância.* **Liga inadvertidamente** / São detectados, p.ex., carros que passam na estrada ⇨ *Modifique a área, afaste o sensor* / Dispositivo WiFi está posicionado muito perto do sensor ⇨ *Aumente a distância entre o dispositivo WiFi e o sensor >3m.* **Alteração do alcance** / Outras temperaturas ambiente ⇨ *Estando frio, reduza o alcance do sensor afastando-o, estando calor, colocá-lo mais alto.*

Reciclagem
Equipamentos elétricos, acessórios e embalagens devem ser entregues num posto de reciclagem ecológica.

Nunca deite equipamentos elétricos para o lixo doméstico!

Apenas para estados membros da U.E.: Segundo a diretiva europeia relativa aos resíduos de equipamentos elétricos e eletrónicos, e a respetiva transposição para o direito nacional, todos os equipamentos elétricos e eletrónicos em fim de vida útil devem ser recolhidos separadamente e entregues nos pontos de recolha previstos para fins de reutilização ecológica.

Garantia do fabricante
Este produto STEINEL foi fabricado com todo o zelo e o seu funcionamento e segurança verificados, de acordo com as normas em vigor, e sujeito a um controlo por amostragem aleatória. A STEINEL garante o bom estado e o bom funcionamento do aparelho. O prazo de garantia é de 36 meses a contar da data de compra. Eliminamos falhas relacionadas com defeitos de material ou de fabrico. A garantia inclui a reparação ou a substituição das peças com defeito, de acordo com o nosso critério, estando excluídas as peças sujeitas a desgaste, os danos e as falhas originados por uma utilização ou manutenção incorrecta, bem como pela utilização de peças de terceiros. Excluem-se igualmente os danos provocados noutros objectos estranhos ao aparelho. Os serviços previstos na garantia só serão prestados caso o aparelho seja apresentado bem embalado no respectivo serviço de assistência técnica, devidamente montado e acompanhado do talão da caixa ou da factura (data da compra e carimbo do revendedor) e duma pequena descrição do problema.

3 ANOS GARANTIA DO FABRICANTE

Serviço de assistência: Depois de expirado o prazo de garantia ou em caso de falha não abrangida pela garantia, o nosso serviço de assistência técnica encarregar-se-á da reparação do seu aparelho. Basta enviar o produto bem acondicionado ao nosso centro de assistência técnica mais próximo de si.

SE SVENSKA

Princip
Rörelse tänder ljus, larm och mycket mer och ger dig komfort och säkerhet. Den integrerade infraröda sensorn är försedd med en pyrosensor som känner av den osynliga värmestrålningen från kroppar i rörelse (människor, djur etc). Den registrerade värmestrålningen omvandlas på elektronisk väg och tänder automatiskt en ansluten belastning. Murar, fönster etc. hindrar värmestrålningen från att nå fram till sensorn så att anslutna lampor inte tänds.

Säkerhetsanvisningar
- Inkoppling måste utföras i spänningsfritt tillstånd. Bryt strömmen och kontrollera med spänningsprovare att alla parter är spänningslösa.
- Eftersom sensorn installeras till nätspänningen måste arbetet utföras på ett fackmannamässigt sätt och enligt gällande installationsföreskrifter. (**DE:** VDE 0100, **AT:** ÖVE-ÖNORM E8001-1, **CH:** SEV 1000)
- Använd endast original reservdelar.
- Reparera inte produkten själv. Reparationer får endast utföras av behöriga verkstäder.

Installation 1 - 8
L = Fas (oftast svart eller brun) 5 Anslutning med infälld kabel
N = Nolledare (oftast blå) 6 Anslutning med utanpåliggande kabel
PE = eventuellt skyddsledare (grön/gul)
OBS! Skyddsledaren ska endast vidarekopplas. Sensorn kan naturligtvis förkopplas med en strömställare.
Viktigt! En förväxling av kablarna kan förstöra produkten. Produkten ska avsäkras med 10A.
Lägsta montagehöjd: 1,70 m.

11 Lysrör, lågenergilampor, LED-lampor med elektroniskt förkopplingsdon (Observera att kapacitansen inte får överstiga ovan angivet värde) vid 230 V AC.

Funktion 7
Skymningsnivå (Leveransinställning: Dagsljusdrift 2000 lux):
Den önskade aktiveringströskeln kan ställas in steglöst från ca 2-2000 lux.
Ställskruven på ☼ = drift i dagsljus ca 2000 lux
Ställskruven på ☾ = aktivering vid skymning ca 2 lux
Vid inställning av bevakningsområdet i dagsljus måste ställskruven stå på ☼ (dagsljusdrift).

Inställning efterlystid (Leveransinställning: 8 sek): Inställbar efterlystid från 8 sek.till 35 min.
Ställskruven på **–** = kortaste tiden (8 sek)
Ställskruven på **+** = längsta tiden (35 min.)
Vid inställning av bevakningsområdet rekommenderar vi att man väljer den kortaste tiden (**–**).

Justering av bevakningsområdet med sidledjustering 8 - 10
9 Räckvidd 2-12 m, genom att vrida sensorlinsen 90°.
10 Genom att klistra dit täckfilm, t.ex. att för avskärma vägar, granntomt m.m.
Obs: Den säkraste rörelsebevakningen uppnås när apparaten monteras i rät vinkel mot rörelseriktningen och inga hinder finns i vägen för sensorn (t.ex. träd, murar etc.). Räckvidden förkortas vid rörelse rakt emot sensorn.

Effekt

Glöd-/halogenlamplast	600 W	Lågvolt-halogenlampor	500 VA
Lysrör elektr. förkoppl.don	430 W	LED < 2 W	16 W
Lysrör okompenserade	500 VA	2 W < LED < 8 W	64 W
Lysrör seriekompenserade	500 VA	LED > 8 W	64 W
Lysrör parallellkompenserade	500 VA	Kapacitiv belastning	88 µF

Driftstörningar (störning / orsak ⇨ *åtgärd*)
Utan spänning / Säkring defekt, ej inkopplad ⇨ *Byt säkring, slå till spänningen, testa med spänningsprovare.* **Ljuset tänds inte** / Omgivande ljus är för starkt ⇨ *Vänta tills inställd ljusnivå har underskridits eller ändra värdet / Ljuskälla defekt ⇨ Byt ljuskälla / Strömställaren frånslagen ⇨ Slå till strömställaren / Bevakningsområdet felinställt ⇨ Justera området.* **Ljuset släcks inte** / Ständiga rörelser i bevakningsområdet ⇨ *Justera bevakningsområdet* / WLAN apparaten befinner sig mycket nära sensorn ⇨ *Förstora avståndet mellan WLAN apparat och sensor >3m.* **TÄNDS/SLÄCKS oavbrutet** / Armaturen befinner sig inom bevakningsområdet ⇨ *Ändra området, förstora avståndet.* **Sensorn tänds oönskat** / Rörelser från t.ex. bilar på gatan ⇨ *Ändra bevakningsområdet, vrid sensorn neråt* / WLAN apparaten befinner sig mycket nära sensorn ⇨ *Förstora avståndet mellan WLAN apparat och sensor >3m.* **Ändra räckvidden** / Olika omgivningstemperaturer ⇨ *Vrid sensorn neråt vid kyla för att förkorta räckvidden, ställ den högre när det är varmt.*

Avfallshantering
Elapparater, tillbehör och förpackning måste lämnas in till miljövänlig återvinning.

Kasta inte elapparater i hushållssoporna!

Gäller endast EU-länder: Enligt det gällande europeiska direktivet om uttjänta elektriska och elektroniska apparater och dess omsättning i nationell lagstiftning, måste uttjänta elapparater lämnas in till miljövänlig återvinning.

Tillverkargaranti
Denna STEINEL produkt är tillverkad med största noggrannhet. Den är funktions- och säkerhetstestad enligt gällande föreskrifter och har därefter genomgått en stickprovskontroll. Steinel garanterar felfri funktion. Garantin gäller i 36 månader från inköpsdagen. Vi åtgärdar fel som beror på material- eller tillverkningsfel. Garantin innebär att varan repareras eller att defekt del byts ut enligt vårt val. Garantin omfattar inte slitage och skador orsakade pga. felaktig hantering eller bristande underhåll och skötsel av produkten. Följdskador på främmande föremål ersätts ej. Garantin gäller endast då produkten, som inte får vara isärtagen lämnas eller sändes väl förpackad med en kort felbeskrivning, fakturakopia eller kvitto (inköpsdatum och stämpel) till inköpsstället för åtgärd.

3 ÅRS TILLVERKAR GARANTI

Reparationsservice
Efter garantins utgång eller vid fel som inte omfattas av garantin kan produkten repareras på vår verkstad. Vänligen kontakta oss innan du sänder tillbaka produkten för reparation.

DK DANSK

Princippet
Bevægelser tænder for lys, alarm og meget mere. For mere komfort og sikkerhed. Den indbyggede pyroelektriske infrarøde sensor registrerer den usynlige varmeudstråling fra genstande (mennesker, dyr, etc.), der bevæger sig. Den registrerede varmeudstråling omsættes elektronisk og tænder den tilsluttede forbruger. Ved forhindringer, som f.eks. mure eller glasruder, registreres der ingen varmeudstråling, hvorfor lampen ikke tændes.

Sikkerhedsanvisninger
- Ved montering skal den elledning, der skal tilsluttes, være spændingsfri. Sluk derfor for strømmen, og kontroller med en spændingstester, at ledningen er spændingsfri.
- Ved installation af apparatet er der tale om arbejde med netspænding. Det bør derfor udføres af en fagmand iht. de gældende regler. (**DE:** VDE 0100, **AT:** ÖVE-ÖNORM E8001-1, **CH:** SEV 1000)
- Anvend kun originale reservedele
- Skil ikke selv apparatet ad. Reparation må kun udføres på et autoriseret værksted.

Installationsanvisninger 1 - 8
L = strømførende ledning (ofte sort eller brun)
N = neutralleder (normalt blå)
PE = eventuel beskyttelsesleder (grøn/gul)
5 Tilslutning med skjult ledningsmontering
6 Tilslutning med synlig ledningsmontering
Advarsel: Beskyttelseslederen føres ved behov videre. I netledningen kan der naturligvis monteres en tænd- og slukkontakt. Vigtigt: Ombytning af tilslutningerne kan medføre beskadigelse af apparatet. Vær opmærksom på, at lampen skal sikres med et 10 A-beskyttelsesrelæ. Min. monteringshøjde: 1,70 m.

11 Lysstofpærer, energisparepærer, LED-lamper med elektronisk forkoblingsenhed (den samlede kapacitet for alle tilsluttede forkoblingsenheder er under den angivne værdi) ved 230 V AC.

Funktion 7
Skumringsindstilling (fabriksindstilling: Dagsmodus 2000 lux):
Sensorens reaktionsværdi kan indstilles trinløst på 2-2000 lux.
Justeringsskruen indstillet på ☼ = dagsmodus ca. 2000 lux.
Justeringsskruen indstillet på ☾ = skumringsmodus ca. 2 lux.
For at indstille overvågningsområdet i dagslys skal justeringsskruen indstilles på ☼ (dagsmodus).

Tidsindstilling (fabriksindstilling: 8 sek.): Brændetiden kan indstilles fra 8 sek. til 35 min.
Justeringsskruen indstillet på **–** = korteste tid (8 sek.)
Justeringsskruen indstillet på **+** = længste tid (35 min.)
Ved indstilling af overvågningsområdet anbefaler vi at vælge den korteste tid **–**.

Justering af overvågningsområdet med drejeanordning 8 - 10
9 Rækkevidde 2-12 m, ved at dreje sensorens linse 90°.
10 Ved hjælp af påklæbede afdækningsstykker for at udelukke f.eks. gangstier eller nabogrunde.
Vigtigt: Den bedste overvågning opnås, hvis sensorlampen placeres vinkelret i forhold til gåretningen, og der ikke er objekter (som f.eks. træer, mure osv.), der blokerer sensorens synsfelt. Rækkevidden er begrænset, hvis man går direkte hen mod lampen.

Effekt

Gløde-/halogenpærebelastning	600 W	Lavspændingshalogenpærer	500 VA
Lysstofrør elektr. forkobl.enh.	430 W	LED < 2 W	16 W
Lysstofrør ukompenseret	500 VA	2 W < LED < 8 W	64 W
Lysstofrør seriekompenseret	500 VA	LED > 8 W	64 W
Lysstofrør, parallelkompenseret	500 VA	Kapacitiv belastning	88 µF

Fejlfinding (Fejl / Årsag ⇨ *Afhjælpning*)
Ingen strøm / Defekt sikring, ikke tændt ⇨ *Ny sikring, slå strømmen til, kontrollér leder med spændingstester.* **Tænder ikke** / Omgivelserne er stadig for lyse ⇨ *Vent, indtil aktiveringstærsklen er nået, eller juster indstillingen* / Defekt pære ⇨ *Skift pære* / Afbryder slukket ⇨ *Tænd afbryder* / Overvågningsområde ikke indstillet korrekt ⇨ *Juster igen.* **Slukker ikke** / Konstant bevægelse i overvågningsområdet ⇨ *Juster overvågningsområdet* / WLAN-enhed placeret meget tæt på sensoren ⇨ *Øg afstanden mellem WLAN-enheden og sensoren >3m.* **Tænder/slukker hele tiden** / Der er lys i overvågningsområdet ⇨ *Skift overvågningsområde, øg afstanden.* **Tænder uønsket** / Registrerer f.eks. biler på vejen ⇨ *Skift overvågningsområde, vip sensoren nedad* / WLAN-enhed placeret meget tæt på sensoren ⇨ *Øg afstanden mellem WLAN-enheden og sensoren >3m.* **Ændring i rækkevidde** / Forskellige omgivende temperaturer ⇨ *Ved lave temperaturer kan du afkorte rækkevidden ved at vippe sensoren nedad. Vip sensoren opad ved høje temperaturer.*

Bortskaffelse
Elapparater, tilbehør og emballage skal bortskaffes til miljøvenlig genvinding.

Smid ikke elapparater ud sammen med husholdningsaffaldet!

Kun for EU-lande: I henhold til det europæiske direktiv om kasserede el- og elektronikapparater skal kasserede elapparater indsamles separat og bortskaffes til miljøvenlig genvinding.

Producentgaranti
Dette STEINEL-produkt er fremstillet med største omhu, afprøvet iht. de gældende forskrifter samt underlagt stikprøvekontrol. Steinel garanterer for upåklagelig beskaffenhed og funktion. Garantien gælder i 36 måneder fra den dag, apparatet er solgt til forbrugeren. Ved materiale- eller fabrikationsfejl ydes garantien gennem reparation eller udskiftning af mangelfulde dele efter vores valg. Der ydes ikke garanti ved skader på sliddele, ej heller ved skader eller fejl, der er opstået pga. ukorrekt behandling, vedligeholdelse eller ved brug af fremmede dele. Garantien omfatter ikke følgeskader på fremmede genstande. Der ydes kun garanti mod forevisning af bon eller kvittering (med dato og stempel). Apparatet skal være intakt og indpakket forsvarligt, ligesom der skal vedlægges en kort fejlbeskrivelse, når det fremsendes til serviceværkstedet.

3 ÅRS PRODUCENT GARANTI

Service: Efter garantiperiodens udløb eller ved fejl, der ikke er dækket af garantien, kan apparatet repareres på vores værksted. Sørg for, at produktet er pakket forsvarligt ind under forsendelsen til nærmeste værksted.

FI SUOMI

Toimintaperiaate
Liike kytkee valon tai jonkin muun toiminnon. Tämä lisää käyttömukavuutta ja turvallisuutta. Laitteeseen asennettu pyrosähköinen infrapunatunnistin havaitsee liikkuvista ihmisistä, eläimistä jne. lähtevän näkymättömän lämpösäteilyn. Havaittu lämpösäteily muunnetaan elektronisesti ja se kytkee liitetyn sähkölaitteen. Erilaiset esteet (esim. seinä, lasiruudut) estävät lämpösäteilyn tunnistuksen, eikä valo kytkeydy.

Turvaohjeet
- Asennettavassa sähköjohdossa ei saa asennuksen yhteydessä olla jännitettä. Katkaise ensin virta ja tarkista jännitteettömyys jännitteenkoettimella.
- Laite liitetään verkkojännitteeseen. Asennus on annettava alan ammattilaisen suoritettavaksi maakohtaisia voimassa olevia asennus- ja liitäntäohjeita on noudatettava.
- Käytä vain alkuperäisiä varaosia.
- Älä pura laitetta itse osiin. Ainoastaan ammattikorjaamo saa korjata laitteen.

Asennusohjeet 1 - 8
L = vaihejohdin (useimmiten musta tai ruskea)
N = nollajohdin (useimmiten sininen)
PE = mahdollinen maajohdin (vihreä/keltainen)
5 Liitäntä uppoasennuksessa
6 Liitäntä pinta-asennuksessa
Huomautus: Kytke maajohdin tarvittaessa. Verkkojohtoon voidaan asentaa virtakytkin virran kytkemiseksi ja katkaisemiseksi. Tärkeää: väärät liitännät voivat vaurioittaa laitetta. Huomaa, että valaisin on varmistettava 10 A:n sulakkeella. Minimiasennuskorkeus: 1,70 m.

11 Loistelamput, energiansäästölamput, LED-lamput, elektronisilla liitäntälaitteilla varustettuna (kaikkien liitäntälaitteiden yhteinen kokonaiskapasitanssi alle ilmoitetun arvon), 230 V AC.

Toiminta 7
Hämäräkytkimen säätö (tehtaalla suoritettu asetus: päiväkäyttö, 2000 luksia):
Tunnistimen portaattomasti asetettava kytkeytymiskynnys 2–2000 luksia.
Säädin kohdassa ☼ = n. 2000 luksia (päiväkäyttö)
Säädin kohdassa ☾ = n. 2 luksia (hämäräkäyttö)
Kun toiminta-alue asetetaan päivänvalossa, säädin on asetettava kohtaan ☼ (päiväkäyttö).

Kytkentäajan asetus (tehtaalla suoritettu asetus: 8 s) Kytkentäaika asetettavissa välille 8 s ... 35 min.
Säädin kohdassa **–** = lyhin mahdollinen aika (8 s)
Säädin kohdassa **+** = pisin mahdollinen aika (35 s)
Suosittelemme valitsemaan lyhimmän ajan **–** toiminta-alueen asettamisen ajaksi.

Toiminta-alueen säätö 8 - 10 kääntölaitteen avulla
9 Toimintaetäisyys 2–12 m, tunnistimen linssi käännettävissä 90°.
10 Esim. polut ja naapurin tontti voidaan rajata peitetarroilla.
Tärkeää: Varmin liiketunnistus saavutetaan, kun tunnistinvalaisin asennetaan sivuttain kulkusuuntaan nähden eivätkä esteet (kuten esim. puut, seinät jne.) estä tunnistimen näkyvyyttä. Toimintaetäisyys on lyhyempi kuljettaessa suoraan valaisinta kohti.

Teho

Hehku-/halogeenilampun kuorma	600 W	Pienjännitehalogeenilamput	500 VA
Loistelamput, elektr. liitäntälaitteet	430 W	LED < 2 W	16 W
Loistelamput, kompensoimaton	500 VA	2 W < LED < 8 W	64 W
Loistelamput, sarjakompensoitu	500 VA	LED > 8 W	64 W
Loistelamput, rinnakkain kompensoitu	500 VA	Kapasitiivinen kuorma	88 µF

Käyttöhäiriöt (häiriö / syy ⇨ *häiriön poisto*)
Jännite puuttuu / viallinen sulake, tunnistinta ei ole kytketty päälle ⇨ *vaihda sulake, kytke verkkokytkin päälle, tarkista johto jännitteenkoettimella.* **Ei kytke päälle** / ympäristössä vielä liian valoisaa ⇨ *odota, kunnes kytkeytymiskynnys on saavutettu tai muuta asetusta* **/** valonlähde viallinen ⇨ *vaihda valonlähde* / kytketty pois verkkokytkimellä ⇨ *kytke päälle* / toiminta-aluetta ei suunnattu oikein ⇨ *säädä uudelleen.* **Ei kytke pois päältä** / toiminta-alueella on jatkuvaa liikettä ⇨ *säädä toiminta-alue* / WLAN-laite sijoitettu hyvin lähelle tunnistinta ⇨ *suurenna WLAN-laitteen ja tunnistimen välistä etäisyyttä >3m.* **Kytkee jatkuvasti PÄÄLLE/POIS /** toiminta-alueella on valaisin ⇨ *muuta toiminta-aluetta, lisää etäisyyttä.* **Kytkee ei-toivotusti** / tiellä liikkuu esimerkiksi autoja ⇨ *muuta toiminta-aluetta, käännä tunnistinta alas* / WLAN-laite sijoitettu hyvin lähelle tunnistinta ⇨ *suurenna WLAN-laitteen ja tunnistimen välistä etäisyyttä >3m.* **Toimintaetäisyys muuttuu** / erilainen ympäristön lämpötila ⇨ *lyhennä tunnistimen toiminta-aluetta kylmällä kääntämällä tunnistinta alaspäin, käännä tunnistinta ylöspäin lämpimällä.*

Hävittäminen
Sähkölaitteet, tarvikkeet ja pakkaukset tulee toimittaa ympäristöystävälliseen kierrätykseen.

Älä heitä sähkölaitteita talousjätteiden sekaan!

Koskee vain EU-maita:
Voimassa olevan eurooppalaisen sähkö- ja elektroniikkaromua koskevan direktiivin ja sen kansalliseen lainsäädäntöön saattamisen mukaisesti käyttökelvottomat sähkölaitteet on kerättävä erikseen ja toimitettava ympäristöystävälliseen kierrätykseen.

Valmistajan takuu
Tämä STEINEL-tuote on valmistettu suurella tarkkuudella ja sen toiminta ja turvallisuus on testattu voimassa olevien määräysten mukaisesti. Laatua valvotaan pistokokein. Steinel myöntää takuun tuotteen moitteettomalle toiminnalle ja rakenteelle. Takuuaika on 36 kuukautta ostopäivästä alkaen. Tänä aikana STEINEL vastaa kaikista aine- ja valmistusvioista valintansa mukaan joko korjaamalla tai vaihtamalla vialliset osat. Takuun piiriin eivät kuulu kuluvat osat eivätkä vahingot, jotka ovat aiheutuneet väärästä huollosta tai vierasosien käytöstä. Takuu ei koske laitteen muille esineille mahdollisesti aiheuttamia vahinkoja. Takuu on voimassa vain, kun osiin purkamaton laite lähetetään yhdessä lyhyen virhekuvauksen ja kassakuitin tai laskun kanssa (päivämäärä ja myyjän leima) hyvin pakattuna lähimpään huoltopisteeseen.

3 VUODEN VALMISTAJAN TAKUU

Huolto: Takuuajan jalkeen tai takuun piiriin kuulumattoman vian ollessa kyseessa laite voidaan korjata huoltopalvelussamme. Pyydämme lähettämään tuotteen hyvin pakattuna lähimpään huoltopisteeseen.

NO NORSK

Virkemåte
Bevegelse kan tenne lys, utløse alarmer og mye mer. Dette for å øke din komfort og sikkerhet. Den innebygde pyro-elektriske infrarød-detektoren registrerer den usynlige varmestrålingen fra mennesker, dyr o.l. Den registrerte varmestrålingen omsettes elektronisk og tenner den tilkoblede lampen. Det registreres ingen varmestråling gjennom hindre som f.eks. murer eller glassflater, dvs. at lampen ikke slår seg på.

Sikkerhetsmerknader
- Under montering må strømledningen som skal kobles til, ikke være strømførende. Kontroller om spenningen er borte med en spenningstester.
- Under installasjon av lampen kommer man i berøring med strømnettet. Lampen skal derfor installeres av en fagperson i henhold til nasjonale installasjonsforskrifter og tilkoblingskrav.
- Bruk kun originale reservedeler.
- Ikke ta apparatet fra hverandre på egen hånd. Reparasjonen skal kun foretas på fagverksted.

Installasjon 1 - 8
L = Fase (som regel svart eller brun)
N = Nulleder (som regel blå)
PE = Eventuell jordledning (grønn/gul)
5 Tilkobling med skjult anlegg
6 Tilkobling med åpent anlegg
OBS: Ved behov kan jordledningen være ledende. Det kan selvsagt monteres en bryter på nettledningen til å slå av og på. OBS: Forveksles koblingene, kan dette føre til skader på apparatet. Vær oppmerksom på at lampen må sikres med en 10 A nettbryter. Minimum monteringshøyde: 1,70 m.

11 Lysrør, sparepærer, LED-lamper med elektronisk ballast (samlet kapasitet for alle tilkoblede elektroniske ballaster under oppgitt verdi) ved 230 V AC.

Funksjon 7
Skumringsinnstilling (Forinnstilling: dagslysdrift 2000 lux):
Sensoren har et trinnløst justerbart reaksjonsnivå fra 2-2000 lux.
Stillskruen på ☼ = dagslysdrift ca. 2000 lux.
Stillskruen på ☾ = skumringsdrift ca. 2 lux.
Til innstilling av dekningsområdet i dagslys skal stillskruen stilles på ☼ (dagslysdrift).

Tidsinnstilling (Forinnstilling: 8 sek.): Innstillbar belysningstid fra 8 sek. til 35 min.
Stillskruen stilles på **–** = korteste tid (8 sek.)
Stillskruen stilles på **+** = lengste tid (35 min.)
Ved innstilling av dekningsområdet anbefales det å velge kortest mulig tid **–**.

Justering av dekningsområdet med svingmekanisme 8 - 10
9 Rekkevidde 2-12 m, ved å svinge sensorlinsen 90°.
10 Med klebeetiketter for å utelukke f.eks. gangveier eller nabotomter.
OBS: Den sikreste bevegelsesregistreringen får man når sensorlampen monteres til siden for gangretningen og sikten ikke hindres av f.eks. murer og trær. Rekkevidden er innskrenket når man går rett mot lampen.

Effekt

Lyspære-/halogenlampelast	600 W	Lavvolt halogenpærer	500 VA
Lysrør elektronisk ballast	430 W	LED < 2 W	16 W
Lysrør ukompensert	500 VA	2 W < LED < 8 W	64 W
Lysrør seriekompensert	500 VA	LED > 8 W	64 W
Lysrør parallellkompensert	500 VA	Kapasitiv belastning	88 µF

Driftsforstyrrelser (Feil / Årsak ⇨ *Tiltak*)
Uten spenning / Sikring defekt, ikke slått på ⇨ *Ny sikring, slå på nettbryteren, kontroller ledningen med spenningstester.* **Slår seg ikke på** / Omgivelsene er for lyse ennå ⇨ *Vent til reaksjonsnivået er nådd eller still inn nye verdier* / Defekt pære ⇨ *Skift lyspære* / Bryter på nettledningen er AV ⇨ *Slå på*/ Dekningsområdet er ikke målrettet innstilt ⇨ *Still inn på nytt.* **Slår seg ikke av** / Permanente bevegelser i dekningsområdet ⇨ *Endre området.* / Den trådløse enheten er plassert svært nær sensoren ⇨ *Øk avstanden mellom den trådløse enheten og sensoren >3m.* **Slår seg stadig PÅ/AV** / Det er en lampe i dekningsområdet ⇨ Juster området, øk avstanden. **Slår seg på når den ikke skal** / Registrerer f.eks. biler på veien ⇨ Endre området, sving sensoren bort / Den trådløse enheten er plassert svært nær sensoren ⇨ *Øk avstanden mellom den trådløse enheten og sensoren >3m.* **Rekkeviddeforandring** / Andre omgivelsestemperaturer ⇨ Ved lave temperaturer: forkort rekkevidden ved å svinge sensoren ned, ved varme temperaturer: sving sensoren opp.

Avfallsbehandling
Elektriske apparater, tilbehør og emballasje må resirkuleres på en miljøvennlig måte.

Ikke kast elektriske apparater i husholdningsavfallet.

Gjelder kun EU-land: I henhold til gjeldende europeiske retningslinjer for elektriske apparater og brukte elektriske apparater, og i samsvar med nasjonal lovgivning, skal elektriske apparater som ikke lenger kan benyttes, samles opp atskilt fra annet søppel og gjenvinnes på en miljøvennlig måte.

Produsentgaranti
Dette Steinel-produktet er fremstilt med største nøyaktighet. Det er prøvet mht. funksjon og sikkerhet i henhold til gjeldende forskrifter og deretter underkastet en stikkprøvekontroll. Steinel garanterer perfekt kvalitet og funksjon. Garantitiden utgjør 36 måneder, regnet fra dagen apparatet ble solgt til forbrukeren. Vi erstatter mangler som kan føres tilbake til fabrikasjonsfeil eller feil ved materialene. Garantien ytes ved reparasjon eller ved at deler med feil byttes ut etter vårt skjønn. Garantien bortfaller ved skader på slitasjedeler eller for skader og mangler som oppstår som følge av ufagmessig bruk eller vedlikehold, eller dersom fremmede deler har vært tatt i bruk. Følgeskader ved bruk (skader på andre gjenstander) dekkes ikke av garantien. Garantien ytes bare hvis det godt innpakkede apparatet sendes til importøren sammen med en kort beskrivelse av problemet samt kvittering eller regning (påført kjøpsdato og forhandlers stempel). Apparatet må ikke være tatt fra hverandre.

3 ÅRS PRODUSENT GARANTI

Service
Etter garantitidens utløp, eller ved mangler som ikke dekkes av garantien, kan vårt verksted foreta reparasjoner. Vennligst pakk apparatet godt inn og send det til importøren.

GR ΕΛΛΗΝΙΚΑ

Η αρχή λειτουργίας
Η κίνηση ενεργοποιεί το φως, το σύστημα συναγερμού και πολλά άλλα. Για την άνεσή σας και την ασφάλειά σας. Ο ενσωματωμένος υπέρυθρος και υπεριώδης ανιχνευτής ανιχνεύει την αόρατη θερμική ακτινοβολία κινούμενων σωμάτων (ανθρώπων, ζώων κ.λπ.). Η ανιχνευθείσα θερμική ακτινοβολία μετατρέπεται ηλεκτρονικά και ενεργοποιεί το συνδεδεμένο καταναλωτή ενέργειας. Μέσα από εμπόδια όπως π.χ. τοίχους ή υαλοπίνακες δεν αναγνωρίζεται καμία θερμική ακτινοβολία και συνεπώς δεν ενεργοποιείται ο λαμπτήρας.

Υποδείξεις ασφάλειας
- Κατά την εγκατάσταση ο προς σύνδεση ηλεκτρικός αγωγός πρέπει να είναι ελεύθερος ηλεκτρικής τάσης. Για το λόγο αυτό πρέπει πρώτα να διακόπτετε το ηλεκτρικό ρεύμα και να ελέγχετε με δοκιμαστικό τάσης αν πράγματι έχει διακοπεί η παροχή ηλεκτρικής τάσης.
- Κατά την εγκατάσταση της συσκευής πρόκειται για εργασία στο δίκτυο ηλεκτρικής τάσης. Συνεπώς θα πρέπει να εκτελείται από εξειδικευμένο προσωπικό και σύμφωνα με τις σχετικές προδιαγραφές εγκατάστασης και τους κανονισμούς σύνδεσης. (**DE:** VDE 0100, **AT:** ÖVE-ÖNORM E8001-1, **CH:** SEV 1000)
- Χρησιμοποιείτε μόνο γνήσια ανταλλακτικά
- Δεν επιτρέπεται να αποσυναρμολογείτε μόνοι σας τη συσκευή. Οι επισκευές επιτρέπεται να εκτελούνται μόνο από εξειδικευμένο συνεργείο.

Υπόδειξη εγκατάστασης 1 - 8
L = Καλώδιο φάσης (συνήθως μαύρο ή καφέ)
N = Ουδέτερος αγωγός (συνήθως μπλε)
PE = Ενδεχ. αγωγός γείωσης (πράσινο/κίτρινο)
5 Σύνδεση ενδοτοίχιου αγωγού
6 Σύνδεση εξωτοίχιου αγωγού
Προσοχή: Εν ανάγκη δένετε τον αγωγό γείωσης. Στο καλώδιο τροφοδοσίας μπορεί φυσικά να εγκατασταθεί διακόπτης δικτύου για ενεργοποίηση και απενεργοποίηση. Προσοχή: Το μπέρδεμα των συνδέσεων μπορεί να προκαλέσει βλάβη στη συσκευή. Έχετε υπόψη σας ότι ο Λαμπτήρας θα πρέπει να ασφαλιστεί με διακόπτη κυκλώματος 10 A. Ελάχιστο ύψος εγκατάστασης: 1,70 m.

11 Λαμπτήρες φθορισμού, λαμπτήρες μικρής κατανάλωσης, λαμπτήρες LED με ηλεκτρονικό στραγγαλιστικό πηνίο (Συνολική χωρητικότητα όλων των συνδεδεμένων στραγγαλιστικών πηνίων κάτω από την αναφερόμενη τιμή) σε 230 V AC.

Λειτουργία 7
Ρύθμιση λυκόφωτος (Ρύθμιση εργοστασίου: Λειτουργία φωτός ημέρας 2000 Lux):
Συνεχής ρύθμιση ορίου ευαισθησίας του αισθητήρα από 2-2000 Lux.
Ρυθμιστής στη θέση ☼ = Λειτουργία φωτός ημέρας περ. 2000 Lux.
Ρυθμιστής στη θέση ☾ = Λειτουργία λυκόφωτος περ. 2 Lux.
Για τη ρύθμιση της περιοχής κάλυψης σε φως ημέρας πρέπει ο ρυθμιστής να ρυθμιστεί στη θέση ☼ (Λειτουργία φωτός ημέρας).

Ρύθμιση χρόνου (Ρύθμιση εργοστασίου: 8 δευτ.): Ρυθμιζόμενη διάρκεια φωτισμού από 8 δευτ. έως 35 λεπ.
Θέση ρυθμιστή στο **–** = μικρότερος χρόνος (8 δευτ.) / Θέση ρυθμιστή στο **+** = μεγαλύτερος χρόνος (35 λεπ.)
Κατά τη ρύθμιση της περιοχής κάλυψης προτείνεται η επιλογή του μικρότερου χρόνου **–**.

Ευθυγράμμιση περιοχής κάλυψης με το σύστημα περιστροφής 8 - 10
9 εμβέλεια 2-12 m, με περιστροφή φακού αισθητήρα κατά 90°.
10 με αυτοκόλλητες μάσκες, για αποκλεισμό π.χ. πεζοδρομίων ή γειτονικών οικοπέδων.
Προσοχή: Την ασφαλέστερη ανίχνευση κινήσεων την επιτυγχάνετε, εφόσον εγκαταστήσετε το Λαμπτήρα Αισθητήρα πλευρικά ως προς την κατεύθυνση κίνησης και δεν υπάρχουν εμπόδια (όπως π.χ. δένδρα, μάνδρες κ.λπ.) που εμποδίζουν το οπτικό πεδίο του αισθητήρα. Η εμβέλεια είναι περιορισμένη, όταν βαδίζετε ευθεία προς το Λαμπτήρα.

Ισχύς

Φορτίο λαμπτήρα πυράκτωσης/αλογόνου	600 W	Λαμπτήρες αλογόνου χαμηλής τάσης	500 VA
Λαμπτήρες φθορισμού στραγγαλιστικό πηνίο	430 W	LED < 2 W	16 W
Λαμπτήρες φθορισμού χωρίς αντιστάθμιση	500 VA	2 W < LED < 8 W	64 W
Λαμπτήρες φθορισμού σειριακή αντιστάθμιση	500 VA	LED > 8 W	64 W
Λαμπτήρες φθορισμού παράλληλη αντιστάθμιση	500 VA	Χωρητικό φορτίο	88 µF

Διαταραχές λειτουργίας (Διαταραχή / Αιτία ⇨ *Βοήθεια*)
Χωρίς τάση / Ασφάλεια ελαττωματική, δεν ενεργοποιήθηκε ⇨ *Νέα ασφάλεια, ενεργοποίηση διακόπτη δικτύου, έλεγχος κυκλώματος με δοκιμαστικό τάσης.* **Δεν ενεργοποιείται** / Περιβάλλον ακόμα πολύ φωτεινό ⇨ *Αναμένετε έως ότου σημειωθεί όριο ευαισθησίας ή ρυθμίστε νέα τιμή* / Φωτιστικό μέσο ελαττωματικό ⇨ *Αντικατάσταση φωτιστικού μέσου* / Διακόπτης δικτύου ΕΚΤΟΣ ⇨ *Ενεργοποίηση* / Περιοχή κάλυψης δεν έχει ρυθμιστεί σωστά ⇨ *Νέα ρύθμιση.* **Δεν απενεργοποιείται** / Περιβάλλον δεν είναι ακόμα αρκετά φωτεινό ⇨ *Αναμένετε έως ότου σημειωθεί όριο ευαισθησίας ή ρυθμίστε νέα τιμή* / Διαρκής κίνηση στην περιοχή κάλυψης ⇨ *Αλλαγή περιοχής* / Η ασύρματη συσκευή είναι τοποθετημένη πολύ κοντά στον αισθητήρα ⇨ *Αυξήστε την απόσταση μεταξύ της ασύρματης συσκευής και του αισθητήρα >3m.* **Διαρκές ΕΝΤΟΣ/ΕΚΤΟΣ** / Λάμπα βρίσκεται στην περιοχή κάλυψης ⇨ *Τροποποίηση περιοχής, αύξηση απόστασης.* **Ενεργοποιείται ανεπιθύμητα** / Ανίχνευση οχημάτων στο δρόμο ⇨ *Τροποποίηση περιοχής, ρύθμιση αισθητήρα* / Η ασύρματη συσκευή είναι τοποθετημένη πολύ κοντά στον αισθητήρα ⇨ *Αυξήστε την απόσταση μεταξύ της ασύρματης συσκευής και του αισθητήρα >3m.* **Αλλαγή εμβέλειας** / Άλλες θερμοκρασίες περιβάλλοντος ⇨ *Σε κρύο μείωση εμβέλειας αισθητήρα μέσω χαμηλώματος, σε ζέστη ρύθμιση πιο ψηλά.*

Απόσυρση
Ηλεκτρικές συσκευές, εξαρτήματα και συσκευασίες θα πρέπει να αποσύρονται με τρόπο φιλικό προς το περιβάλλον και να ανακυκλώνονται.

Δεν επιτρέπεται να πετάτε ηλεκτρικές συσκευές στα οικιακά απορρίμματα!

Μόνο για χώρες ΕΕ:
Σύμφωνα με την ισχύουσα Ευρωπαϊκή Οδηγία σχετικά με άχρηστες ηλεκτρικές και ηλεκτρονικές συσκευές και την εφαρμογή της σε εθνικό δίκαιο πρέπει οι άχρηστες πλέον ηλεκτρικές συσκευές να αποσύρονται ξεχωριστά και να οδηγούνται σε ανακύκλωση φιλική προς το περιβάλλον.

Εγγύηση κατασκευαστή
Αυτό το προϊόν της Steinel κατασκευάστηκε με μεγάλη προσοχή, ελέγχθηκε σχετικά με τη λειτουργία του και την τεχνική του ασφάλεια σύμφωνα με τους ισχύοντες κανονισμούς και κατόπιν υποβλήθηκε σε δειγματοληπτικό έλεγχο. Η εταιρία Steinel αναλαμβάνει την εγγύηση για άψογη κατάσταση και λειτουργία. Ο χρόνος εγγύησης ανέρχεται σε 36 μήνες και αρχίζει την ημέρα αγοράς του προϊόντος από τον καταναλωτή. Διορθώνουμε ελαττώματα που οφείλονται σε ελαττωματικό υλικό ή σε σφάλματα κατασκευής. Η παροχή εγγύησης γίνεται με επισκευή ή αντικατάσταση ελαττωματικών εξαρτημάτων σύμφωνα με δική μας επιλογή. Η παροχή εγγύησης εκπίπτει για βλάβες σε εξαρτήματα φθοράς και για βλάβες και ελαττώματα που οφείλονται σε ακατάλληλο χειρισμό, ή ακατάλληλη συντήρηση ή σε χρήση ανταλλακτικών ξένων κατασκευαστών. Περαιτέρω επακόλουθες βλάβες σε ξένα αντικείμενα αποκλείονται. Η εγγύηση παρέχεται μόνο εφόσον η μη αποσυναρμολογημένη συσκευή αποσταλεί με σύντομη περιγραφή του σφάλματος, με την απόδειξη ταμείου ή το τιμολόγιο (ημερομηνία αγοράς και σφραγίδα εμπόρου) στην ανάλογη υπηρεσία Σέρβις.

3 ΕΤΗ ΚΑΤΑΣΚΕΥΑΣΤΗ ΕΓΓΥΗΣΗ

Σέρβις
Επισκευές μετά την πάροδο του χρόνου εγγύησης ή επισκευές ελαττωμάτων χωρίς εγγυητική αξίωση εκτελούνται από το σέρβις του εργοστασίου μας. Σας παρακαλούμε να αποστείλετε το προϊόν καλά συσκευασμένο στην πλησιέστερη υπηρεσία σέρβις.

TR TÜRKÇE

Çalışma Prensibi
Lamba çevresinde tespit edilen bir hareket ışık, alarm ve daha birçok sistemi devreye alır. Sizin güvenliğiniz ve konforunuz için. Bağlı olan piro elektrikli kızılötesi detektörü, hareket eden vücutların (insan, hayvan, vs.) yaydığı ısıyı algılar. Algılanan bu ısı yayılımı cihaz içinde elektronik olarak işlenir ve bağlı olan tüketiciyi çalıştırır. Örneğin duvar veya cam gibi engeller bulunduğunda ısı yayılması algılanmaz ve bu nedenle lamba veya başka sistemlerin çalıştırılması da mümkün değildir.

Güvenlik Bilgileri
- Montaj çalışması esnasında bağlanacak olan elektrik kablosundan akım geçmemelidir. Bu nedenle önce elektrik akımını kesin ve sonra kabloda gerilim olmadığını voltaj kontrol cihazı ile kontrol edin.
- Lambanın tesisat çalışması elektrik şebekesi üzerinde yapılan bir çalışmadır. Bu nedenle sözkonusu çalışma geçerli olan tesisat yönetmelikleri ve bağlama şartlarına göre uzman bir personel tarafından yapılacaktır. (**DE:** VDE 0100, **AT:** ÖVE-ÖNORM E8001-1, **CH:** SEV 1000)
- Sadece orijinal yedek parça kullanın
- Cihazı kendiniz parçalarına ayırmayın. Onarım çalışmaları sadece yetkili servisler tarafından yapılacaktır.

Tesisat Uyarıları 1 - 8
L = Akım geçiren kablo (genellikle siyah veya kahverengi renklidir)
N = Nötr iletken (genellikle mavi)
PE = muhtemel koruyucu (topraklama hattı) iletken (yeşil/sarı)
5 Sıva altı kablosu ile bağlantı
6 Sıva üstü kablosu ile bağlantı
Dikkat: Gerektiğinde topraklama hattını sıyırın. Besleme kablosuna cihazı açıp kapatmak için bir şebeke şalteri monte edilebilir. Önemli: Elektrik kablolarının karıştırılması cihazın hasar görmesine yol açabilir. Lambanın 10 A gücünde bir sigorta ile emniyete alınmasına dikkat ediniz. Asgari montaj yüksekliği: 1,70 m.

11 Floresan lambalar, enerji tasarruf lambaları, elektronik ön kumanda cihazlı LED lambaları (bağlı olan bütün ön kumanda cihazlarının toplam kapasitesi belirtilen değer altında), 230 V AC.

Fonksiyon 7
Alacakaranlık Ayarı (Fabrika çıkış ayarı: Gündüz ışık işletmesi 2000 Lux):
Sensörün kademesiz olarak ayarlanabilen devreye girme sınırı 2 – 2000 Lux.
Ayar düğmesi ☼ konumuna alındığında = Gündüz ışık işletmesi yakl. 2000 Lux.
Ayar düğmesi ☾ konumuna alındığında = Alacakaranlık işletmesi yakl. 2 Lux.
Gündüz ışık işletmesinde kapsama alanının ayarlanması için ayar düğmesi ☼ (gündüz ışık işletmesi) konumuna alınmalıdır.

Zaman Ayarı (Fabrika çıkış ayarı : 8 sn.): 8 saniye ile 35 dakika arasında ayarlanabilir yanma süresi
Ayar düğmesi **–** konumuna alındığında = en kısa süre (8 sn.)
Ayar düğmesi **+** konumuna alındığında = en uzun süre (35 dak.)
Kapsama alanı ayarlama işleminde en kısa sürenin ayarlanması tavsiye edilir.

Kapsama alanı döndürme tertibatı 8 - 10 ile ayarlanabilir
9 Erişim mesafesi 2-12 m, sensör merceğinin 90° döndürülmesi ile ayarlanabilir.
10 Örneğin yaya yolunu veya komşu arazisini kapsama alanı dışında bırakmak için kendinden yapışkanlı etiket kullanılabilir.
Önemli: Sensörlü lambayı yürüyüş yönünün yanına doğru monte ettiğinizde ve lamba önünde herhangi bir engel (örneğin ağaç, duvar vs.) bulunmadığında hareket algılanması en doğru ve güvenli şekilde sağlanır. Lamba üzerine direkt olarak yürüdüğünüzde erişim mesafesi kısıtlıdır.

Güç

Akkor/halojen ampul yükü	600 W	Alçak voltaj halojen ampuller	500 VA
Floresan ampuller EVG	430 W	LED < 2 W	16 W
Floresan ampuller, dengesiz	500 VA	2 W < LED < 8 W	64 W
Floresan ampuller, seri dengeli	500 VA	LED > 8 W	64 W
Floresan ampuller, paralel dengeli	500 VA	Kapasitif yükleme	88 µF

İşletme Arızaları (Arıza / Sebebi ⇨ *Tamir*)
Gerilim beslemesi yok / Sigorta arızalı, lamba şalterine basılmadı ⇨ *Yeni sigorta takın, şalteri açın, voltaj kontrol cihazı ile kabloyu kontrol edin.* **Cihaz devreye girmiyor** / Ortam daha aydınlık ⇨ *Devreye girme sınırına erişilmesini bekleyin veya değeri yeniden ayarlayın* / Ampul arızalı ⇨ *Ampulü değiştirin* / Elektrik şalteri KAPALI ⇨ *Çalıştırın* / Kapsama alanı doğru olarak ayarlanmadı ⇨ *Yeniden ayarlayın.* **Kapatmıyor** / Ortam yeterince aydınlık değil ⇨ *Devreye girme sınırına erişilmesini bekleyin veya değeri yeniden ayarlayın* / Kapsama alanı içinde sürekli hareket mevcuttur ⇨ *Kapsama alanını değiştirin* / WLAN cihazı, sensöre çok yakın konumlandırılmış ⇨ *WLAN cihazı ile sensör arasındaki mesafeyi artırın >3m.* **Daima AÇIP/ KAPANIYOR** / Bağlı olan lamba kapsama alanı içinde bulunuyor ⇨ *Kapsama alanını değiştirin, mesafeyi büyültün.* **Cihaz istenmeden devreye giriyor** / Yoldan geçen otomobillerin algılanması ⇨ *Kapsama alanını değiştirin, sensörün yönünü çevirin* / WLAN cihazı, sensöre çok yakın konumlandırılmış ⇨ *WLAN cihazı ile sensör arasındaki mesafeyi artırın >3m.* **Erişim mesafesi değişikliği** / Başka ortam sıcaklıkları ⇨ *Soğuk havalarda sensörü çevirerek erişim mesafesini kısaltın, yüksek sıcaklıklarda daha yükseğe pozisyonlayın.*

Tasfiye
Elektrikli cihazlar, aksesuar ve ambalajlar, çevre dostu bir dönüşüme gönderilmelidir.

Elektrikli cihazları evsel atıkların içine atmayın!

Sadece AB ülkeleri için:
Atık Elektrikli ve Elektronik Cihazlar Avrupa yönergesine ve bunun dönüştüğü ulusal yasaya göre, artık kullanılamayacak haldeki elektrikli cihazların ayrı toplanıp çevre dostu geri dönüşüm için gönderilmesi zorunludur.

Üretici garantisi
Bu Steinel ürünü yüksek itina ile üretilmiş olup geçerli olan yönetmeliklere uygun olarak fonksiyon ve güvenlik testlerinden geçirilmiş ve son olarak numune kontrolü işlemleri uygulanmıştır. Steinel firması ürünün mükemmel durumda ve fonksiyon özelliklerine sahip olduğunu garanti eder. Cihaz 36 ay garantilidir ve garanti süresi cihazın alıcıya satıldığı günden itibaren başlar. Firmamız malzeme ve imalat hatalarından kaynaklanan arızaları giderir, garanti kapsamında verilen bu hizmetler arızalı parçanın onarımı veya değiştirilmesi şeklinde yapılır ve bu seçime firmamız karar verir. Sarf malzemeleri, yönetmeliklere aykırı kullanım, bakım veya yabancı parçaların kullanımından kaynaklanan hasar ve eksiklikler garanti kapsamına dahil değildir. Bunun dışında yabancı eşyalar üzerinde oluşacak müteakip hasarlarda firmamızdan herhangi bir hak iddia edilemez. Garanti hizmetlerinden yararlanmak sadece, cihazın sökülmeden ve parçalarına ayrılmadan, kasa fişi veya fatura (satın alış tarihini belirten bayi kaşesi ile) ile iyi şekilde ambalajlanarak yetkili servis merkezine gönderilmesi ile gerçekleşir.

3 YIL ÜRETİCİ GARANTİSİ

Servis: Garanti süresi dolduktan sonra oluşan arızalar veya garanti kapsamında bulunmayan parçaların hasarlanması durumunda fabrika servisimiz gerekli tamir hizmetlerini verir. Bunun için lütfen cihazı iyi şekilde ambalajlayarak en yakın servis merkezimize postalayın.

HU MAGYAR

Működési elv
A mozgás bekapcsolja a világítást, a riasztót és sok minden mást. Az Ön kényelme és biztonsága érdekében. A beépített pyro-elektromos infravörös érzékelő felfogja a mozgó testek (emberek, állatok stb.) láthatatlan hősugárzását. A berendezés a felfogott hősugárzást elektronikus jellé alakítja, és ennek segítségével kapcsolja be a csatlakoztatott fogyasztót. Akadályokon (pl. falon vagy ablaküvegen) keresztül a hősugárzás nem érzékelhető, ezért a fényszóró sem kapcsolódik be.

Biztonsági tudnivalók
- Szereléskor a csatlakoztatni kívánt vezetéknek feszültségmentesnek kell lennie. Ezért a szerelés megkezdése előtt kapcsolja le az áramot, és feszültség-ellenőrző segítségével ellenőrizze a feszültségmentességet!
- A berendezés felszerelésekor hálózati feszültséggel dolgozik. Ezeket a munkákat ezért szakember által, az adott ország szerelési és csatlakoztatási előírásainak megfelelően kell végrehajtani. (**DE:** VDE 0100, **AT:** ÖVE-ÖNORM E8001-1, **CH:** SEV 1000)
- Csak eredeti alkatrészeket használjon!
- Ne szerelje szét a berendezést! Javítását csak szakszerviz végezheti.

Felszerelési tudnivalók 1 - 8
L = fázisvezeték (többnyire fekete vagy barna)
N = nulla vezeték (többnyire kék)
PE = esetleges védőföldelés (zöld/sárga)
5 Csatlakoztatás vakolat alatti vezetékezéshez
6 Csatlakoztatás vakolat feletti vezetékezéshez
Figyelem: A védőföldelés vezetékét szükség esetén vágja át. A hálózati vezetékben magától értetődően elhelyezhető egy hálózati kapcsoló a berendezés be- és kikapcsolásához. Fontos: A csatlakozók felcserélése a berendezés károsodásához vezethet. Kérjük, vegye figyelembe, hogy a lámpát egy 10 A-es vezetékvédő megszakítóval biztosítani kell! Minimális felszerelési magasság: 1,70 m.
11 Fénycsövek, elektronikus előtétek (a csatlakoztatott előtétek összkapacitása a megadott érték alatti kell legyen) 230 V-nál.

Funkciók 7
Alkonykapcsoló-beállítás (gyári beállítás: nappali üzem, 2000 lux):
Az érzékelő érzékelési küszöbe fokozatmentesen állítható 2-2000 lux között.
A szabályzót a ☼ -ra állítva = nappali üzem, kb. 2000 luxnál.
A szabályzót a ☾ -ra állítva = alkony-üzemmód, kb. 2 luxnál.
Az érzékelési tartomány beállításánál nappali fénynél a szabályzó gombot állítsa a ☼ -ra (nappali üzemmód).

Időbeállítás (gyári beállítás: 8 mp.): Beállítható világítási idő: 8 mp-től 35 percig.
A szabályzót a **–**-ra állítva = a legrövidebb idő (8 másodperc)
A szabályzót a **+**-ra állítva = a leghosszabb idő (35 perc)
Az érzékelési tartomány beállításakor ajánlott a legrövidebb időt beállítani **–**.

Az érzékelési tartomány finombeállítása a ház elfordításával 8 - 10
9 Hatótávolság 2 – 12 m, az érzékelő lencse elfordításával 90°-ban.
10 Takarómatricákkal, pl. gyalogutak vagy szomszédos telkek kitakarásához.
Fontos: A mozgás érzékelése akkor a legbiztosabb, ha a berendezést a mozgáshoz képest oldalirányban helyezi el, és a szenzor látóterét nem korlátozzák akadályok (pl. fák, falak stb.). A hatótávolság korlátozott, ha közvetlenül a lámpa felé halad.

Teljesítmény

Izzó-/ halogénlámpa terhelés	600 W	Kisfeszültségű halogénlámpák	500 VA
Elektronikus előtét fénycsövek	430 W	LED < 2 W	16 W
Kompenzálatlan fénycsövek	500 VA	2 W < LED < 8 W	64 W
Sorosan kompenzált fénycsövek	500 VA	LED > 8 W	64 W
Párhuzamosan kompenzált fénycsövek	500 VA	Kapacitív terhelés	88 µF

Üzemzavarok (Üzemzavar / Ok ⇨ *Megoldás*)
Nincs feszültség / Kiégett a biztosíték, nincs bekapcsolva ⇨ *Új biztosíték, kapcsolja be a hálózati kapcsolót, ellenőrizze a vezetéket feszültségellenőrzővel.* **Nem kapcsol be** / A környezet még túl világos ⇨ *Várjon, amíg a fényerő eléri az érzékenységi küszöböt, vagy állítsa be újra az értéket* / A világítótest kiégett ⇨ *Cserélje ki a világítótestet* / A hálózati kapcsoló KI van kapcsolva ⇨ *Kapcsolja be* / Az érzékelési tartomány nincs célzottan beállítva ⇨ *Állítsa be újra.* **Nem kapcsol ki** / A környezet még nem elég világos ⇨ *Várjon, amíg a fényerő eléri az érzékenységi küszöböt, vagy állítsa be újra az értéket* / Helyezze a WLAN készüléket nagyon közel az érzékelőhöz ⇨ *Növelje a WLAN készülék és az érzékelő közötti távolságot >3m.* **Folyamatosan KI/BE kapcsol** / Egy lámpa található az érzékelési tartományban ⇨ *Állítsa át az érzékenységi tartományt, növelje a távolságot*. **Szükségtelenül bekapcsol** / Érzékeli pl. az úton elhaladó autókat ⇨ *Módosítsa az érzékelési tartományt, az érzékelőt hajtsa le* / Helyezze a WLAN készüléket nagyon közel az érzékelőhöz ⇨ *Növelje a WLAN készülék és az érzékelő közötti távolságot >3m.* **Hatótávolság-változás** / Eltérő környezeti hőmérsékletek ⇨ *Hideg esetén az érzékelő hatótávolságát annak lehajtásával csökkentse, melegben állítsa magasabbra.*

Ártalmatlanítás
Gondoskodjon az elektromos készülékek, a tartozékok és a csomagolás környezetbarát újrahasznosításáról.

Ne dobjon elektromos készülékeket a háztartási szemétbe!

Csak az EU-országok esetében:
Az elektromos és elektronikus berendezések hulladékainak kezelésére vonatkozó hatályos európai irányelvek, és azok végrehajtásáról szóló nemzeti rendelkezések szerint a már nem használható elektromos készülékeket külön kell gyűjteni és környezetbarát újrahasznosításukról kell gondoskodni.

Gyári garancia
Ezt a Steinel terméket a legnagyobb gondossággal készítettük, működését és biztonságát az érvényes előírásoknak megfelelően ellenőriztük majd szúrópróbás ellenőrzésnek vetettük alá. A Steinel garanciát vállal a kifogástalan minőségre és működésre. A garancia ideje 36 hónap, ami a vásárlás napján kezdődik. Minden olyan hibát kijavítunk, ami anyag- vagy gyártási hibára vezethető vissza. A garancia teljesítésének módja lehet a hibás rész javítása vagy cseréje. A garancia nem érvényes a kopó-, fogyó alkatrészekre, valamint a szakszerűtlen kezelés vagy karbantartás, illetve a nem eredeti alkatrészek miatt keletkezett károkra. Más tárgyakra következményként átterjedő károk a garanciából ki vannak zárva. A garanciát csak akkor vállaljuk, ha a készüléket szétszereletlen állapotban, a hiba rövid leírásával, pénztárbizonylattal vagy számlával (vétel időpontjával, kereskedő pecsétjével) együtt, szakszerűen becsomagolva az illetékes szervizállomásra beküldték.

3 ÉV GYÁRTÓI GARANCIA

Szerviz: A garanciaidő eltelte után, vagy nem garanciás esetekben gyári szervizünk elvégzi a javításokat. Kérjük, hogy a terméket szakszerűen becsomagolva küldje a legközelebbi szervizbe.

STEINEL Vertrieb GmbH
Dieselstraße 80-84
33442 Herzebrock-Clarholz
Tel: +49/5245/448-188
www.steinel.de

Contact
www.steinel.de/contact

steinel

IS 130-2

DE GB CZ SK PL RO SI HR EE LT LV RU BG CN

↔	78 x 87 x 110 mm
ϟ	230 - 240 V~
	130°
	max. 12 m
	2 m min.
	8 sec. - 35 min.
☾ ☼	2 -2000 Lux
	IP 54

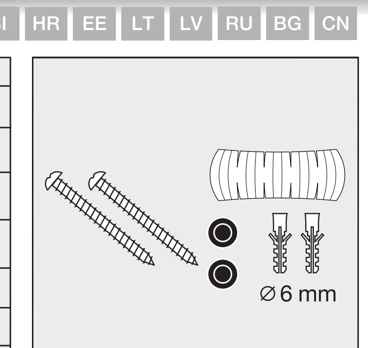

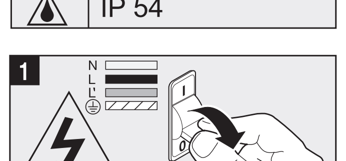

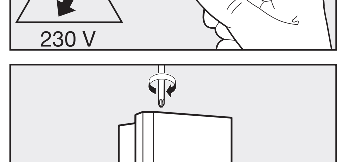

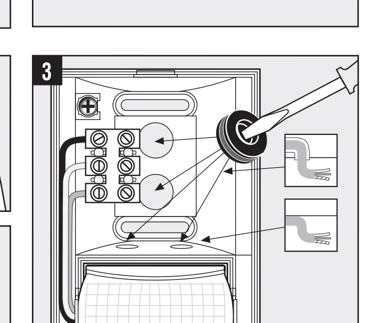

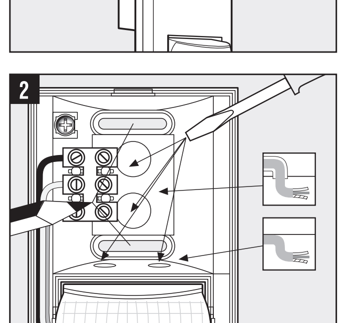

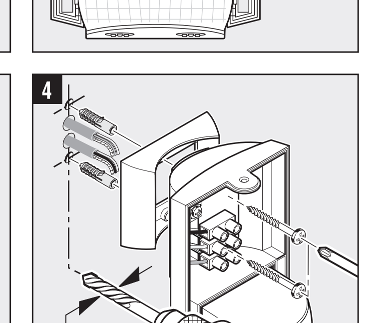

110077129 07/2020_A

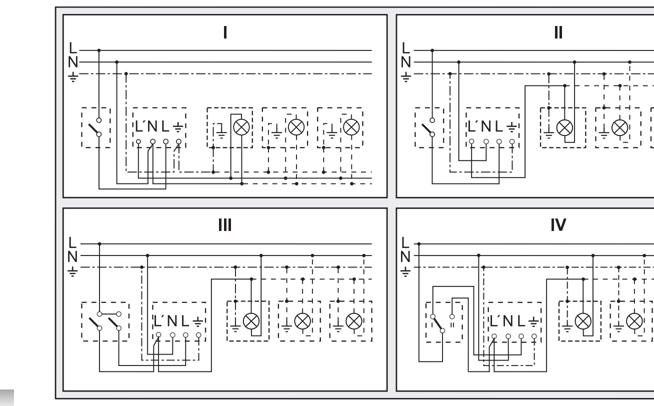

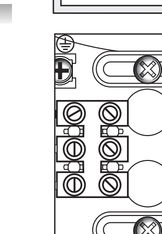

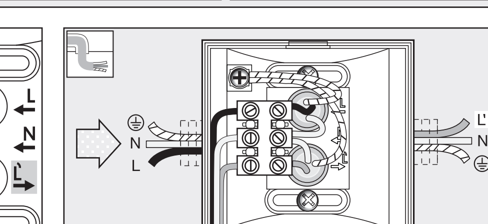

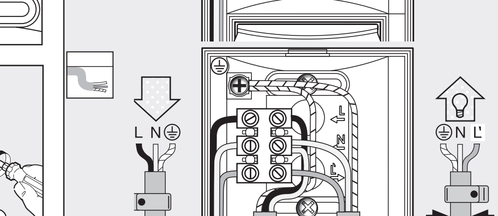

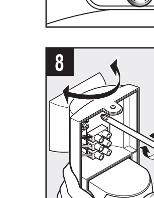

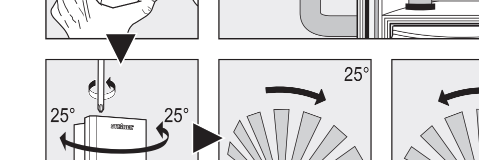

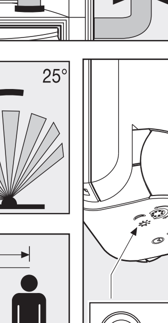

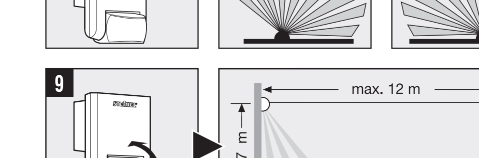

DE DEUTSCH

Das Prinzip
Bewegung schaltet Licht, Alarm und vieles mehr. Für Ihren Komfort, zu Ihrer Sicherheit. Der eingebaute pyroelektrische Infrarot-Detektor erfasst die unsichtbare Wärmestrahlung von sich bewegenden Körpern (Menschen, Tieren, etc.). Diese so erfasste Wärmestrahlung wird elektronisch umgesetzt und schaltet den angeschlossenen Verbraucher. Durch Hindernisse, wie z.B. Mauern oder Glasscheiben, wird keine Wärmestrahlung erkannt, es erfolgt also auch keine Schaltung.

Sicherheitshinweise
- Bei der Montage muss die anzuschließende elektrische Leitung spannungsfrei sein. Daher als Erstes Strom abschalten und Spannungsfreiheit mit einem Spannungsprüfer überprüfen.
- Bei der Installation des Gerätes handelt es sich um eine Arbeit an der Netzspannung. Sie muss daher durch einen Fachmann nach den landesüblichen Installationsvorschriften und Anschlussbedingungen durchgeführt werden. (**DE:** VDE 0100, **AT:** ÖVE-ÖNORM E8001-1, **CH:** SEV 1000)
- Nur Original-Ersatzteile verwenden
- Gerät nicht selbst zerlegen. Die Reparatur darf nur durch eine Fachwerkstatt durchgeführt werden.

Installationshinweise 1 - 8
L = Stromführender Leiter (meistens schwarz oder braun)
N = Neutralleiter (meistens blau)
PE = eventueller Schutzleiter (grün/gelb)
5 Anschluss mit Unterputzzuleitung
6 Anschluss mit Aufputzzuleitung

Achtung: Schutzleiter bei Bedarf durchschleifen. In die Netzzuleitung kann selbstverständlich ein Netzschalter zum Ein- und Aus-Schalter montiert sein. Wichtig: ein Vertauschen der Anschlüsse kann zur Beschädigung des Gerätes führen. Beachten Sie bitte, dass der Stromkreis mit einem 10A-Leitungsschutz-schalter abgesichert werden muss. Mindestmontagehöhe: 1,70 m.

11 Leuchtstofflampen, Energiesparlampen, LED-Leuchten mit elektronischem Vorschaltgerät (Gesamtkapazität aller angeschlossenen Vorschaltgeräte unter dem angegebenen Wert) bei 230 V AC.

Funktion 7
Dämmerungseinstellung (Werkseinstellung: Tageslichtbetrieb 2000 Lux):
Stufenlos einstellbare Ansprechschwelle des Sensors von 2-2000 Lux.
Einstellregler auf ☼ gestellt = Tageslichtbetrieb ca. 2000 Lux.
Einstellregler auf ☾ gestellt = Dämmerungsbetrieb ca. 2 Lux.
Zur Einstellung des Erfassungsbereiches bei Tageslicht ist der Einstellregler auf ☼ (Tageslichtbetrieb) zu stellen.

Zeiteinstellung (Werkseinstellung: 8 s): Einstellbare Leuchtdauer von 8 s bis 35 min
Einstellreger auf **–** gestellt = kürzeste Zeit (8 s)
Einstellreger auf **+** gestellt = längste Zeit (35 min)
Bei Einstellung des Erfassungsbereiches wird empfohlen die kürzeste Zeit **–** zu wählen.

Justierung des Erfassungsbereiches mit der Schwenkvorrichtung 8 - 10
9 Reichweite 2-12 m, durch Schwenken der Sensorlinse um 90°.
10 durch Abdeckaufkleber, um z.B. Gehwege oder Nachbargrundstücke auszugrenzen.
Wichtig: Die sicherste Bewegungserfassung haben Sie, wenn die SensorLeuchte seitlich zur Gehrichtung montiert wird und keine Hindernisse (wie z. B. Bäume, Mauern etc.) die Sicht des Sensors behindern. Die Reichweite ist eingeschränkt, wenn Sie direkt auf die Leuchte zugehen.

Leistung

Glüh-/ Halogenlampenlast	600 W	Niedervolt Halogenlampen	500 VA
Leuchtstofflampen EVG	430 W	LED < 2 W	16 W
Leuchtstofflampen unkompensiert	500 VA	2 W < LED < 8 W	64 W
Leuchtstofflampen reihenkompensiert	500 VA	LED > 8 W	64 W
Leuchtstofflampen parallelkompensiert	500 VA	Kapazitive Belastung	88 µF

Betriebsstörungen (Störung / Ursache ⇨ *Abhilfe*)
Ohne Spannung / Sicherung defekt, nicht eingeschaltet ⇨ *neue Sicherung, Netzschalter einschalten, Leitung mit Spannungsprüfer überprüfen.* **Schaltet nicht ein** / Umgebung noch zu hell ⇨ *warten bis Ansprechschwelle erreicht ist oder Wert neu einstellen* / Leuchtmittel defekt ⇨ *Leuchtmittel austauschen* / Netzschalter AUS ⇨ *einschalten* / Erfassungsbereich nicht gezielt eingestellt ⇨ *neu justieren.* **Schaltet nicht aus** / dauerhafte Bewegung im Erfassungsbereich ⇨ *Bereich ändern* / WLAN Gerät sehr nah am Sensor positioniert ⇨ *Abstand zwischen WLAN Gerät und Sensor vergrößern >3m.* **Schaltet immer EIN/AUS** / Leuchte befindet sich im Erfassungs-bereich ⇨ *Bereich umstellen, Abstand vergrößern.* **Schaltet unerwünscht ein** / Erfassung von z.B. Autos auf der Straße ⇨ *Bereich umstellen, Sensor abschwenken* / WLAN Gerät sehr nah am Sensor positioniert ⇨ *Abstand zwischen WLAN Gerät und Sensor vergrößern >3m.* **Reichweitenänderung** / andere Umgebungs-temperaturen ⇨ *bei Kälte Sensorreichweite durch Abschwenken verkürzen, bei Wärme höher stellen.*

Entsorgung
Elektrogeräte, Zubehör und Verpackungen sollen einer umweltgerechten Wiederverwertung zugeführt werden.

Werfen Sie Elektrogeräte nicht in den Hausmüll!

Nur für EU-Länder:
Gemäß der geltenden Europäischen Richtlinie über Elektro- und Elektronik-Altgeräte und ihrer Umsetzung in nationales Recht müssen nicht mehr gebrauchsfähige Elektrogeräte getrennt gesammelt und einer umweltgerechten Wiederverwertung zugeführt werden.

DE DEUTSCH

Herstellergarantie
Herstellergarantie der STEINEL Vertrieb GmbH, Dieselstraße 80-84, 33442 Herzebrock-Clarholz

Wir beglückwünschen Sie zum Kauf Ihres STEINEL-Produkts, das höchste Qualitätsansprüche erfüllt. Aus diesem Grund leisten wir als Hersteller Ihnen als Endkunde gerne eine unentgeltliche Garantie gemäß den nachstehenden Bedingungen: Wir leisten Garantie durch kostenlose Behebung der Mängel (nach unserer Wahl: Reparatur, Austausch ggf. durch ein Nachfolgemodell oder Rückerstattung des Kaufpreises), die innerhalb der Garantiezeit auf einem Material- oder Herstellungsfehler beruhen. Die Garantiezeit für Ihr erworbenes STEINEL-Produkt beträgt 3 Jahre und beginnt mit dem Kaufdatum Ihres Produktes. Diese Herstellergarantie lässt gesetzliche Gewährleistungsansprüche, die Ihnen als Verbraucher gegenüber dem Verkäufer nach geltendem Recht einschließlich besonderer Schutzbestimmungen für Verbraucher zustehen können, unberührt. Die hier beschriebenen Leistungen gelten zusätzlich zu den gesetzlichen Gewährleistungsansprüchen und beschränken oder ersetzen diese nicht.

Ausdrücklich ausgenommen von dieser Garantie sind alle auswechselbaren Leuchtmittel. Darüber hinaus ist die Garantie ausgeschlossen:

- bei einem gebrauchsbedingten oder sonstigen natürlichen Verschleiß von Produktteilen oder Mängeln am STEINEL-Produkt, die auf gebrauchsbedingtem oder sonstigem natürlichem Verschleiß zurückzuführen sind,
- bei nicht bestimmungs- oder unsachgemäßem Gebrauch des Produkts oder Missachtung der Bedienungshinweise,
- wenn An- und Umbauten bzw. sonstige Modifikationen an dem Produkt eigenmächtig vorgenommen wurden oder Mängel auf die Verwendung von Zubehör-, Ergänzungs- oder Ersatzteilen zurückzuführen sind, die keine STEINEL-Originalteile sind,
- wenn Wartung und Pflege der Produkte nicht entsprechend der Bedienungsanleitung erfolgt sind,
- wenn Anbau und Installation nicht gemäß den Installationsvorschriften von STEINEL ausgeführt wurden,
- bei Transportschäden oder -verlusten.

Die Garantie gilt für sämtliche STEINEL-Produkte, die in Deutschland gekauft und verwendet werden. Es gilt deutsches Recht unter Ausschluss des Übereinkommens der Vereinten Nationen über Verträge über den internationalen Warenkauf (CISG).

Geltendmachung
Wenn Sie Ihr Produkt reklamieren wollen, senden Sie es bitte vollständig und frachtfrei mit dem Original-Kaufbeleg, der die Angabe des Kaufdatums und der Produktbezeichnung enthalten muss, an Ihren Händler oder direkt an uns, die STEINEL Vertrieb GmbH – Reklamationsabteilung –, Dieselstraße 80-84, 33442 Herzebrock-Clarholz.

Wir empfehlen Ihnen daher, Ihren Kaufbeleg bis zum Ablauf der Garantiezeit sorgfältig aufzubewahren. Für Transportkosten und -risiken im Rahmen der Rücksendung übernehmen wir keine Haftung.

3 JAHRE HERSTELLER GARANTIE **Service**
Nach Ablauf der Garantiezeit oder Mängeln ohne Garantieanspruch repariert unser Werkservice. Bitte das Produkt gut verpackt an die nächste Servicestation senden.

GB ENGLISH

Principle
Movement triggers lights, alarms and many other devices - for your convenience and safety. The integrated pyroelectric infrared detector senses the invisible heat radiated from moving objects (people, animals, etc.). The heat detected in this way is converted electronically into a signal that activates the load connected. Heat radiation is not detected through obstacles, such as walls or glass, and will therefore not activate the light.

Safety warnings
- During installation, the electrical wiring being connected must not be live. Therefore, switch off the power first and use a voltage tester to check that the power supply is disconnected.
- Installing this unit involves work on the mains voltage supply. This must therefore be carried out in accordance with applicable national wiring regulations and electrical operating conditions. (**DE:** VDE 0100, **AT:** ÖVE-ÖNORM E8001-1, **CH:** SEV 1000)
- Only use genuine replacement parts.
- Do not dismantle the unit yourself. It must only be repaired by a specialist workshop.

Installation 1 - 8
L = live conductor (usually black or brown)
N = neutral conductor (usually blue)
PE = protective earth conductor (green/yellow) if present
5 Connection with concealed wiring
6 Connection with exposed wiring

Attention: Loop the protective-earth conductor through if necessary. A mains power switch for turning the unit ON and OFF may of course be installed in the mains supply lead. Important: Reversing the connections may result in damage to the unit. Please note that the circuit must be protected by a 10 A circuit breaker. Minimum installation height: 1.70 m.

11 Fluorescent lamps, low-energy bulbs, LED lights with electronic ballast (total capacity of all connected ballasts below the value specified) operating on 230 V AC.

Function 7
Twilight setting (factory setting: daylight operation at 2000 lux):
The sensor's response threshold can be infinitely varied from 2-2000 lux.
Control dial set to ☼ = daylight operation at approx. 2000 lux.
Control dial set to ☾ = night-time operation at approx. 2 lux.
To adjust the detection zone in daylight, the control dial must be set to ☼ (daylight operation).

Time setting (factory setting: 8 secs): Light ON time can be set from 8 secs to 35 mins.
Control dial set to **–** = shortest time (8 secs)
Control dial set to **+** = longest time (35 mins)
When setting the detection zone, it is recommended to select the shortest time **–**.

Adjust detection zone at swivel mount 8 - 10
9 Reach 2-12 m, by tilting sensor lens through 90°.
10 Using adhesive shrouds, e.g. to mask out paths or neighbouring properties.

Important: The most reliable way of detecting motion is to install the sensor-switched light with the sensor aimed across the direction in which a person would walk and by ensuring that no obstacles (such as trees or walls, for example) obstruct the line of sensor vision. Reach is limited when walking directly towards the light.

Output

Incandescent / halogen lamp load	600 W	Low-voltage halogen lamps	500 VA
Fluorescent-lamp electronic ballasts	430 W	LED < 2 W	16 W
Fluorescent lamps, uncorrected	500 VA	2 W < LED < 8 W	64 W
Fluorescent lamps, series-corrected	500 VA	LED > 8 W	64 W
Fluorescent lamps, parallel-corrected	500 VA	Capacitive load	88 µF

Troubleshooting (Fault / Cause ⇨ *Remedy*)
No power / Fuse faulty, not switched on ⇨ *new fuse, turn power switch ON, check lead with voltage tester.* **Will not switch ON** / Surroundings still too bright ⇨ *wait until response threshold is reached or adjust setting* / Bulb faulty ⇨ *change bulb* / Power switch OFF ⇨ *switch on* / Detection zone not properly targeted ⇨ *readjust.* **Will not switch OFF** / Permanent movement in the detection zone ⇨ *adjust detection zone* / Position Wi-Fi device very close to the sensor ⇨ *Increase distance between Wi-Fi device and sensor >3m.* **Keeps switching ON/OFF** / There is a light in the detection zone ⇨ *change detection zone, increase distance.* **Switches ON when unwanted** / Detecting cars on the road, for example ⇨ *change detection zone, tilt sensor down* / Position Wi-Fi device very close to the sensor ⇨ *Increase distance between Wi-Fi device and sensor >3m.* **Reach changing** / Differing ambient temperatures ⇨ *at low temperatures, shorten reach by tilting sensor down; at high temperatures, tilt sensor up.*

Disposal
Electrical and electronic equipment, accessories and packaging must be recycled in an environmentally compatible manner.

Do not dispose of electrical and electronic equipment as domestic waste.

EU countries only:
Under the current European Directive on Waste Electrical and Electronic Equipment and its implementation in national law, electrical and electronic equipment no longer suitable for use must be collected separately and recycled in an environmentally compatible manner.

Manufacturer's warranty
This STEINEL product has been manufactured with great care, tested for proper operation and safety in accordance with applicable regulations and then subjected to random sample inspection. STEINEL guarantees that it is in perfect condition and proper working order. The warranty period is 36 months, starting from the date of sale to the consumer. We will remedy defects caused by material flaws or manufacturing faults. The warranty will be met by repair or replacement of defective parts at our own discretion. The warranty does not cover damage to wear parts, nor does it cover damage or defects caused by improper treatment, maintenance or the use on non-genuine parts. Further consequential damage to other objects shall be excluded. The warranty will only be honoured if the product is sent to the appropriate Service Centre fully assembled and well packed with a brief description of the fault, receipt or invoice (date of purchase and dealer's stamp).

3 YEAR MANUFACTURER'S WARRANTY **Service**
Our Customer Service Department will repair faults not covered by warranty or after the warranty period. Please send the product well packed to your nearest Service Centre.

CZ ČESKY

Princip činnosti
Pohyb zapíná světlo, výstražný systém a řadu dalších zařízení. Pro vaše pohodlí, pro vaši bezpečnost. Vestavěný pyroelektrický infračervený detektor zaznamená neviditelné tepelné záření vydávané pohybujícími se těly (osob, zvířat atp.). Takto zaznamenané tepelné záření je pak elektronicky převáděno na signál, který zapíná připojený spotřebič. Tepelné záření neprochází překážkami, jakými jsou například zdi nebo skleněné tabule, a v těchto případech tedy k zapnutí nedochází.

Bezpečnostní pokyny
- Připojované elektrické vedení nesmí být během montáže pod napětím. Proto je nejprve třeba vypnout proud a poté pomocí zkoušečky napětí zkontrolovat, zda je vedení bez napětí.
- Při instalaci přístroje se jedná o práci na síťovém napětí. Musí proto být provedena odborně podle obvyklých předpisů pro instalaci elektrických zařízení a podmínek jejich připojení dle ČSN. (**DE:** VDE 0100, **AT:** ÖVE-ÖNORM E8001-1, **CH:** SEV 1000)
- Používejte jen originální náhradní díly.
- Přístroj sami nedemontujte. Opravu může provést jen odborný servis.

Pokyny k instalaci 1 - 8
L = fázový vodič (většinou černý nebo hnědý)
N = neutrální vodič (většinou modrý)
PE = případný ochranný vodič (zelenožlutý)
5 Připojení s přívodním vedením pod omítku
6 Připojení s přívodním vedením na omítku

Pozor: Ochranný vodič může být v případě potřeby zapojen do smyčky. V přívodním síťovém vedení může být samozřejmě zařazen běžný síťový vypínač. Důležité: Záměna přívodů může mít za následek poškození přístroje. Mějte prosím na paměti, že světlo musí být zajištěno jističem vedení o hodnotě 10 A. Minimální montážní výška: 1,70 m.

11 Zářivky, úsporné žárovky, LED lampy s elektronickým předřadným zařízením (celková kapacita všech připojených předřadných přístrojů pod uvedenou hodnotou) při 230 V AC.

Funkce 7
Soumrakové nastavení (nastavení z výroby: provoz za denního světla 2 000 lx):
Práh citlivosti senzoru je možno nastavovat plynule v rozmezí od 2 do 2 000 lx.
Otočný regulátor nastavený na ☼ = provoz za denního světla, tedy asi 2 000 lx.
Otočný regulátor nastavený na ☾ = soumrakový provoz, tedy asi 2 lx.

K nastavení oblasti záchytu za denního světla je třeba nastavit otočný regulátor na ☼ (provoz za denního světla).

Časové nastavení (nastavení z výroby: 8 s): Nastavitelná doba svícení od 8 s do 35 min.
Otočný regulátor nastavený na **–** = nejkratší čas (8 s)
Otočný regulátor nastavený na **+** = nejdelší čas (35 min.)
Při nastavování oblasti záchytu se doporučuje zvolit nejkratší dobu **–**.

Nastavení oblasti záchytu pomocí otočného zařízení 8 - 10
9 Dosah 2 – 12 m, otočením senzorové čočky o 90°.
10 Pomocí krycí nálepky, např. k ohraničení chodníků nebo sousedních pozemků.
Důležité: Nejbezpečnějšího zachycení pohybu dosáhnete tehdy, je-li senzorové svítidlo namontováno napříč ke směru chůze a senzoru přitom nebrání ve výhledu žádné překážky (jako např. stromy, zdi atp.). Dosah je omezen, kráčíte-li přímo ke svítidlu.

Výkon

Zatížení žárovky/halogenové žárovky	600 W	Nízkonapěťové halogenové žárovky	500 VA
Zářivky elektronická předřadná zařízení	430 W	LED < 2 W	16 W
Zářivky nekompenzované	500 VA	2 W < LED < 8 W	64 W
Zářivky sériově kompenzované	500 VA	LED > 8 W	64 W
Zářivky paralelně kompenzované	500 VA	Kapacitní zatížení	88 µF

Provozní poruchy (porucha / příčina ⇨ *náprava*)
Bez napětí / defektní pojistka, síťový vypínač není zapnutý ⇨ *nová pojistka, zapněte síťový vypínač, zkoušečkou napětí zkontrolujte výkon.* **Nezapíná** / velká intenzita světla v okolí ⇨ *počkejte, až bude dosaženo prahu citlivosti nebo nastavte novou hodnotu* / žárovka defektní ⇨ *vyměňte žárovku* / síťový vypínač ⇨ *zapněte* / oblast záchytu není cíleně nastavena ⇨ *znovu nastavte.* **Nevypíná** / nízká intenzita světla v okolí ⇨ *počkejte, až bude dosaženo prahu citlivosti nebo nastavte novou hodnotu* / trvalý pohyb v oblasti záchytu ⇨ *změňte oblast.* **Střídavě zapíná/vypíná** / svítidlo se nachází v oblasti záchytu ⇨ *seřiďte oblast, zvětšete vzdálenost* / zařízení WLAN umístit velmi blízko senzoru ⇨ *zvětšit vzdálenost mezi zařízením WLAN a senzorem >3m.* **Zapíná v nevhodnou dobu** / zaznamenává např. pohyb aut na ulici ⇨ *seřiďte oblast, senzor odkloňte* / zařízení WLAN umístit velmi blízko senzoru ⇨ *zvětšit vzdálenost mezi zařízením WLAN a senzorem >3m.* **Změna dosahu** / jiné podmínky prostředí ⇨ *při chladném počasí snižte dosah senzoru odkloněním, při teplém počasí zvětšete dosah senzoru.*

Likvidace
Elektrická zařízení, příslušenství a obaly by měly být odvezeny k ekologickému opětovnému zhodnocení.

Nevyhazujte elektrická zařízení do domovního odpadu!

Jen pro země EU:
V souladu s platnou evropskou směrnicí o odpadních elektrických a elektronických zařízeních a jejím převedení do národního práva musí být nepoužitelná elektrická zařízení separována a odevzdána k ekologickému opětovnému zhodnocení.

Záruka výrobce
Tento výrobek firmy Steinel je vyráběn s maximální pozorností věnovanou jeho funkčnosti a bezpečnosti, které byly vyzkoušeny podle platných předpisů, přičemž se výrobek rovněž podrobil namátkové výstupní kontrole. Firma Steinel přebírá záruku za bezvadné provedení a funkčnost. Záruka se poskytuje v délce 36 měsíců a začíná dnem prodeje výrobku spotřebiteli. Odstraněny budou nedostatky zapříčiněné vadným materiálem nebo výrobními vadami, přičemž záruka spočívá v opravě nebo výměně vadných částí podle našeho rozhodnutí. Záruka se nevztahuje na škody na dílech podléhajících opotřebení rovněž i na škody a nedostatky zapříčiněné nesprávným zacházením, údržbou anebo použitím cizích dílů. Uplatňování dalších nároků následných škod na cizích věcech je vyloučeno. Záruka bude uznána jen tehdy, bude-li nedemontovaný přístroj s krátkým popisem závady, pokladní stvrzenkou nebo fakturou (datum prodeje a razítko prodejny), dobře zabalen a poslán na adresu příslušného servisu.

3 LETÁ ZÁRUKA VÝROBCE **Servis**
Naše servisní opravny provádějí rovněž opravy po uplynutí záruční doby nebo opravy závad, na které se záruka nevztahuje. Dobře zabalený výrobek zašlete, prosím, i v tomto případě nejbližšímu servisnímu středisku.

SK SLOVENSKY

Princíp
Pohyb zapína svetlo, spustí alarm a mnoho iného. Pre vaše pohodlie, pre vašu bezpečnosť. Zabudovaný pyroelektrický infračervený detektor sníma neviditeľné tepelné žiarenie pohybujúcich sa telies (ľudí, zvierat atď.). Takto zaznamenané tepelné žiarenie sa elektronicky prevedie na signál, ktorý zapne pripojený spotrebič. Cez prekážky, ako sú napr. múry alebo sklenené tabule, sa tepelné žiarenie nezaznamenáva a nedochádza teda ani k spínaniu.

Bezpečnostné pokyny
- Pri montáži musí byť pripájané elektrické vedenie zbavené napätia. Preto je potrebné najskôr vypnúť elektrický prúd a skontrolovať beznapäťovosť vedenia pomocou skúšačky napätia.
- Pri inštalácii senzora ide o prácu na elektrickom napätí. Musí ju preto vykonať osoba s príslušnou elektrotechnickou kvalifikáciou v súlade s národnými predpismi pre inštaláciu elektrických zariadení a podmienkami ich pripojenia. (**DE:** VDE 0100, **AT:** ÖVE-ÖNORM E8001-1, **CH:** SEV 1000)
- Používajte len originálne náhradné dielce.
- Nesnažte sa prístroj rozmontovať sami. Opravy môže vykonávať len autorizovaný servis.

Pokyny pre inštaláciu 1 - 8
L = fázový vodič (zväčša čierny alebo hnedý)
N = nulový vodič (zväčša modrý)
PE = prípadný ochranný vodič (zeleno-žltý)
5 Prípojka s prívodom pod omietku
6 Prípojka s prívodom na omietku

Pozor: Ochranný vodič môže byť v prípade potreby zapojený do slučky. Na prívodnom vedení je samozrejme možné nainštalovať sieťový spínač na zapínanie a vypínanie. Dôležité: Zámena vodičov môže viesť k poškodeniu prístroja. Dbajte na to, že svietidlo musí byť istené ističom vedenia s hodnotou 10 A. Minimálna montážna výška 1,70 m.

11 Žiarivkové svietidlá, energeticky úsporné žiarovky, LED svietidlá s elektronickým predradeným prístrojom (celková kapacita všetkých pripojených predradených prístrojov pod uvedenou hodnotou) pri 230 V AC.

Funkcia 7
Nastavenie stmievania (nastavenie výrobcu: prevádzka pri dennom svetle 2000 lx):
Plynulo nastaviteľný prah citlivosti senzora 2 – 2000 lx.
Regulátor v polohe ☼ = prevádzka pri dennom svetle cca 2000 lx.
Regulátor v polohe ☾ = prevádzka za súmraku cca 2 lx.

Pre nastavenie oblasti snímania pri dennom svetle je potrebné regulátor prepnúť do polohy ☼ (prevádzka pri dennom svetle).

Nastavenie času (nastavenie výrobcu: 8 s): nastaviteľná doba svietenia od 8 s do 35 min.
Regulátor nastavený na **–** = najkratší čas (8 s).
Regulátor nastavený na **+** = najdlhší čas (35 min.).
Pri nastavovaní oblasti snímania sa odporúča zvoliť najkratší čas **–**.

Nastavenie oblasti snímania pomocou otáčacieho zariadenia 8 - 10
9 Dosah 2 – 12 m, otočením šošovky senzora o 90°.
10 Pomocou krycej nálepky, napr. na vymedzenie chodníkov alebo susediacich pozemkov.
Dôležité: Najbezpečnejšie snímanie pohybu dosiahnete, ak namontujete senzorové svietidlo bočne na smer pohybu a ak žiadne prekážky (ako napr. stromy, múry atď.) nezabraňujú senzoru vo výhľade. Dosah je obmedzený, ak sa pohybujete priamo smerom k svietidlu.

Výkon

zaťaženie halogénovej žiarovky	600 W	nízkovoltové halogénové žiarovky	500 VA
žiarivky s predrad. el. prístrojmi	430 W	LED < 2 W	16 W
žiarivky nekompenzované	500 VA	2 W < LED < 8 W	64 W
žiarivky so sériovou kompenzáciou	500 VA	LED > 8 W	64 W
žiarivky s paralelnou kompenzáciou	500 VA	kapacitné zaťaženie	88 µF

Prevádzkové poruchy (Porucha / Príčina ⇨ *Možnosť odstránenia*)
Chýba napätie / poistka je chybná, senzor nie je zapnutý ⇨ *vymeniť poistku, zapnúť sieťový vypínač, skontrolovať vedenie pomocou skúšačky napätia.* **Senzor nezapína** / okolie je ešte príliš intenzívne osvetlené ⇨ *čakať, kým sa dosiahne prah citlivosti alebo hodnotu nastaviť nanovo* / chybný svetelný zdroj ⇨ *vymeniť svetelný zdroj* / sieťový vypínač je vypnutý ⇨ *zapnúť* / oblasť snímania nie je cielene nastavená ⇨ *nastaviť nanovo.* **Senzor nevypína** / okolie nie je ešte dostatočne intenzívne osvetlené ⇨ *čakať, kým sa dosiahne prah citlivosti alebo hodnotu nastaviť nanovo* / nepretržitý pohyb v oblasti snímania ⇨ *zmeniť oblasť snímania* / WiFi prístroj umiestnený veľmi blízko senzora ⇨ *zväčšiť vzdialenosť medzi WiFi prístrojom a senzorom >3m.* **Senzor striedavo zapína/vypína** / svietidlo sa nachádza v oblasti snímania ⇨ *prestaviť oblasť snímania, zväčšiť vzdialenosť.* **Senzor nežiaduco zapína** / dochádza k snímaniu napr. áut na ceste ⇨ *prestaviť oblasť snímania, odkloniť senzor* / WiFi prístroj umiestnený veľmi blízko senzora ⇨ *zväčšiť vzdialenosť medzi WiFi prístrojom a senzorom >3m.* **Zmena dosahu** / iné teploty prostredia ⇨ *za nízkych teplôt znížiť dosah senzora sklopením nadol, za vysokých teplôt vyklopiť nahor.*

Zneškodnenie
Elektrické zariadenia, príslušenstvo a obaly odovzdajte na ekologickú recykláciu.

Elektrické zariadenia nevyhadzujte do komunálneho odpadu!

Iba pre krajiny EÚ:
Podľa platnej európskej smernice o odpade z elektrických a elektronických zariadení a jej implementácie do národnej legislatívy sa musia nepoužívané elektrické a elektronické zariadenia zbierať separované a odovzdať na ekologickú recykláciu.

Záruka výrobcu
Tento výrobok Steinel bol vyrobený s maximálnou dôslednosťou, skontrolovaný z hľadiska funkčnosti a bezpečnosti podľa platných predpisov a následne podrobený náhodnej kontrole. Spoločnosť Steinel ručí za bezchybný stav a funkčnosť výrobku. Záručná doba je 36 mesiacov a začína plynúť dňom predaja spotrebiteľovi. Odstránime všetky nedostatky, ktoré sa zakladajú na chybe materiálu alebo výroby, záručné plnenie sa uskutočňuje formou opravy alebo výmeny chybných dielcov podľa nášho uváženia. Záruka sa nevzťahuje na poškodenie dielcov ani na škody a nedostatky vzniknuté neodbornou manipuláciou, údržbou alebo použitím cudzích dielcov podliehajúcich opotrebovaniu. Ďalšie následné škody na cudzích veciach sú zo záruky vylúčené. Záruku poskytneme iba vtedy, ak nerozmontovaný prístroj so stručným popisom chyby, pokladničným dokladom alebo faktúrou (dátum kúpy a pečiatka predajcu) pošlete dobre zabalený na adresu príslušného servisu.

3 ROKY ZÁRUKA VÝROBCU **Servis**
Po uplynutí záručnej doby alebo pri poškodeniach bez nároku na záruku vykonáva opravy náš výrobný servis. Pošlite, prosím, dobre zabalený výrobok na adresu najbližšieho servisu.

PL POLSKI Tłumaczenie instrukcji oryginalnej

Zasada działania
Dla Twojego komfortu i bezpieczeństwa, na skutek ruchu, włącza się światło, alarm, a także i inne urządzenia. Wbudowany piroelektryczny czujnik na podczerwień odbiera niewidzialne promieniowanie cieplne, emitowane przez poruszające się obiekty (ludzi, zwierząt itp.). Zarejestrowane w ten sposób promieniowanie cieplne przetwarzane jest elektronicznie i włącza podłączony odbiornik energii. Przeszkody, jak np.: mury lub szyby szklane nie pozwalają na wykrycie promieniowania cieplnego, a zatem nie następuje włączenie lampy.

Wskazówki dotyczące bezpieczeństwa
- Przewód zasilający, który należy podłączyć przy montażu nie może być pod napięciem, dlatego najpierw należy wyłączyć prąd i sprawdzić brak napięcia przy pomocy próbnika napięcia.
- Podczas instalacji opisywanego urządzenia mamy do czynienia z pracą wykonywaną pod napięciem sieciowym. Powinien ją wykonać specjalista, zgodnie z obowiązującymi w danym kraju przepisami dotyczącymi instalacji i podłączania do zasilania elektrycznego. (**DE:** VDE 0100, **AT:** ÖVE-ÖNORM E8001-1, **CH:** SEV 1000).
- Stosować tylko oryginalne części zamienne.
- Nie wolno rozkładać urządzenia na części. Naprawę może wykonywać jedynie punkt serwisowy.

Wskazówki instalacyjne 1 - 8
L = przewód prądowy (najczęściej czarny lub brązowy)
N = przewód zerowy (najczęściej niebieski)
PE = przewód ochronny (o ile jest) (zielono-żółty)
5 przyłącze przewodu podtynkowego
6 przyłącze przewodu natynkowego

UWAGA: W razie potrzeby zmostkować przewód ochronny. W przewodzie zasilającym można oczywiście zainstalować wyłącznik sieciowy do ręcznego włączania/wyłączania. Ważne: Pomylenie zacisków może spowodować uszkodzenie urządzenia. Prosimy pamiętać, iż lampę należy zabezpieczyć wyłącznikiem ochronnym o mocy 10 A. Min. wysokość montażu: 1,70 m.

11 Świetlówki, żarówki energooszczędne, lampy LED z elektronicznym urządzeniem stabilizacyjno-zapłonowym (łączna pojemność wszystkich połączonych urządzeń stabilizacyjno-zapłonowych poniżej podanej wartości) przy 230 V AC.

Funkcja 7
Ustawianie progu czułości zmierzchowej (Ustawienie fabryczne: praca przy świetle dziennym 2000 luksów):
Płynnie ustawiany próg czułości czujnika w zakresie 2-2000 luksów.
Pokrętło regulacyjne ustawione na ☼ = praca przy świetle dziennym ok. 2000 luksów.
Pokrętło regulacyjne ustawione na ☾ = praca o zmierzchu ok. 2 luksy.

Podczas ustawiania zasięgu czujnika przy świetle dziennym należy ustawić pokrętło regulacyjne na ☼ (dzienny tryb pracy).

Ustawianie czasu (Ustawienie fabryczne: 8 s): Ustawiany czas świecenia lampy w zakresie od 8 s do 35 min.
Pokrętło regulacyjne ustawione na znaku **–** = najkrótszy czas (8 s)
Pokrętło regulacyjne ustawione na znaku **+** = najdłuższy czas (35 min.)
Podczas ustawiania zasięgu czujnika zalecamy ustawienie najkrótszego czasu świecenia **–**.

Regulacja obszaru wykrywania za pomocą uchwytu obrotowego 8 - 10
9 Zasięg czujnika 2-12 m, przez obrócenie soczewki czujnika o 90°
10 Za pomocą przyklejanej osłony, w celu np. wykluczenia ścieżek lub sąsiednich posesji.
Ważne: Najpewniejsze wykrywanie poruszających się obiektów uzyskuje się przy zamontowaniu lampy z czujnikiem ruchu prostopadle do kierunku ruchu oraz przy braku przeszkód (np. drzew, murów itp.) zasłaniających czujnik. Zasięg czujnika jest ograniczony, gdy obiekt zbliża się do niego na wprost.

Moc

Obciążenie żarówkami/lampami halogenowymi	600 W	Nisko woltowe lampy halogenowe	500 VA
Świetlówki EVG	430 W	LED < 2 W	16 W
Świetlówki bez kompensacji	500 VA	2 W < LED < 8 W	64 W
Świetlówki kompensowane szeregowo	500 VA	LED > 8 W	64 W
Świetlówki kompensowane równolegle	500 VA	Obciążenie pojemnościowe	88 µF

Zakłócenia w pracy (Usterka / Przyczyna ⇨ *Usuwanie*)
Brak napięcia / przepalony bezpiecznik, nie włączony wyłącznik sieciowy ⇨ *założyć nowy bezpiecznik, włączyć wyłącznik sieciowy, sprawdzić przewód próbnikiem napięcia.* **Nie włącza się** / otoczenie jest jeszcze za jasne ⇨ *zaczekać aż zostanie osiągnięty próg czułości albo ustawić na nowo* / uszkodzona żarówka ⇨ *wymienić żarówkę* / wyłączony wyłącznik sieciowy ⇨ *włączyć* / nieodkładnie ustawiony obszar wykrywania czujnika ⇨ *wyregulować na nowo.* **Nie wyłącza się** / otoczenie nie jest jeszcze wystarczająco jasne ⇨ *zaczekać aż zostanie osiągnięty próg czułości albo ustawić na nowo* / w obszarze wykrywania stale ktoś się porusza ⇨ *zmienić obszar wykrywania* / urządzenie WLAN umieszczone bardzo blisko czujnika ⇨ *zwiększyć odległość pomiędzy urządzeniem WLAN a czujnikiem >3m.* **Stale włącza się i wyłącza** / lampa znajduje się w obszarze wykrywania czujnika ⇨ *zmienić obszar wykrywania czujnika, zwiększyć odstęp.* **Włącza się w niepożądanym momencie** / czujnik rejestruje np. ruch pojazdów na ulicy ⇨ *zmienić obszar wykrywania, odchylić czujnik na dół* / urządzenie WLAN umieszczone bardzo blisko czujnika ⇨ *zwiększyć odległość pomiędzy urządzeniem WLAN a czujnikiem >3m.* **Zmiana zasięgu czujnika** / inne temperatury otoczenia ⇨ *przy niższych temperaturach zmniejszyć zasięg wykrywania czujnika, odchylając go na dół, przy wyższych ustawić go wyżej.*

Utylizacja
Urządzenia elektryczne, akcesoria i opakowania należy oddać do recyklingu przyjaznego środowisku.

Nie wyrzucać urządzeń elektrycznych wraz z odpadami z gospodarstw domowych!

Tylko dla krajów UE: Zgodnie z obowiązującymi dyrektywami europejskimi w sprawie zużytych urządzeń elektrycznych i elektronicznych oraz ich wdrażaniu do prawa krajowego nienadające się do użytkowania urządzenia elektryczne należy odbierać osobno i poddawać recyklingowi w sposób przyjazny środowisku.

Gwarancja producenta
Poniższy produkt firmy Steinel został bardzo starannie wykonany. Prawidłowe działanie i bezpieczeństwo użytkowania potwierdzają przeprowadzane losowo kontrole jakości oraz zgodność z obowiązującymi przepisami. Firma Steinel udziela gwarancji na prawidłową jakość i działanie. Okres gwarancji wynosi 36 miesięcy i rozpoczyna się z dniem sprzedaży użytkownikowi. W okresie gwarancyjnym producent usuwa braki spowodowane wadami materiałowymi lub wykonawczymi, świadczenie gwarancyjne polega na naprawie lub wymianie wadliwych części wg wyboru producenta. Świadczenie gwarancyjne nie obejmuje szkód dotyczących części ulegających szybkiemu zużyciu, szkód i braków spowodowanych nieprawidłowym postępowaniem z urządzeniem, nieprawidłową konserwacją lub zastosowaniem części innych producentów. Wykluczone są szkody wtórne dotyczące przedmiotów obcych. Gwarancja udzielana jest tylko w przypadku, gdy prawidłowo zapakowane urządzenie (nie rozłożone na części) wraz z krótkim opisem nieprawidłowości oraz z paragonem lub fakturą (z datą zakupu i pieczątką sklepu) zostanie odesłane do odpowiedniego punktu serwisowego.

3 LATA GWARANCJI PRODUCENTA **Serwis:** Po upływie okresu gwarancji albo w razie usterek nie objętych gwarancją naprawy wykonuje nasz serwis firmowy. Prosimy o przesłanie dobrze zapakowanego przyrządu do najbliższej placówki serwisowej.

RO ROMÂNĂ

Principiul de funcţionare
Mişcarea comută lumina, alarma şi multe altele. Pentru confortul şi siguranţa dumneavoastră. Detectorul cu infraroşu piroelectric sesizează emisia de căldură invizibilă a corpurilor în mişcare (persoane, animale, etc). Radiaţia termică astfel detectată se transpune într-un semnal electronic prin care se comută alimentarea consumatorului conectat. Radiaţia termică nu este sesizată dincolo de obstacole, ca de exemplu ziduri sau geamuri, deci nu are loc nici o comutare.

Instrucţiuni de siguranţă
- În faza de montare circuitul electric care urmează a fi conectat trebuie să fie scos de sub tensiune. Din acest motiv, în primul rând se decuplează curentul şi se verifică absenţa tensiunii cu ajutorul unui testor de tensiune.
- La instalarea aparatului se lucrează sub tensiune. De aceea instalarea trebuie efectuată doar de către un electrician calificat, în conformitate cu instrucţiunile de instalare şi cu reglementările specifice ţării în care are loc montarea. (**DE:** VDE 0100, **AT:** ÖVE-ÖNORM E8001-1, **CH:** SEV 1000)
- Nu folosiţi decât piese de schimb originale.
- Nu demontaţi singuri aparatul. Efectuarea reparaţiilor este permisă doar în ateliere de specialitate.

Indicaţii privind instalarea 1 - 8
L = cablu conductor de curent (de obicei negru sau maro)
N = conductor de nul (de obicei albastru)
PE = eventual cablu de protecţie (verde/galben)
5 conexiune cu conductor îngropat
6 conexiune cu conductor aparent

Atenţie: Cablul de protecţie trebuie conectat după necesităţi. Desigur, pe circuitul de alimentare se poate monta şi un comutator pentru pornit/oprit. Important: O inversare a conectorilor poate conduce la deteriorarea dispozitivului. Pentru siguranţa sistemului, senzorul trebuie racordat la un disjunctor de protecţie de 10 A.
Înălţime minimă de montaj: 1,70 m.

11 Lămpi cu fluorescenţă, lămpi economice, lămpi cu LED-uri cu balast electronic (capacitatea totală a rezistenţelor de balast conectate să fie mai mică decât valoarea indicată) la 230 V CA.

Funcţionare 7
Reglarea de crepuscularitate (reglare din fabrică: funcţionare pe timp de zi 2000 lucşi):
Pragul de declanşare al senzorului reglabil continuu, între 2-2000 lucşi.
Dispozitivul de reglare poziţionat pe ☼ = funcţionare pe timp de zi cca. 2000 lucşi.
Dispozitivul de reglare poziţionat pe ☾ = funcţionare în amurg cca. 2 lucşi.

Pentru reglajul ariei de cuprindere în regim de zi trebuie să poziţionaţi dispozitivul de reglare pe ☼ (funcţionare pe timp de zi).

Reglajul de timp (reglare din fabrică: 8 sec.): durată de iluminare reglabilă de la 8 sec. până la 35 min.
Dispozitivul de reglare în poziţia **–** = intervalul cel mai scurt (8 sec.)
Dispozitivul de reglare în poziţia **+** = intervalul cel mai lung (35 min.)
La reglajul ariei de cuprindere vă recomandăm să alegeţi timpul cel mai scurt **–**.

Reglarea domeniului de cuprindere prin dispozitivul de basculare 8 - 10
9 Raza de acţiune 2-12 m, prin rabaterea lentilei senzor cu 90°.
10 Prin obturatoare autocolante, pentru a delimita de ex. căile de acces sau terenurile învecinate.
Important: Cea mai sigură înregistrare a mişcărilor este obţinută în cazul în care corpul de iluminat cu senzori este montat lateral faţă de direcţia de mers, nefiind întâlnite obstacole (de exemplu copaci, ziduri etc.) care să limiteze raza de acţiune a senzorului. Raza de acţiune este limitată în cazul în care vă îndreptaţi direct către corpul de iluminat.

Putere

Sarcină bec/lampă cu halogen	600 W	Lămpi cu halogen, cu voltaj mic	500 VA
Lămpi cu tub fluorescent, balast electronic	430 W	LED < 2 W	16 W
Lămpi cu tub fluorescent, necompensate	500 VA	2 W < LED < 8 W	64 W
Lămpi cu tub fluorescent, compensate în şir	500 VA	LED > 8 W	64 W
Lămpi cu tub fluorescent, compensate paralel	500 VA	Sarcină capacitivă	88 µF

Deranjamente de funcţionare (Deranjamentul / Cauza ⇨ *Remedierea*)
Lipsă tensiune / siguranţa defectă, necuplată ⇨ *înlocuiţi siguranţa, cuplaţi comutatorul, verificaţi circuitul cu un testor de tensiune.* **Nu se aprinde** / luminozitatea mediului ambiant este prea mare ⇨ *aşteptaţi până ce pragul de declanşare a fost atins sau reglaţi o nouă valoare* / bec defect ⇨ *schimbaţi becul* / întrerupător OPRIT ⇨ *cuplaţi-l* / aria de cuprindere nu a fost reglată corect ⇨ *reglaţi din nou.* **Nu se stinge** / mediul înconjurător nu e suficient de luminos ⇨ *aşteptaţi până când s-a atins pragul de declanşare sau reglaţi o nouă valoare* / mişcare continuă în aria de cuprindere ⇨ *modificaţi aria* / dispozitivul WLAN poziţionat foarte aproape de senzor ⇨ *măriţi distanţa dintre dispozitivul WLAN şi senzor >3m.* **Comută permanent pe PORNIT/OPRIT** / corpul de iluminat se află în aria de cuprindere ⇨ *modificaţi aria, măriţi distanţa.* **Se aprinde nedorit** / detectarea de ex. a maşinilor de pe stradă ⇨ *modificaţi aria, reorientaţi senzorul* / dispozitivul WLAN poziţionat foarte aproape de senzor ⇨ *măriţi distanţa dintre dispozitivul WLAN şi senzor >3m.* **Modificarea razei de acţiune** / alte temperaturi ale mediului ambiant ⇨ *în condiţii de frig, scurtaţi raza de acţiune a senzorului prin reorientare, în condiţii de căldură orientaţi mai sus.*

Eliminare ca deşeu
Aparatele electrice, accesoriile şi ambalajele trebuie să facă obiectul unei reciclări ecologice.

Nu aruncaţi aparatele electrice la gunoiul menajer!

Numai pentru ţările UE: În conformitate cu directiva europeană privind eliminarea deşeurilor electrice şi electronice în vigoare şi transpunerii ei în legislaţia naţională, aparatele electrice care nu mai pot fi utilizate trebuie să fie colectate separat şi să facă obiectul unei reciclări ecologice.

Garanţia de producător
Acest produs STEINEL a fost fabricat şi controlat din punct de vedere funcţional şi al siguranţei conform prevederilor în vigoare, după care a fost supus unei probe de funcţionare prin sondaj. Steinel asigură garanţia pentru construcţia şi funcţionarea fără defecţiuni. Termenul de garanţie este de 36 de luni şi începe de la data vânzării produsului către consumator. Garanţia acoperă deficienţele bazate pe defecte de material şi fabricaţie. Îndeplinirea garanţiei se realizează prin repararea sau înlocuirea pieselor defecte conform opţiunii noastre. Garanţia se pierde pentru defecţiuni la piesele de uzură, pentru defecte şi deficienţe care provin din folosirea sau întreţinerea necorespunzătoare precum şi

din utilizarea unor piese de schimb care nu sunt originale. Nu se asigură garanţie şi pentru daune provocate unor alte obiecte. Garanţia se acordă numai în cazul în care aparatul, fără a fi demontat, împreună cu o scurtă descriere a defecţiunii, bonul de casă sau factura (data achiziţionării şi ştampila comerciantului), este expediat ambalat corespunzător către unitatea de service competentă.

3 ANI GARANŢIA PRODUCĂTORULUI **Service**: După expirarea termenului de garanţie sau în caz de defecţiuni fără pretenţie de garanţie, reparaţiile se efectuează de către atelierul nostru service. Vă rugăm să trimiteţi produsul bine împachetat la următoarea unitate de service.

SI SLOVENŠČINA

Princip delovanja
Premikanje vklopi luč, alarm in mnogo drugega. Za vaše udobje, za vašo varnost. Vgrajeni piroelektrični infrardeči detektor zaznava nevidno toplotno sevanje, ki ga oddajajo premikajoča se telesa (ljudje, živali itd.). Zaznano toplotno sevanje je elektronsko pretvorjeno in vklopi priključeni porabnik. Skozi ovire, kot so npr. zidovi ali stekla, toplotno sevanje ni zaznano, zato tudi ne pride do vklopa.

Varnostni napotki
- Med montažo električna napeljava naprave ne sme biti pod napetostjo. Zato najprej izklopite tok ter z indikatorjem napetosti preverite, ali naprava ni pod napetostjo.
- Pri inštalaciji te naprave gre za delo na omrežni napetosti. Inštalacijo mora zato izvesti strokovnjak v skladu z za vsako državo določenimi inštalacijskimi predpisi ter pogoji priključitve.
- Uporabljajte le originalne nadomestne dele.
- Naprave ne razstavljajte sami. Popravila lahko izvajajo le strokovne delavnice.

Navodila za inštalacijo 1 - 8
L = vodnik pod napetostjo (največkrat črn ali rjav)
N = nevtralni vodnik (največkrat moder)
PE = morebiten zaščitni vodnik (zelen/rumen)
5 Priključek s podometnim dovodom
6 Priključek z nadometnim dovodom

Pozor: Zaščitni vodnik po potrebi pobrusite. V omrežno napeljavo lahko seveda vgradite omrežno stikalo za vklop in izklop. Pomembno: zamenjava priključkov lahko povzroči okvaro naprave. Prosimo, upoštevajte, da mora biti svetilka zaščitena z varovalnim stikalom 10A. Najnižja višina montaže: 1,70 m.

11 Fluorescentne sijalke, varčne žarnice, LED-lučke z elektronsko predklopno napravo (skupna kapaciteta vseh priključenih predklopnih naprav pod navedeno vrednostjo) pri 230 V AC.

Delovanje 7
Nastavitev osvetljenosti (tovarniška nastavitev: delovanje pri dnevni svetlobi pribl. 2000 luksov):
Brezstopenjsko nastavljiv vklopni prag senzorja od 2-2000 luksov.

Nastavitveni gumb v položaju ☼ = delovanje pri dnevni svetlobi pribl. 2000 luksa
Nastavitveni gumb v položaju ☾ = delovanje v mraku pri pribl. 2 luksa

Pri nastavljanju območja zaznavanja pri dnevni svetlobi je nastavitveni gumb potrebno obrniti v položaj ☼ (delovanje pri dnevni svetlobi).

Nastavitev časa (tovarniška nastavitev: 8 sek.): Nastavljivo trajanje svetenja od 8 sek. do 35 min.
Nastavitveni gumb v položaju **–** = najkrajši čas (8 sek.)
Nastavitveni gumb v položaju **+** = najdaljši čas (35 min.)
Pri nastavljanju območja zaznavanja je priporočljiva izbira najkrajšega časa **–**.

Nastavitev območja zaznavanja s pripravo za vrtenje 8 - 10
9 Doseg 2-12 m, z vrtenjem leče senzorja za 90°.
10 Z nalepko za zastiranje leče, da iz območja zaznavanja izločite npr. poti ali sosednja zemljišča.
Pomembno: Najbolj zanesljivo zaznavanje gibanja boste dosegli, če napravo montirate bočno na smer hoje ter zagotovite, da ni ovir (kot so npr. drevesa, zidovi itd.), ki bi ovirale zaznavanje senzorja. Doseg je omejen, kadar se senzorju približujete neposredno.

Zmogljivost

Obremenitev žarnice/halogenke	600 W	Nizkovoltne halogenske svetilke	500 VA
Neonske svetilke EVG-ji	430 W	LED < 2 W	16 W
Neonske svetilke nekompenzirane	500 VA	2 W < LED < 8 W	64 W
Neonske svetilke zaporedno kompenzirane	500 VA	LED > 8 W	64 W
Neonske svetilke vzporedno kompenzirane	500 VA	Kapacitivna obremenitev	88 µF

Motnje pri delovanju (motnja / vzrok ⇨ *ukrep*)
Brez napetosti / varovalka pokvarjena, ni vklopljena ⇨ *nova varovalka, vklopite omrežno stikalo, preverite napeljavo z indikatorjem napetosti.* **Svetilka se ne vklopi** / okolica še presvetla ⇨ *počakajte, dokler ni dosežen vklopni prag, ali na novo nastavite vrednost* / žarnica pokvarjena ⇨ *zamenjajte žarnico* / omrežno stikalo IZKL. ⇨ *vklopite* / območje zaznavanja ni točno nastavljeno ⇨ *na novo nastavite.* **Svetilka se ne izklopi** / okolica še ni dovolj svetla ⇨ *počakajte, dokler ni dosežen izklopni prag, ali na novo nastavite vrednost* / trajno premikanje v območju zaznavanja ⇨ *spremenite območje* / WLAN naprava je pozicionirana zelo blizu senzorja ⇨ *povečajte razdaljo med WLAN napravo in senzorjem >3m.* **Se vedno VKLOPI/IZKLOPI** / v območju zaznavanja se nahaja svetilo ⇨ *prestavite območje, povečajte oddalje-nost.* **Se vklopi brez razloga** / zaznavanje npr. avtomobilov na cesti ⇨ *prestavite območje, senzor obrnite drugam* / WLAN naprava je pozicionirana zelo blizu senzorja ⇨ *povečajte razdaljo med WLAN napravo in senzorjem >3m.* **Spreminjanje dosega** / različne temperature okolja ⇨ *kadar je hladno, s sukanjem zmanjšajte doseg senzorja, kadar je toplo, ga postavite višje.*

Odstranjevanje
Električne aparate, opremo in embalažo oddajte v okolju prijazno ponovno obdelavo.

Električnih aparatov ne odstranjujte s hišnimi odpadki!

Samo za države članice EU: V skladu z veljavno Evropsko direktivo o izrabljenih električnih in elektronskih aparatih in njenim prenosom v nacionalno zakonodajo je električne aparate, ki niso več uporabni, treba zbirati ločeno in jih oddati v okolju prijazno ponovno obdelavo.

Garancija proizvajalca
Ta proizvod podjetja Steinel je bil izdelan z veliko skrbnostjo, preverjen glede delovanja in varnosti po veljavnih predpisih ter končno podvržen naključni kontroli. Steinel daje garancijo na neoporečno kakovost ter delovanje. Veljavnost garancije znaša 36 mesecev, garancija pa prične veljati na dan prodaje uporabniku. Odstranjujemo pomanjkljivosti, ki obsegajo napake na materialu ali tovarniške napake, garancija je izpolnjena pri popravilu oz. zamenjavi pomanjkljivih delov po naši izbiri. Garancija ne velja pri poškodbah hitro obrabljivih delov, prav tako ne velja za škodo in pomanjkljivosti, do katerih je prišlo zaradi nepravilne uporabe ali vzdrževanja oz. zaradi uporabe tujih delov. Na ostalo posredno škodo ne dajemo garancije. Garancija se odobri samo v primeru, da nerazstavljeno napravo skupaj s kratkim opisom napake, blagajniškim listkom ali računom (datum nakupa in žig prodajalca) ter dobro zapakirano pošljete na ustrezen servis.

3 LETNA PROIZVAJALCA GARANCIJA **Servis**
Popravila po poteku garancije oz. popravila pomanjkljivosti, za katere garancija ne velja, opravlja naša servisna delavnica. Prosimo, pošljite dobro zapakiran proizvod na najbližji servis.

HR HRVATSKI

Princip
Pokret uključuje svjetlo, alarm i mnogo više. Za Vašu udobnost, za Vašu sigurnost. Ugrađeni piroelektrični infracrveni detektor registrira nevidljivo toplinsko zračenje tijela koja se pred njim kreću (ljudi, životinje itd.). Tako registrirano toplinsko zračenje elektronički se pretvara i uključuje priključen potrošač. Zbog prepreka kao što su npr. zidovi ili prozorska stakla, ne prepoznaje se toplinsko zračenje pa prema tome ne dolazi ni do uključivanja.

Sigurnosne napomene
- Kod montaže električni vod koji namjeravate priključiti ne smije biti pod naponom. Zbog toga najprije isključite struju i pomoću ispitivača napona provjerite je li uspostavljeno beznaponsko stanje.
- Kod instalacije uređaja radi se na mrežnom naponu. Zbog toga je treba obaviti stručnjak u skladu s državnim propisima o instalacijama i uvjetima priključivanja. (**DE:** VDE 0100, **AT:** ÖVE-ÖNORM E8001-1, **CH:** SEV 1000)
- Koristite samo originalne rezervne dijelove.
- Nemojte samostalno rastavljati uređaj. Popravci se smiju obavljati samo u stručnoj radionici.

Upute za instalaciju 1 - 8
L = vodič koji provodi struju (većinom crni ili smeđi)
N = neutralni vodič (većinom plavi)
PE = eventualno zaštitni vodič (zeleno-žuti)
5 priključak podžbuknog voda
6 priključak nadžbuknog voda

Pažnja: Po potrebi spojite zaštitni vodič. Naravno da se u mrežni vod može montirati mrežna sklopka za uključivanje i isključivanje. Važno: zamjena priključaka može uzrokovati oštećenje uređaja. Imajte na umu da svjetiljka mora biti osigurana zaštitnom sklopkom od 10 A. Minimalna visina montaže: 1,70 m.

11 Fluorescentne svjetiljke, štedne žarulje, LED svjetiljke s elektroničkom predspojnom napravom (ukupni kapacitet svih priključenih predspojnih naprava pod navedenom vrijednošću) kod 230 V AC.

Funkcija 7
Podešavanje svjetlosnog praga (tvornička podešenost: režim rada pri danjem svjetlu 2000 luksa):
Kontinuirano podesiv prag aktiviranja senzora od 2-2000 luksa.
Regulator podešen na ☼ = režim rada pri danjem svjetlu oko 2000 luksa.
Regulator podešen na ☾ = zatamnjivanje oko 2 luksa.
Za podešavanje područja detekcije kod danjeg svjetla regulator treba podesiti na ☼ (režim rada pri danjem svjetlu).

Podešavanje vremena (tvornička podešenost: 8 s): Podesivo trajanje svjetla 8 sek. do 35 min
Regulator podešen na **–** = najkraće vrijeme (8 s)
Regulator podešen na **+** = najduže vrijeme (35 min)
Prilikom podešavanja područja detekcije preporučuje se odabrati najkraće vrijeme **–**.

Podešavanje područja detekcije pomoću zakretne naprave 8 - 10
9 Domet 2-12 m, zakretanjem senzorske leće za 90°.
10 Zaslonskom naljepnicom kako bi se npr. izostavile staze ili susjedni tereni.
Važno: Najsigurnije registriranje pokreta postiže se tako da se senzorska svjetiljka montira bočno na smjer kretanja i nikakve prepreke (kao npr. drveće, zid itd.) ne ometaju vidokrug senzora. Domet je ograničen ako prilazite direktno svjetlu.

Snaga

potrošnja svjetiljki sa žarnom niti /halogenih svjetiljki	600 W	niskonaponske halogene svjetiljke	500 VA
fluorescentne svjetiljke EPN-e	430 W	LED < 2 W	16 W
fluorescentne svjetiljke nekompenzirano	500 VA	2 W < LED < 8 W	64 W
fluorescentne svjetiljke serijski kompenzirano	500 VA	LED > 8 W	64 W
fluorescentne svjetiljke paralelno kompenzirano	500 VA	Kapacitivno opterećenje	88 µF

Smetnje u radu (Smetnje / uzrok ⇨ *pomoć*)
Bez napona / neispravan osigurač, nije uključen ⇨ *stavite novi osigurač,* uključite mrežnu sklopku, provjerite vod ispitivačem napona **Svjetlo se ne uključuje** / okolina je još presvijetla ⇨ *pričekajte dok se ne postigne prag aktiviranja ili iznova podesite vrijednost* / neispravno rasvjetno tijelo ⇨ *zamijenite rasvjetno tijelo* / mrežna sklopka se ISKLJUČUJE ⇨ *uključite je*/ područje detekcije nije ciljano podešeno ⇨ *ponovno podesite.* **Svjetlo se ne isključuje** / okolina još nije dovoljno svjetla ⇨ *pričekajte dok se ne postigne prag aktiviranja ili iznova podesite vrijednost* / stalno kretanje u području detekcije ⇨ *promijenite područje* / WLAN uređaj smješten vrlo blizu senzora ⇨ *povećati razmak između WLAN uređaja i senzora >3m.* **Svjetlo se uvijek UKLJUČUJE/ISKLJUČUJE** / svjetiljka se nalazi u području detekcije ⇨ *premjestite područje, povećajte razmak.* **Svjetlo se neželjeno uključuje** / detektiranje npr. automobila na ulici ⇨ *premjestite područje, zakrenite senzor* / WLAN uređaj smješten vrlo blizu senzora ⇨ *povećati razmak između WLAN uređaja i senzora >3m.* **Promjena dometa** / ostale temperature okoline ⇨ *kod hladnoće smanjiti domet senzora zakretanjem, a kod topline ga povećati.*

Zbrinjavanje
Električne uređaje, pribor i ambalažu treba zbrinuti na ekološki način odvozom na reciklažu.

Ne bacajte električne uređaje u kućni otpad!

Samo za zemlje EU:
Prema važećoj europskoj direktivi o starim električnim i elektroničkim uređajima i njezinoj implementaciji u nacionalno pravo, električni uređaji koji se više ne mogu koristiti moraju se posebno sakupiti i zbrinuti na ekološki način odvozom na reciklažu.

Jamstvo proizvođača
Ovaj Steinelov proizvod izrađen je s najvećom pažnjom, njegovo funkcioniranje i sigurnost ispitani su prema važećim propisima i na kraju je proizvod podvrgnut kontroli uzorka. Steinel preuzima jamstvo za besprijekornu kakvoću i funkcionalnost. Jamstveni rok iznosi 36 mjeseci a započinje s danom prodaje potrošaču. Uklanjamo nedostatke koji nastaju zbog grešaka na materijalu ili tvorničkih grešaka, usluga jamstva obuhvaća popravak ili zamjenu dijelova s greškom po našem izboru. Jamstvo se ne priznaje za štete na potrošnim dijelovima kao ni za štete i nedostatke koji nastaju zbog nestručnog rukovanja, održavanja ili pak korištenjem dijelova drugih proizvođača. Posljedične štete na drugim predmetima su isključene. Jamstvo se priznaje samo ako nerastavljeni, dobro zapakirani uređaj pošaljete zajedno s opisom greške i računom (datum kupnje i pečat trgovine) nadležnoj servisnoj službi.

3 GODINE PROIZVOĐAČA JAMSTVA **Servis**
Nakon isteka jamstvenog roka ili kad se utvrdi nedostatak bez jamstva, popravak će se izvršiti u tvornici. Molimo da dobro zapakiran proizvod pošaljete najbližoj servisnoj službi.

EE EESTI

Põhimõte
Liikumine lülitab sisse valguse, alarmi või muu funktsiooni. See on teie mugavuse ja turvalisuse heaks. Sisse ehitatud püroelektriline infrapunadetektor registreerib liikuvate kehade (inimesed, loomad jne) nähtamatu soojuskiirguse. Sellisel viisil registreeritud soojuskiirgus muundatakse elektrooniliselt ning anduriga ühendatud voolutarbija lülitub sisse. Tõkked, nagu näiteks müür või klaasplaadid, ei lase soojuskiirgust läbi ning takistavad sisselülitumist.

Ohutusjuhised
- Paigaldamise ajal peab ühendatav elektrijuht olema pingevaba. Sellepärast tuleb kõigepealt elektrivool välja lülitada ja kontrollida pingetestri abil, et juht oleks pingevaba.
- Selle seadme paigaldamisel on tegemist tööga vooluvõrgus, mida peab teostama spetsialist vastavalt riigis kehtivatele paigalduseeskirjadele ja ühendamistingimustele. (**DE:** VDE 0100, **AT:** ÖVE-ÖNORM E8001-1, **CH:** SEV 1000)
- Kasutage ainult originaalvaruosi.
- Ärge võtke seadet omal käel lahti. Seadet tohib remontida ainult selleks spetsialiseerunud töökoda.

Paigaldusjuhised 1 - 8
L = faas (tavaliselt must või pruun)
N = neutraaljuht (enamasti sinine)
PE = võimalik kaitsejuht (roheline/kollane)
5 Juhtmeavaus süvispaigalduseks
6 Juhtmeavaus pindpaigalduseks

Tähelepanu! Vajaduse korral ühendada kaitsejuht vooluringi. Võrgujuhtmesse on loomulikult võimalik monteerida võrgulüliti sisse- ja väljalülitamiseks. Tähtis! Ühenduste äravahetamine võib kahjustada seadet. Palun pöörake tähelepanu sellele, et valgusti peab olema kindlustatud 10 A kaitselülitiga. Minimaalne montaažikõrgus: 1,70 m.

11 Luminofoorlambid, energiasäästulambid, elektroonilise eellülitusseadmega LED-valgustid (kõigi ühendatud eellülitusseadmete tervikvõimsus alla esitatud väärtuse) 230 V AC juures.

Töö 7
Hämarusnivoo reguleerimine (tehaseseadistus: töö päevavalguses 2000 lux):
Astmeteta reguleeritav anduri reaktsiooni lävi: 2 kuni 2000 lux.
Reguleerimisnupp ☼ peal = töö päevavalguses u 2000 lux.
Reguleerimisnupp ☾ peal = töö hämaruses u 2 lux.
Päevavalguses jälgitava ala reguleerimiseks tuleb reguleerimisnupp keerata ☼ (töö päevavalguses) peale.

Aja reguleerimine (tehaseseadistus: 8 sek): Reguleeritav helenduskestvus 8 sek kuni 35 min.
Reguleerimisnupp **–** peal = lühim aeg (8 sek)
Reguleerimisnupp **+** peal = pikim aeg (35 min)
Jälgitava ala reguleerimiseks on soovitatav valida lühim aeg **–**.

Jälgitava ala reguleerimine pöördeseadmega 8 - 10
9 Ulatuspiirkond 2-12 m, anduri läätse 90° võrra pööramisel.
10 Kattekleebiste abil, nt kõnniteede või naabrite kruntide jälgitavalt alalt väljajätmiseks.
Tähtis: Kõige kindlamalt registreerib seade liikumist, kui monteerite anduriga valgusti küljega kõnnisuunas ja takistused (nagu nt puud, müürid jne) ei tõkesta anduri nähtavust. Ulatuspiirkond on piiratud, kui lähenete valgustile otse eest.

Võimsus

Hõõg-/halogeenlampide koormus	600 W	Madalpinge-halogeenlambid	500 VA
Luminofoortorud EVG	430 W	LED < 2 W	16 W
Kompenseerimata luminofoorlambid	500 VA	2 W < LED < 8 W	64 W
Jadakompensatsiooniga luminofoorlambid	500 VA	LED > 8 W	64 W
Paralleelkompensatsiooniga luminofoorlambid	500 VA	Mahtuvuslik koormus	88 µF

Häired seadme töös (rike / põhjus ⇨ *abi*)
Pinge puudub / kaitse on defektne, ei ole sisse lülitatud ⇨ *uus kaitse, lülitage võrgulüliti sisse, kontrollige juhti pingetestriga.* **Seade ei lülitu sisse** / ümbritsev valgus on veel liiga hele ⇨ *oodake kuni läheb pimedamaks (reaktsiooni läve saavutamiseni) või reguleerige väärtus uuesti* / valgusallikas on defektne ⇨ *vahetage valgusallikas* / võrgulüliti on VÄLJA lülitatud ⇨ *lülitage sisse* / jälgitav ala pole sihipäraselt kohaldatud ⇨ *kohaldage ala uuesti.* **Seade ei lülitu välja** / pidev liikumine jälgitaval alal ⇨ *muutke ala* / wifi seade on sensorile väga lähedal ⇨ *suurendage vahemaad wifi seadme ja sensori vahel >3m.* **Seade lülitub pidevalt SISSE/VÄLJA** / valgusti asub jälgitaval alal ⇨ *muutke ala, suurendage vahemaad.* **Seade lülitub soovimatult sisse** / seade registreerib nt autosid tänaval ⇨ *muutke ala, pöörake andurit allapoole* / wifi seade on sensorile väga lähedal ⇨ *suurendage vahemaad wifi seadme ja sensori vahel >3m.* **Ulatuspiirkond muutub** / muutlik ümbritsev temperatuur ⇨ *külma temperatuuri korral pöörake andurit ulatuspiirkonna vähendamiseks allapoole, soojaga pöörake andurit ülespoole.*

Utiliseerimine
Elektriseadmed, lisatarvikud ja pakendid tuleb suunata keskkonnateadlikku taaskasutusse.

Ärge visake elektriseadmeid olmejäätmete hulka!

Ainult ELi riikidele:
Vastavalt vanu elektri- ja elektroonikaseadmeid puudutavale kehtivale Euroopa määrusele ja selle rakendamisele rahvusvahelises õiguses tuleb kasutuskõlbmatud elektriseadmed koguda eraldi ning suunata keskkonnateadlikku taaskasutusse.

Tootja garantii

See Steinel toode on valmistatud suurima hoolega, kontrollitud tõkkindluse ja ohutuse osas kehtivate eeskirjade järgi ning seejärel läbinud pistelise kontrolli. Steinel annab garantii toote laitmatu kvaliteedi ja tõökorras oleku kohta.
Garantiiaeg on 36 kuud ja see algab tarbijale toote ostmise päevast. Meie remondime materjalist või tootmisvigadest tulenevad puudused. garantiijuhtumi korral seade kas remonditakse või puudulik osa asendatakse uue vastu. välilüle otsustame meie. Garantii ei kehti kuluvate osade kahjustuste ning kahju ja puuduste kohta, mis on tekkinud oskamatu käsitsemise, hoolduse või võõraste osade kasutamise tagajärjel. Kaugemalasutavad kaudsed kahjud võõraste esemete suhtes on välistatud. Garantiiremonti tehakse ainult siis, kui lahtivõtmata seade saadetakse koos vea kirjeldamise, kassatšeki või arvega (ostmise kuupäev ja kaupluse tempel) ja korralikult pakituna vastavasse teeninduspunkti.

3 AASTAT TOOTJA GARANTIID — Teenus

Pärast garantiiaja möödumist või puuduste korral, mille kohta garantii ei kehti, remondib seadme meie tehase teeninduspunkt. Palun saatke toode korralikult pakituna lähimasse teeninduspunkti.

LT LIETUVIŠKAI

Principas

Užfiksavus judesį įjungiama šviesa, signalizacija ir pan. Jūsų patogumui, Jūsų saugumui. Įmontuotas piroelektrinis detektorius fiksuoja nematomą judančio kūnų (žmonių, gyvūnų ir t. t.) skleidžiamą šilumą.Tokiu būdu užfiksuotame skleidžiama šilumą pavertšiama elektroniniais signalais, kurie įjungia prijungtą vartotoją, Kliūtys, pvz., sienos ar langai, trukdo užfiksuoti skleidžiama šilumą, todu atveju šviesa neįsijungia.

Saugos reikalavimai

- Montuojant prietaisą prijungiamajame elektros kabelyje neturi būti įtampos. Todėl visų pirma atjunkite elektros srove ir įtampos indikatoriumi patikrinkite, ar nėra įtampos.
- Prietaisas jungiamas prie elektros tinklo. Todėl jį turi prijungti specialistas, vadovaudamasis šalyje galiojančiomis instaliacijos normomis ir jungimo taisyklėmis. (**DE:** VDE 0100, **AT:** ÖVE-ÖNORM E8001-1, **CH:** SEV 1000)
- Naudokite tik originalias atsargines dalis.
- Prietaisą neardykite savarankiškai. Remonto darbus galima atlikti tik specializuotose taisyklose.

Nurodymai įrengimui 1 - 8

L = faze (dažniausiai juodos arba rudos spalvos)
N = nulinis laidas (dažniausiai mėlynas)
PE = įžeminimo laidas (ei yra) (šalias ar geltonas)

5 Potinkinis tinklo įvadas
6 Virštinkinis tinklo įvadas

Demesio! Esant poreikiui prijunkite įžeminimo laidą. Be abejo, į tinklo įvadą galima įmontuoti tinko jungiklį, kuris atliks jungimo ir išjungimo funkcijas. Svarbu! Neteisingai sujungę laidus, galite sugadinti prietaisą. Prie šviestuvo turi būti jungiamas 10 A automatinis išjungiklis. Minimalus montavimo aukštis – 1,70 m.

11 Luminiscencinės lempos, energiją taupančios lempos, LED šviestuvai su elektroniniu paleidimo įrenginiu (visu prijungtų paleidimo įrenginių bendra galia neturi viršyti nurodytos reikšmės) esant 230 V AC.

Funkcija 7

Priebalndos lygio nustatymas (gamyklos nustatymas: dienos šviesos režimas 2000 liuksų).
Nustatomas sensoriaus suveikimo ternstant slenkstis 2-2000 liuksų.
Nustatymo reguliatoriaus ties ☼ = dienos šviesos režimas (apie 2000 liuksų).
Nustatymo reguliatoriaus ties ☾ = priebalndos režimas (apie 2 liuksai).

Norėdami nustatyti jautrumo zoną dienos šviesoje, nustatymo reguliatorių nustatykite ties ☼ (dienos šviesos režimas).

Švietimo trukmės nustatymas (gamyklos nustatymas: 8 sek.): švietimo trukmę galima nustatyti nuo 8 s iki 35 min.
Nustatymo reguliatorius nustatomas ties **–** = trumpiausias laikas (8 s)
Nustatymo reguliatorius nustatomas ties **+** = ilgiausias laikas (35 min.)
Nustatant žbinto jautrumo zoną rekomenduojama pasirinkti trumpiausią švietimo laiką **–**.

Jautrumo zonos nustatymas 8 - 10

9 Jautrumo zonos ilgis 2–12 m, nustatomas pakreipiant sensoriaus linzę
10 Naudojantis daigsniamosios uždenklandos, pvz., siekiant, kad į jautrumo zoną nepatektų kaimynų teritorija ar takai.
Svarbu! Gerosiai judesys bus fiksuojamas tuomet, kai sensoriniis žbintas mortuojant bus atsukas šonu judėjimo krypčiai („judesys pro žbintą") ir sensoriaus jautrumo zonos neužstos jokios kliūtys (pvz., medžiai, sienos ir pan.).
Sensoriaus jautrumo zonos ilgis bus maždaug, jei judėjimo kryptis bus „ į žbintą", o ne „pro žbintą".

Galingumas

Kaitrinės / halogeninės lemputės apkrova	600 W	Žemos įtampos halogeninės lempos	500 VA
Luminescencinės lempos elekt. paleid. įrenginiai (EVG)	430 W	LED < 2 W	16 W
Luminescencinės lempos, nekompensuotos	500 VA	2 W < LED < 8 W	64 W
Luminescencinės lempos, išilginė kompensacija	500 VA	LED > 8 W	64 W
Luminescencinės lempos, kontr. lygiagrečiuogi būdu	500 VA	Talpinė apkrova	88 µF

Veikimo sutrikimas (Sutrikimas / Priežastis -> Pagalba)

Nėra elektros srovės / Perdegęs saugiklis; išjungtas jungiklis -> *reikia naujo saugiklio; įjunkite tinklo jungiklį; įtampos indikatoriumi patikrinkite laidą.* **Neįsijungia** / Per šviesu -> *palaukite, kol bus pasiektas suveikimo slenkstis arba nustatykite naują vertę* / Perdegė lemputė -> *pakeiskite lemputę* / Jungiklis išjungtas -> *įjunkite* / Jautrumo zona nustatyta netiksliai -> *sureguliuokite iš naujo.* **Neišsijungia**/ Nepakankamkai šviesu -> *palaukite, kol bus pasiektas suveikimo slenkstis arba nustatykite naują vertę* / Nuolatinis judesys jautrumo zonoje -> *pakeiskite jautrumo zoną* / WLAN įrenginys yra labai arti jutiklio -> *padidinkite atstumą tarp WLAN įrenginio ir jutiklio >3m.* **Nuolat įsijungia ir išsijungia** / Žibintas yra jautrumo zonoje -> *pakeiskite jautrumo zoną, padidinkite atstumą.* **Įsijungia nepageidaujamu metu** / Užfiksuojami pvz., gatve važiuojantys automobiliai -> *pakeiskite jautrumo zoną, nusukite sensorių* / WLAN įrenginys yra labai arti jutiklio -> *padidinkite atstumą tarp WLAN įrenginio ir jutiklio >3m.* **Pakito žibinto veikimo nuotolis** / Pakito aplinkos temperatūra -> *esant šaltam orui sutrumpinkite sensoriaus veikimo nuotolį ji pasukdami žemyn, esant šiltam orui pakelkite jį aukščiau.*

Šalinimas

Elektros prietaisai, priedai ir pakuotės turi būti perdirbami aplinkai nekenksmingu būdu.

Neišmeskite elektros prietaisų kartu su buitinėmis atliekomis!

Tik ES šalims
Remiantis galiojančia Europos Sąjungos Direktyva dėl elektros ir elektroninės įrangos atliekų ir jos perkėlimo į nacionaline teise, nebetinkami naudoti elektros prietaisai turi būti renkami atskirai ir perdirbami aplinkai nekenksmingu būdu.

Gamintojo garantija

Šis „Steinel" produktas pagamintas itin kruopščiai, pagal kokybės reikalavimus patikrintos jo funkcijos ir saugumas bei papildomai atlikta pasirinktų prietaisų patikra. „Steinel" suteikia prietaisui garantiją. Garantinis laikotarpis – 36 mėnesiai. Jis prasideda nuo prietaiso pardavimo vartotojui dienos. Mes pašalinsime defektus, susijusius su medžiagų arba gamybos broku; garantiniu laikotarpiu, mūsų nuožiūra, prietaisas nemokamai remontuojamas arba keičiamos sugedusios jo dalys. Garantija netaikoma susidėvinčioms dalims, taip pat jei prietaisas sugenda dėl netinkamo naudojimo arba netinkamos priežiūros arba naudojant netinkamas dalis. Kitos skiktams padarytą žalą neatlyginama. Garantija taikoma tik tokiu atveju, jei neišardytas prietaisas kartu su trumpu gedimų aprašymu, kasos čekiu arba sąskaita (pirkimo data ir pardavėjo spaudu) tinkamai supakuotas atsiunčiamas) atitinkamą techninės priežiūros tarnybos vietą.

3 METŲ GAMINTOJO GARANTIJA — Aptarnavimas

Pasibaigus garantinio aptarnavimo laikotarpiui arba atsiradus gedimams, kuriems garantija netaikoma, prietaisą taiso mūsų gamyklos servisas. Prašom gerai supakuotą produktą atsiųsti į artimiausią servisą.

LV LATVISKI

Darbības princips

Kustību zonā tiek ieslēgt apgaismojumu, trauksmi un vēl daudz ko. Jūsu komfortam un drošībai. Iebūvētais piroelektriskais infrasarkanais detektors uztver kustošos ķermeņu (cilvēku, dzīvnieku u.c. tml.) neredzamo termostarojumu. Šis šādi uztvertais starojums tiek elektroniski pārveidots un ieslēdz detektoram pievienotos patērētājus. Tā kā kavēkļi (norm., mūra sienas vai stikla rūts termisko starojumu uztvert neļauj, patērētājs netiek ieslēgts.

Norādes drošībai

- Ierīci montējot, strāvas pievadkabelis nedrīkst atrasties zem sprieguma. Tādēļ vispirms strāva ir jāizslēdz un ar sprieguma testeri jāpārbauda, ka strāva vadā tiešām nav.
- Veicot ierīces montēšanu, ir jāņkojas ar elektriskās strāvas tīkla spriegumu. Tādēļ šo darbu ir jāveic speciālistam – elektriķim saskaņā ar vietējo instalācijas nosacījumu un tehnisko noteikumu prasībām. (**DE:** VDE 0100, **AT:** ÖVE-ÖNORM E8001-1, **CH:** SEV 1000).
- Jāizmanto vienīgi oriģinālās rezerves detaļas.
- Ierīci nedrīkst izjaukt. To drīkst remontēt vienīgi specializēti remontdarbnīcā.

Norādes instalēšanai 1 - 8

L = Strāvas pievadvads (parasti melns vai brūns).
N = Neitrālais vads (parasti zils).
PE = Iespējamais aizsargvads (zaļš/dzeltens).

5 Pievienojums ar vadu cem apmetuma.
6 Pievienojums ar vadu virs apmetuma.

Uzmanību: ja ir vajadzīgs, aizsargvadu var sacīpot. Protams, strāvas ieslēgšanai un izslēgšanai strāvas pievadvadā var ierīkot tīkā slēdzi. Svarīgi: pievienojumu sajaukšana var ierīci saboját. Lūdzam ievērot, ka gaismekļa nodrošināšanai ir jāizmanto 10 A automātiskais izslēdzējs. Minimālais montāžas augstums: 1,70 m.

11 Luminiscējošās lampes, energoefektīvitātes lampas, LED gaismekļi ar elektroniskajiem balastiem (Visu pieslēgto balastu kopējā kapacitāte atrodas zem dotās vērtības) pie 230 V AC.

Darbība 7

Krēslas sliekšņa ieregulēšana (rūpnīcā ieregulēta darbība dienasgaismā 2000 luksi):
Sensora reakcijas sliekšni bez starpapkāpēm var ieregulēt robežās no 2 – 2000 luksi.
Ja regulātors atrodas uz ☼ = darbība dienasgaismā, apm., 2000 luksi.
Ja regulātors atrodas uz ☾ = darbība krēslā, apm., 2 luksi.
Lai uztvertos zonu ieregulētu dienasgaismā, regulātors ir jānovieto uz ☼ (darbība dienasgaismā).

Laika ieregulēšana (Rūpnīcā ieregulētas 8 sek.): ieregulējamais spidēšanas ilgums no 8 sek. līdz 35 min.
Ja regulātors atrodas uz "**–**" = iešākas laiks (8 sek.).
Ja regulātors atrodas uz "**+**" = garākais laiks (35 min.).
Lai ieregulētu uztveres zonu, ieteicams izvēlēties iešako laiku **"–"**.

Uztveres zonas pieregulēšana ar grozīšanas palīgierīci 8 - 10

9 2 – 12 m sniedzamības ieregulēšana, pagriežot sensorlēcu par 90 °.
10 Nosegužīmes izmantu, lai norobežotu gājēju celiņus vai kaimiņu grunts gabalus.
Svarīgi: vislabākās kustību uztveri var sasniegt, montējot sensorgaismekli iesājus kustību virzienam un, ja sensora skatu nenosedz nekādi šķēršļi (piem., koki, sienas u.c.tml.). Ja Jūs virzāties tieši uz gaismekli, sniedzamība ir ierobežota.

Jauda

Kvēlspuldžu/ halogēno spuldžu slodze	600 W	Zema sprieguma halogēnu lampas	500 VA
Dienasgaismas spuldzes EVG	430 W	LED < 2 W	16 W
Nekompensētas dienasgaismas spuldzes	500 VA	2 W < LED < 8 W	64 W
Rindās kompensētas dienasgaismas spuldzes	500 VA	LED > 8 W	64 W
Paralēli kompensētas dienasgaismas spuldzes	500 VA	Kapacitatīva slodze	88 µF

Darbības traucējumi (Kļūdas / Cēloņi -> *Kas darāms*)

Nav sprieguma / bojāti drošinātāji; sprieguma nav ieslēgts -> *drošinātāji ir jānomaina; ir jāieslēdz tīkla slēdzis ar testeri ir jāpārbauda strāvas pievadvads.* **Gaismeklis neieslēdzas** / apkārtējā vide vēl ir pārāk gaiša -> *ja jāno-gaida līdz ir sasniegts iestatītais reakcijas sliekšnis, vai arī jāiestata jaunu ieslums* / bojāts gaismas avots -> *bojāi-tas gaismas avots ir jānomaina* / Tīkla slēdzis ir izslēgts -> *slēdzis ir jāieslēdz* / Uztveres zona nav ieregulēta pareizi -> *zona ir jāpārregulē.* **Gaismeklis neizslēdzas** / apkārtējā vide vēl nav pietiekami gaiša -> *jānogaida līdz ir sasniegts ieregulētais reakcijas sliekšnis, vai arī jāieregulē jauns ieslums* / Uztveres zonā notiek ligstoša kustība -> *uztveres zona ir jāpārregulē* / bezvadu internets ierīcē ir pozicionēta ļoti tuvu sensoram -> *palieliniet attstatumu starp bezvadu internets ierīci un sensoru.* **Gaismeklis vienmēr IE/IZSL** / uztveres zonā atrodas kāds gaismeklis -> *zona ir jāpārregulē; jāpalielina sniedzamība >3m.* **Gaismeklis ieslēdzas nevajadzīgi** / tiek uztvertas., piem., auto mašīnas uz ielas -> *zona ir jāpārregulē, sensors ir jāpavērš* / bezvadu internets ierīce ir pozicionēta ļoti tuvu sensoram -> *palieliniet atstatumu starp bezvadu internets ierīci un sensoru >.3m.* **Izmainīta sniedzamība** / citas apkārtējās vides temperatūras -> *aukstumā sniedzamība ir jāsamazina, karstumā – jāpalielina.*

Utilizācija

Elektroierīces, piederumi un iepakojumi jānodod dabai draudzīgai atkārtotai pārstrādei.

Nemetiet elektroierīces parastajos atkritumos!

Tikai ES valstīm:
Atbilstoši Eiropas vadlīnijām par vecām elektroierīcēm un elektroniskām ierīcēm, un to lietojumam nacionālās tiesībās, nefunkcionējošas elektroierīces jāsavāc atsevišķi un tās jānodod dabai draudzīgai atkārtotai pārstrādei.

Ražotāja garantija

Šis STEINEL izstrādājums ir izgatavots ļoti rūpīgi. Tā darbība un drošība ir pārbaudīta saskaņā ar spēkā esošajiem priekšrakstiem un nobeigumā tas pakļauts izlases veida pētījumiem. STEINEL garantē nevainojamas produkta īpašības un darbību. Garantijas termiņš ir 36 mēneši kopš dienas, kad patērētājs to nopircis. Garantijas saistības paredz to bojājumu novēršanu, kas radušies materiāla vai ražošanas procesa dēļ. Garantijas saistības paredz bojāto detaļu remontu vai nomaiņu pēc ražotāja ieskāns. Garantijas saistības neattiecas uz nodilumam pakļautu detaļu bojājumiem, kā ari uz bojājumiem un defektiem, kas saistīti ar nelietpratīgu rīcību, apkopi vai svešu detaļu izmantošanu. Garantijas saistības neattiecas ari uz citiem objektiem, kas varētu tikt bojāti ierīces darbības rezultātā. Garantija ir spēkā vienīgi tad, ja ierīce neizjaukta veidā, kopā ar kases čeku vai rēķinu (ar pirkšanas datumu un pārdevēja zīmogu), labi iesaiņota tiek nosūtīta attiecīgai servisa nodaļai, vai ari 6 mēnešu laikā tiek nodota atpakaļ tāļs pārdevējam.

3 GADU RAŽOTĀJA GARANTIJA — Servisa dienests

Klūdas, kas radušās pēc garantijas laika beigām, kā ari tās, uz kurām garantija neattiecas, tiek novērstas mūsu rūpnīcas servisa dienestos. Labojamo ierīci lūdzam nosūtīt tuvākajam servisa dienestam labi iesaiņotu.

RU РУССКИЙ

Принцип действия

Движение вызывает включение света, сигнал и т.п. Для Вашего удобства и безопасности. Встроенный пироэлект-рический инфракрасный сенсор регистрирует невидимое тепловое излучение движущихся объектов (людей, живот-ных и т.д.). Регистрируемое теплоизлучение преобразуется электронным способом в сигнал, который вызывает включение подключенного потребителя. В том случае, если на пути имеются препятствия, например, стены или оконные стекла, регистрации теплоизлучения не происходит, а следовательно не происходит и включения.

Указания по технике безопасности

- При проведении монтажа подключаемый электроприбор должен быть обесточен. Поэтому, в первую очередь, следует отключить подачу тока и проверить отсутствие напряжения с помощью индикатора напряжения.
- Монтажные работы по подключению прибора относятся к категории работ с сетевым напряжением. Поэтому их должны выполнять специалисты согласно инструкциям по монтажу и при соблюдении условий подключения электрических изделий, действующих в стране. (**DE:**VDE 0100, **AT:** ÖVE-ÖNORM E8001-1, **CH:** SEV 1000)
- Использовать только оригинальные запасные части.
- Не разбирать прибор самостоятельно. Ремонт можно выполнять только в специализированной мастерской.

Указания по монтажу 1 - 8

L = Токоведущий провод (чаще всего черный или коричневый)
N = нулевой провод (чаще всего синий)
PE = при необходимости провод заземления (зеленый/желтый)

5 Подключение скрытой проводкой
6 Подключение открытой проводкой

Внимание: При необходимости протащить провод заземления. При необходимости в провод присоединения к сети может быть вмонтирован выключатель для включения и выключения сетевого тока. Примечание: Неправильное подключение проводов может привести к повреждению сенсора. Следите, чтобы светильник был оснащен линейным защитным предохранителем 10 А. минимальная монтажная высота: 1,70 м.

11 Люминесцентные лампы, энергосэкономичные лампы, СИД-лампы с электронным ЭПП (Общая емкость всех подключенных предключенных приборов ниже максимального значения) при 230 В AC.

Принцип работы 7

Установка сумеречного порога (заводская настройка: режим дневного освещения 2000 лк):
Порог срабатывания сенсора может быть установлен плавно в диапазоне 2-2000 лк.
Регулятор, установленный на ☼ = режим дневного освещения ок. 2000 лк.
Регулятор, установленный на ☾ = режим сумеречного освещения ок. 2 лк.
При установке зоны обнаружения при дневном освещении регулятор рекомендуется устанавливать на ☼ (режим дневного освещения).

Регулировка времени (заводская настройка: 8 сек.): регулируемое время освещения от 8 сек. до 35 мин.
Регулятор, установленный на **–** = минимальная продолжительность (8 сек.)
Регулятор, установленный на **+** = максимальная продолжительность (35 мин.)
При настройке зоны обнаружения рекомендуется установить мин. время **–**.

Регулировка зоны обнаружения с помощью поворотного устройства 8 - 10

9 радиус действия 2 – 12 м, за счет поворота линзы сенсорного светильника на 90 °.
10 с помощью наклеек, чтобы например, исключить дорожки или участок соседей.
Примечание: Для обеспечения надежной работы сенсорный светильник следует монтировать так, чтобы проводилась регистрация движущихся мимо объектов, а также исключить все загораживающие объекты (например, деревья, стены и т.д.). Радиус действия ограничен, если Вы подходите непосредственно к светильнику.

Мощность

Нагрузка ламп накаливания/галогенных ламп	600 Вт	Низковольтные галогенные лампы	500 ВА
Люминесцентные лампы ЭПП	430 Вт	СИД < 2 Вт	16 Вт
Люминесцентные лампы, неконтенированные	500 ВА	2 Вт < СИД < 8 Вт	64 Вт
Люминесцентные лампы, прод. компенсация	500 ВА	СИД > 8 Вт	64 Вт
Люминесцентные лампы с параллельной компенсацией	500 ВА	Емкостная нагрузка	88 мкФ

Неполадки при эксплуатации (неполадка / причина -> *устранение*)

Нет напряжения / неисправен предохранитель, не включен -> *установить новый предохранитель, включить сетевой выключатель, проверить провод измерителем напряжения.* **Не включается** / в окружении еще слишком светло -> *подождать достижения порога срабатывания или заново установить значение* / дефект лампы накаливания -> *заменить лампу накаливания* / сетевой выключатель Выкл. -> включить / зона обнаружения установлена не целенаправленно -> *отрегулировать заново.* **Не выключается** / в окружении еще не достаточно светло -> подождать достижения порога срабатывания или заново установить значение / постоянное движение в зоне обнаружения -> *изменить зону* / *WLAN-устройство размещено очень близко к сенсору -> увеличить расстояние между WLAN-устройством и сенсором >3m.* **Постоянно включается/выключается** / в зоне обнаружения находится светильник -> *изменить зону, увеличить расстояние.* **Нежелательное включение** / регистрация, например, машин на улице -> *изменить зону отвернуть сенсор* / WLAN-устройство размещено очень близко к сенсору -> *увеличить расстояние между WLAN-устройством и сенсором >3m.* **Изменение радиуса действия** / другие температуры окружающей среды -> *при холоде радиус действия сенсора сокращать, отворачивая его, при тепле устанавливать выше.*

Утилизация

Электроприборы, комплектующие и упаковку следует направлять на экологичную вторичную переработку.

Не выбрасывать электроприборы в бытовые отходы!

Только для стран ЕС:
Согласно действующей Европейской директиве по отработанному электрическому и электронному оборудованию и ее реализации в национальных законодательствах отработанные электроприборы должны собираться отдельно и направляться на экологичную вторичную переработку.

Гарантия производителя

Данное изделие фирмы STEINEL было с особой тщательностью изготовлено и испытано на работоспособность и безопасность эксплуатации согласно действующим предписаниям, и прошло выборочный контроль качества. Фирма STEINEL гарантирует высокое качество и надежную работу изделия. Гарантийный срок эксплуатации составляет 36 месяцев со дня продажи изделия. Фирма обязуется устранить недостатки, которые возникли вследствие недоброкачественности материала или в результате дефектов конструкции. Дефекты устраняются путем замены изделия либо замены неисправных деталей по усмотрению фирмы. Гарантия не распространяется на дефектные изнашивающиеся части, на повреждения и дефекты, возникшие в результате ненадлежащей эксплуатации, ухода или использования деталей других фирм. Фирма не несет ответственности за повреждения предметов третьих лиц, вызванных эксплуатацией изделия. Гарантия предоставляется только в том случае, если прибор присылается на соответствующую сервисную станцию в неразобранном виде с кратким описанием дефекта, кассовым чеком или счетом (дата покупки и штамп фирмы-дилера), хорошо упакованным.

3 ГОДА ГАРАНТИИ ПРОИЗВОДИТЕЛЯ — Сервисное обслуживание

По истечении гарантийного срока или при наличии неполадок, исключающих гарантию, наше сервисное предприятие предлагает свои услуги. В таких случаях, просим отправлять изделие в упакованном виде в ближайшую сервисную мастерскую.

BG БЪЛГАРСКИ

Принцип на действие

Движението включва светлина, алармена система и много други. За ваше комфорт, за вашата сигурност. Интегрираният пироелектрическия инфрачервен сензор засича невидимата топлина, излъчвана от движещи се тела (хора, животни и т.п.). Така отчетеното топлинно излъчване се преобразува електронно и включва свързания потребител. Пред препятствия, като например стени или прозорци, топлинното излъчване не се засича, съответно не следва включване.

Указания за безопасност

- При монтаж електрическата система трябва да е без напрежение. Първо спрете електрическия ток, след което проверете системата с уред за проверка на напрежението.
- Монтажът на уреда изисква работа с електричество. За това трябва да се извърши от професионален лист, според съответните държавни предписания и изисквания. (**DE:**VDE 0100, **AT:** ÖVE-ÖNORM E8001-1, **CH:** SEV 1000)
- Използвайте само оригинални резервни части.
- Уредът да не се разглобява. Ремонтът трябва да бъде извършван само в специализиран сервиз.

Сведения за монтаж 1 - 8

L = фаза (обикновено черен или кафяв)
N = нула (обикновено син)
PE = евентуален заземяващ проводник (зелен/жълт)

5 Връзка със скрити кабели
6 Връзка с открити кабели

Внимание: при необходимост заземителният проводник да се разколони. Към системата, разбира се, може да бъде добавен прекъсвач, за включване и изключване. Важно: размяна на контактите може да доведе до повреда на уреда. Моля да имате предвид, че електрическата верига трябва да бъде подсигурена с предпазител 10А. Минимална височина на монтаж: 1,70 м.

11 Луминисцентни лампи, енергоспестяващи лампи, LED-лампи с електронен баласт (общ капацитет на всички свързани ел. баласти под дадената стойност) при 230 V AC.

Функция 7

Настройка на светлочувствителността (заводска настройка: дневна светлина 2000 лукса):
Бесстепенно регулиране на прага на задействане на сензора между 2–2000 лукса.
Регулатор на ☼ = режим дневна светлина около 2000 лукса.
Регулатор на ☾ = режим слаба светлина около 2 лукса.
За настройка на обхвата при дневна светлина регулаторът трябва да бъде поставен на ☼ (режим дневна светлина).

Настройка на времето (заводска настройка: 8 сек.): регулиране на продължителността на осветяване от 8 сек. до 35 мин.
Регулатор в позиция – = най-кратък интервал (8 сек.)
Регулатор в позиция + = най-дълъг интервал (35 мин.)
При настройка на обхвата се препоръчва да бъде избран най-краткия интервал.

Настройка на зоната на засичане с наклоняващата стойка 8 - 10

9 обхват 2 - 12 м, с наклон на сензорния обектив с 90°.
10 с покриващ стикер, напр. за да се ограничат пътеки или съседни пространства. Важно: Най-сигурното засичане получавате, когато сензорната лампа е монтирана странично спрямо посоката на движение и видимостта на сензора не е затруднена от препятствия (като напр. дървета, стени и т.н.). Обхватът е ограничен, когато се движите директно срещу лампата.

Мощност

Товар конвенционални/халогенни лампи	600 W	Нисковолтови халогенни лампи	500 VA
Ел. баласт луминисцентни лампи	430 W	LED < 2 W	16 W
Луминисцентни лампи, некомпенсирани	500 VA	2 W < LED < 8 W	64 W
Луминисцентни лампи, послед. компенсирани	500 VA	LED > 8 W	64 W
Луминисцентни лампи, парал. компенсирани	500 VA	Капацитивен товар	88 µF

Проблеми при експлоатация (проблем / причина -> *решение*)

Без напрежение / дефектен предпазител, не е включена -> *ноя предпазител, да се включи, проверяващите да се проверят с уред за напрежение.* **Не включва** / Осветеността все още е твърде светла -> *да се изчака докато порагът на задействане бъде достигнат или стойността да се настрои начало* / Изгоряла лампа -> *Лампата да се смени* / *Шалтерът е изключен Е да се включи* / Обхватът не е настроен целево -> *да се настроиобхвата.* **Не изключва** / Продължителното движение в обхвата -> *Обхватът да се промени* / WLAN-уредът е поставен твърде близо до сензора -> *Разстоянието между WLAN-уреда и сензора да се увеличи >3m.* **Непрекъснато включва и изключва** / В обхвата се намира лампа -> *Обхватът да се промени, разстоянието да се увеличи.* **Включва произволно** / Засичане на напр. автомобили на пътя -> *Обхватът да се промени, сензорът да се отклони* / WLAN-уредът е поставен твърде близо до сензора -> *Разстоянието между WLAN-уреда и сензора да се увеличи >3m.* **Промяна в обхвата** / Различна околна температура -> *В студено времеобхватът да се скъси с отклонение на сензора, на топло да се удължи.*

Отстраняване

Електроуреди, принадлежности и опаковки трябва да бъдат рециклирани, с цел опазване на околната среда.

Не изхвърляйте електроуреди с общите домашни отпадъци!

Само за страни от ЕС:
Според действащата Директива на ЕС за стари електронни и електроуреди и в национално право, електроуреди, които повече не могат да бъдат употребявани, трябва да бъдат разделно събирани и рециклирани, с цел опазване на околната среда.

Гаранция от производителя

Този продукт на Steinel е произведен с найголямо старание, проверен е за функционалност и безопасност, според действащите разпоредби, след което е подложен на качествен контрол, на принципа на случайния избор. STEINEL гарантира перфектна изработка и функции. Гаранцията е с продължителност 36 месеца и започва от деня на покупката. Ние отстраняваме дефекти, причинени от грешки в производството или качеството на материала, ремонтиране или замяна на дефектните части, по наш избор. Гаранцията не важи за щети по износващи се части, както и за щети и дефекти, получени в резултат на неправилна употреба или поддръжка. Последващи щети на чужди предмети са изключени от гаранцията. Гаранцията е валидна само, ако уредът е изпратен на сервизния център заедно с описание на дефекта, касова бележка или фактура (дата на покупка и печат на търговец).

3 ГОДИНИ ГАРАНЦИЯ ОТ ПРОИЗВОДИТЕЛ — Ремонтен сервиз

След изтичане на гаранцията или при дефекти, непокрити от гаранцията, попитайте в найблизкия сервизен център за възможностите за ремонт.

CN 中文

原理

检测到移动时打开灯、警报和其他功能， 确保您的舒适与安全。内置的热释电红外线检测器能检测移动物体（人类、动物等）发出的不可见热辐射。感应到的热辐射转化为电能并打开用电器。因障碍物（例如墙或玻璃）导致无法感应热辐射时，将无法打开感应灯。

安全性提示

- 安装时必须确保连接的电线无电压。因此，首先切断电源，并使用试电笔检查是否存在电压。
- 此设备的安装涉及到对电源电压的相关作业。因此必须由专业人员根据国内通用的安装规定和连接条件进行安装。(DE: VDE 0100, AT: ÖVE-ÖNORM E8001-1, CH: SEV 1000)
- 仅使用原装备件
- 不得自行拆开设备。只能由专业工厂进行维修。

安装提示 1 - 8

L = 火线（大部分情况下为黑色或棕色）
N = 零线（大部分情况下为蓝色）
PE = 地线（绿色/黄色）

5 带暗装馈电线的接口
6 带明装馈电线的接口

注意：如有需要，地线可以连成环路。在电源线上可以安装用于开关的电源开关。**重要提示**：混淆接头可能导致设备损坏。请注意，必须对带 10A 线路保护开关的电路采取保护措施。最低安装高度：1.70 m。

11 230 V AC 下的荧光灯、节能灯、带镇流器的 LED 灯 (所有连接的镇流器总电容低于规定的数值)。

功能 7

亮度设置（出厂设置：日间模式 2000 Lux）：
可无级设置 2 至 2000 Lux 的传感器响应阈值。
调节控制器设置为 ☼ = 日光模式约为 2000 Lux。
调节控制器设置为 ☾ = 昏暗模式约为 2 Lux。

为了调整日光下的探测范围，必须将调节控制器设置为 ☼ (日光模式)。

时间设置 (出厂设置：8 秒)：可调节的照明持续时间为 8 秒 至 35 分钟
调节器设置至 – = 最短时间（8 秒）
调节器设置至 + = 最长时间（35 分钟）
设置感应范围时，建议选择最短时间 –。

通过转动方向 8 - 10 调整探测范围

9 可达范围 2-12 m，通过转动传感器镜头 90°。**10** 通过遮盖贴纸，可排除人行道或邻近物业。
重要：将感应灯沿走动方向一侧安装且无障碍物（例如树木、墙等）遮挡传感器视野时，移动感应效果最佳。如果直接走向感应灯，有效距离将受限。

功率

白炽灯/卤素灯负载	600 W	低压卤素灯	500 VA
荧光灯镇流器	430 W	LED < 2 W	16 W
荧光灯未补偿	500 VA	2 W < LED < 8 W	64 W
荧光灯已串联补偿	500 VA	LED > 8 W	64 W
荧光灯并联补偿	500 VA	电容负载	88 µF

运行故障 （故障 / 原因 -> 解决方法）

没有电压 / 保险丝损坏，电源没有开启 -> **解决办法：更换新的保险丝，打开电源开关，使用试电笔检查线路。**
灯不亮 / 环境过亮 -> 等待，直至达到灵敏度范围，或重新设置亮度值 / 灯具损坏 -> 更换灯具 / 电源开关未打开 -> 打开 / E未有针对性的设置探测范围 -> 重新调整。
灯不熄灭 / 探测范围内检测到连续移动 -> 更改范围 / WLAN（无线网络）设备的位置离传感器过近 -> 增加WLAN（无线网络）设备与传感器之间的距离 >3m。
灯不断打开 / 关闭 / 灯处于探测范围内 -> 调整范围，增大间距。
灯意外打开 / 探测到了街道上的汽车等物体 -> 调整范围或将传感器转向另一边 / WLAN（无线网络）设备的位置离传感器过近 -> 增加WLAN（无线网络）设备与传感器之间的距离 >3m。
有效距离改变 / 其他环境温度 -> 天气寒冷时将传感器转向一边以缩短传感器有效距离，天气转暖时再增大有效距离。

废弃处理

电子设备、附件和包装应根据环保要求寻求再次利用。

不得将电子设备投入生活垃圾！

仅针对欧盟国家：根据适用的关于废旧电子设备和电子元件欧盟指令及其在国家法律中的实施规则，必须将无法再使用的电子设备分开收集在一起并根据环保要求寻求再次利用。

制造商担保

该产品 系施特朗-精心研发制造, 已根据有效规定通过了功能性及安全性审核, 并进行了抽样检查。施特朗保证其产品性能和功能完好。质保期为 36 个月, 自消费者购买日起计算. 材料或生产错误导致的产品缺陷由我方负责排除. 质保服务 (通过维修或是更换缺陷部件解决) 将由我方决定。 耗材损失. 未正确使用及保养造成的损失和损坏未包含在质保范围内。外购物品上持续出现的发展性损坏亦不属于质保服务范畴。 仅当将未拆卸的设备连同需要的故障说明, 收款凭据或发票 [购买日期和零售商盖章] 包装好并寄至相关维修点时, 才能享受质保。

3 年 厂商质保 — 维修服务

质保期已经到期或缺陷不在质保范围内的产品, 可向就近服务站咨询维修事宜。

STEINEL Vertrieb GmbH
Dieselstraße 80-84
33442 Herzebrock-Clarholz
Tel: +49/5245/448-188
www.steinel.de

Contact
www.steinel.de/contact